LISTINO MOVANO FURGONE

MY21

Cliccare sul simbolo “Home“ per tornare alla pagina iniziale

Rif. Nota MKT-2020-284 del 8/10/2020

MOVANO FURGONE – PREZZI

Furgone 28q	Trazione Anteriore	Cambio	Normativa Emissioni	Codice Carrozzeria	Codice Versione	Codice Motore	Prezzi Listino IVA esclusa EURO	Prezzi Listino IVA inclusa EURO	Chiavi in mano IVA inclusa EURO
L1H1	2.3 Turbo D 135cv MT6	Manuale	Euro 6d-temp	05D05	XZ01	QJI1	€ 28.430,00	€ 34.684,60	**€ 35.669,60**
	2.3 Turbo D 150cv S&S MT6	Manuale	Euro 6d-temp	05D05	XZ01	Q961	€ 29.230,00	€ 35.660,60	**€ 36.645,60**
	2.3 Turbo D 150cv S&S MTA	Easytronic	Euro 6d-temp	05D05	XZ01	QAF1	€ 30.230,00	€ 36.880,60	**€ 37.865,60**
	2.3 Turbo D 180cv MT6	Manuale	Euro 6d-temp	05D05	XZ01	QSI1	€ 30.131,00	€ 36.759,82	**€ 37.744,82**
	2.3 Turbo D 180cv S&S MTA	Easytronic	Euro 6d-temp	05D05	XZ01	QBF1	€ 31.130,00	€ 37.978,60	**€ 38.963,60**
L1H2	2.3 Turbo D 135cv MT6	Manuale	Euro 6d-temp	05D05	XZ04	QJI1	€ 29.130,00	€ 35.538,60	**€ 36.523,60**
	2.3 Turbo D 150cv S&S MT6	Manuale	Euro 6d-temp	05D05	XZ04	Q961	€ 29.930,00	€ 36.514,60	**€ 37.499,60**
	2.3 Turbo D 150cv S&S MTA	Easytronic	Euro 6d-temp	05D05	XZ04	QAF1	€ 30.930,00	€ 37.734,60	**€ 38.719,60**
	2.3 Turbo D 180cv MT6	Manuale	Euro 6d-temp	05D05	XZ04	QSI1	€ 30.831,00	€ 37.613,82	**€ 38.598,82**
	2.3 Turbo D 180cv S&S MTA	Easytronic	Euro 6d-temp	05D05	XZ04	QBF1	€ 31.830,00	€ 38.832,60	**€ 39.817,60**

La norma EURO 6.2 in vigore dal 31 agosto 2019 per gli autocarri (N1) prevede importanti novità che impattano i veicoli da allestire. Tutti i veicoli EURO 6.2 sono omologati secondo lo standard WLTP che prevede che l'allestitore prenda in carico le seguenti verifiche: 1) rispetti li limiti inquinanti previsti dallo standard WLTP (i veicoli incompleti pianalati ed autotelai sono esentati fino ad Agosto 2020) 2) calcolo del valore di CO2 emesso dal veicolo dopo la modifica prevista dall'allestimento.

Il Gruppo PSA mette a disposizione per tutti gli allestitori un portale web dove trovare tutte le informazioni tecniche necessarie per il rispetto degli standard del Gruppo sui veicoli allestiti e per poter realizzare le verifiche richieste sui veicoli EURO 6.2. Il sito web è il seguente: https://www.converters-and-groupe-psa.com/

I veicoli allestiti per i quali non viene effettuata questa verifica posso essere soggetti a controlli in strada nel prossimo futuro. È importante quindi che la Rete del Brand Opel verifichi che i propri fornitori siano in grado di verificare quanto previsto dalla norma.

Per maggiori informazioni fare riferimento alla circolare ***MKT – 2019 – 315***

La nota è riferita a tutte le versioni a listino di Movano Furgone e Furgone Doppia Cabina

MOVANO FURGONE – PREZZI

Furgone 28q	Trazione Anteriore EDITION	Cambio	Normativa Emissioni	Codice Carrozzeria	Codice Versione	Codice Motore	Prezzi Listino IVA esclusa EURO	Prezzi Listino IVA inclusa EURO	Chiavi in mano IVA inclusa EURO
L1H1	2.3 Turbo D 135cv MT6	Manuale	Euro 6d-temp	05D05	XZ01	QJI2	€ 30.380,00	€ 37.063,60	**€ 38.048,60**
	2.3 Turbo D 150cv S&S MT6	Manuale	Euro 6d-temp	05D05	XZ01	Q962	€ 31.180,00	€ 38.039,60	**€ 39.024,60**
	2.3 Turbo D 150cv S&S MTA	Easytronic	Euro 6d-temp	05D05	XZ01	QAF2	€ 32.180,00	€ 39.259,60	**€ 40.244,60**
	2.3 Turbo D 180cv MT6	Manuale	Euro 6d-temp	05D05	XZ01	QSI2	€ 32.081,00	€ 39.138,82	**€ 40.123,82**
	2.3 Turbo D 180cv S&S MTA	Easytronic	Euro 6d-temp	05D05	XZ01	QBF2	€ 33.080,00	€ 40.357,60	**€ 41.342,60**
L1H2	2.3 Turbo D 135cv MT6	Manuale	Euro 6d-temp	05D05	XZ04	QJI2	€ 31.080,00	€ 37.917,60	**€ 38.902,60**
	2.3 Turbo D 150cv S&S MT6	Manuale	Euro 6d-temp	05D05	XZ04	Q962	€ 31.880,00	€ 38.893,60	**€ 39.878,60**
	2.3 Turbo D 150cv S&S MTA	Easytronic	Euro 6d-temp	05D05	XZ04	QAF2	€ 32.880,00	€ 40.113,60	**€ 41.098,60**
	2.3 Turbo D 180cv MT6	Manuale	Euro 6d-temp	05D05	XZ04	QSI2	€ 32.781,00	€ 39.992,82	**€ 40.977,82**
	2.3 Turbo D 180cv S&S MTA	Easytronic	Euro 6d-temp	05D05	XZ04	QBF2	€ 33.780,00	€ 41.211,60	**€ 42.196,60**

Rif. Nota MKT-2020-284 del 8/10/2020

MOVANO FURGONE – PREZZI

Furgone 33q	Trazione Anteriore	Cambio	Normativa Emissioni	Codice Carrozzeria	Codice Versione	Codice Motore	Prezzi Listino IVA esclusa EURO	Prezzi Listino IVA inclusa EURO	Chiavi in mano IVA inclusa EURO
L1H1	2.3 Turbo D 135cv MT6	Manuale	Euro 6d-temp	05D05	XZ02	QJI1	€ 29.130,00	€ 35.538,60	**€ 36.523,60**
	2.3 Turbo D 150cv S&S MT6	Manuale	Euro 6d-temp	05D05	XZ02	Q961	€ 29.930,00	€ 36.514,60	**€ 37.499,60**
	2.3 Turbo D 150cv S&S MTA	Easytronic	Euro 6d-temp	05D05	XZ02	QAF1	€ 30.930,00	€ 37.734,60	**€ 38.719,60**
	2.3 Turbo D 180cv MT6	Manuale	Euro 6d-temp	05D05	XZ02	QSI1	€ 30.831,00	€ 37.613,82	**€ 38.598,82**
	2.3 Turbo D 180cv S&S MTA	Easytronic	Euro 6d-temp	05D05	XZ02	QBF1	€ 31.830,00	€ 38.832,60	**€ 39.817,60**
L1H2	2.3 Turbo D 135cv MT6	Manuale	Euro 6d-temp	05D05	XZ05	QJI1	€ 29.830,00	€ 36.392,60	**€ 37.377,60**
	2.3 Turbo D 150cv S&S MT6	Manuale	Euro 6d-temp	05D05	XZ05	Q961	€ 30.630,00	€ 37.368,60	**€ 38.353,60**
	2.3 Turbo D 150cv S&S MTA	Easytronic	Euro 6d-temp	05D05	XZ05	QAF1	€ 31.630,00	€ 38.588,60	**€ 39.573,60**
	2.3 Turbo D 180cv MT6	Manuale	Euro 6d-temp	05D05	XZ05	QSI1	€ 31.531,00	€ 38.467,82	**€ 39.452,82**
	2.3 Turbo D 180cv S&S MTA	Easytronic	Euro 6d-temp	05D05	XZ05	QBF1	€ 32.530,00	€ 39.686,60	**€ 40.671,60**

Furgone 33q	Trazione Anteriore EDITION	Cambio	Normativa Emissioni	Codice Carrozzeria	Codice Versione	Codice Motore	Prezzi Listino IVA esclusa EURO	Prezzi Listino IVA inclusa EURO	Chiavi in mano IVA inclusa EURO
L1H1	2.3 Turbo D 135cv MT6	Manuale	Euro 6d-temp	05D05	XZ02	QJI2	€ 31.080,00	€ 37.917,60	**€ 38.902,60**
	2.3 Turbo D 150cv S&S MT6	Manuale	Euro 6d-temp	05D05	XZ02	Q962	€ 31.880,00	€ 38.893,60	**€ 39.878,60**
	2.3 Turbo D 150cv S&S MTA	Easytronic	Euro 6d-temp	05D05	XZ02	QAF2	€ 32.880,00	€ 40.113,60	**€ 41.098,60**
	2.3 Turbo D 180cv MT6	Manuale	Euro 6d-temp	05D05	XZ02	QSI2	€ 32.781,00	€ 39.992,82	**€ 40.977,82**
	2.3 Turbo D 180cv S&S MTA	Easytronic	Euro 6d-temp	05D05	XZ02	QBF2	€ 33.780,00	€ 41.211,60	**€ 42.196,60**
L1H2	2.3 Turbo D 135cv MT6	Manuale	Euro 6d-temp	05D05	XZ05	QJI2	€ 31.780,00	€ 38.771,60	**€ 39.756,60**
	2.3 Turbo D 150cv S&S MT6	Manuale	Euro 6d-temp	05D05	XZ05	Q962	€ 32.580,00	€ 39.747,60	**€ 40.732,60**
	2.3 Turbo D 150cv S&S MTA	Easytronic	Euro 6d-temp	05D05	XZ05	QAF2	€ 33.580,00	€ 40.967,60	**€ 41.952,60**
	2.3 Turbo D 180cv MT6	Manuale	Euro 6d-temp	05D05	XZ05	QSI2	€ 33.481,00	€ 40.846,82	**€ 41.831,82**
	2.3 Turbo D 180cv S&S MTA	Easytronic	Euro 6d-temp	05D05	XZ05	QBF2	€ 34.480,00	€ 42.065,60	**€ 43.050,60**

Rif. Nota MKT-2020-284 del 8/10/2020

MOVANO FURGONE – PREZZI

Furgone 33q	Trazione Anteriore	Cambio	Normativa Emissioni	Codice Carrozzeria	Codice Versione	Codice Motore	Prezzi Listino IVA esclusa EURO	Prezzi Listino IVA inclusa EURO	Chiavi in mano IVA inclusa EURO
L2H2	2.3 Turbo D 135cv MT6	Manuale	Euro 6d-temp	05D05	XZ13	QJI1	€ 30.530,00	€ 37.246,60	**€ 38.231,60**
	2.3 Turbo D 150cv S&S MT6	Manuale	Euro 6d-temp	05D05	XZ13	Q961	€ 31.330,00	€ 38.222,60	**€ 39.207,60**
	2.3 Turbo D 150cv S&S MTA	Easytronic	Euro 6d-temp	05D05	XZ13	QAF1	€ 32.330,00	€ 39.442,60	**€ 40.427,60**
	2.3 Turbo D 180cv MT6	Manuale	Euro 6d-temp	05D05	XZ13	QSI1	€ 32.231,00	€ 39.321,82	**€ 40.306,82**
	2.3 Turbo D 180cv S&S MTA	Easytronic	Euro 6d-temp	05D05	XZ13	QBF1	€ 33.230,00	€ 40.540,60	**€ 41.525,60**
L2H3	2.3 Turbo D 135cv MT6	Manuale	Euro 6d-temp	05D05	XZ18	QJI1	€ 31.230,00	€ 38.100,60	**€ 39.085,60**
	2.3 Turbo D 150cv S&S MT6	Manuale	Euro 6d-temp	05D05	XZ18	Q961	€ 32.030,00	€ 39.076,60	**€ 40.061,60**
	2.3 Turbo D 150cv S&S MTA	Easytronic	Euro 6d-temp	05D05	XZ18	QAF1	€ 33.030,00	€ 40.296,60	**€ 41.281,60**
	2.3 Turbo D 180cv MT6	Manuale	Euro 6d-temp	05D05	XZ18	QSI1	€ 32.931,00	€ 40.175,82	**€ 41.160,82**
	2.3 Turbo D 180cv S&S MTA	Easytronic	Euro 6d-temp	05D05	XZ18	QBF1	€ 33.930,00	€ 41.394,60	**€ 42.379,60**

Furgone 33q	Trazione Anteriore EDITION	Cambio	Normativa Emissioni	Codice Carrozzeria	Codice Versione	Codice Motore	Prezzi Listino IVA esclusa EURO	Prezzi Listino IVA inclusa EURO	Chiavi in mano IVA inclusa EURO
L2H2	2.3 Turbo D 135cv MT6	Manuale	Euro 6d-temp	05D05	XZ13	QJI2	€ 32.480,00	€ 39.625,60	**€ 40.610,60**
	2.3 Turbo D 150cv S&S MT6	Manuale	Euro 6d-temp	05D05	XZ13	Q962	€ 33.280,00	€ 40.601,60	**€ 41.586,60**
	2.3 Turbo D 150cv S&S MTA	Easytronic	Euro 6d-temp	05D05	XZ13	QAF2	€ 34.280,00	€ 41.821,60	**€ 42.806,60**
	2.3 Turbo D 180cv MT6	Manuale	Euro 6d-temp	05D05	XZ13	QSI2	€ 34.181,00	€ 41.700,82	**€ 42.685,82**
	2.3 Turbo D 180cv S&S MTA	Easytronic	Euro 6d-temp	05D05	XZ13	QBF2	€ 35.180,00	€ 42.919,60	**€ 43.904,60**
L2H3	2.3 Turbo D 135cv MT6	Manuale	Euro 6d-temp	05D05	XZ18	QJI2	€ 33.180,00	€ 40.479,60	**€ 41.464,60**
	2.3 Turbo D 150cv S&S MT6	Manuale	Euro 6d-temp	05D05	XZ18	Q962	€ 33.980,00	€ 41.455,60	**€ 42.440,60**
	2.3 Turbo D 150cv S&S MTA	Easytronic	Euro 6d-temp	05D05	XZ18	QAF2	€ 34.980,00	€ 42.675,60	**€ 43.660,60**
	2.3 Turbo D 180cv MT6	Manuale	Euro 6d-temp	05D05	XZ18	QSI2	€ 34.881,00	€ 42.554,82	**€ 43.539,82**
	2.3 Turbo D 180cv S&S MTA	Easytronic	Euro 6d-temp	05D05	XZ18	QBF2	€ 35.880,00	€ 43.773,60	**€ 44.758,60**

Rif. Nota MKT-2020-284 del 8/10/2020

MOVANO FURGONE – PREZZI

Furgone 35q	Trazione Anteriore	Cambio	Normativa Emissioni	Codice Carrozzeria	Codice Versione	Codice Motore	Prezzi Listino IVA esclusa EURO	Prezzi Listino IVA inclusa EURO	Chiavi in mano IVA inclusa EURO
L1H1	2.3 Turbo D 135cv MT6	Manuale	Euro 6d-temp	05D05	XZ03	QJI1	€ 29.830,00	€ 36.392,60	**€ 37.377,60**
	2.3 Turbo D 150cv S&S MT6	Manuale	Euro 6d-temp	05D05	XZ03	Q961	€ 30.630,00	€ 37.368,60	**€ 38.353,60**
	2.3 Turbo D 150cv S&S MTA	Easytronic	Euro 6d-temp	05D05	XZ03	QAF1	€ 31.630,00	€ 38.588,60	**€ 39.573,60**
	2.3 Turbo D 180cv MT6	Manuale	Euro 6d-temp	05D05	XZ03	QSI1	€ 31.531,00	€ 38.467,82	**€ 39.452,82**
	2.3 Turbo D 180cv S&S MTA	Easytronic	Euro 6d-temp	05D05	XZ03	QBF1	€ 32.530,00	€ 39.686,60	**€ 40.671,60**
	2.3 Turbo D 145cv S&S MT6*	Manuale	Euro VId	05D05	XZ03	QHI1	€ 30.230,00	€ 36.880,60	**€ 37.865,60**
	2.3 Turbo D 163cv S&S MT6*	Manuale	Euro VId	05D05	XZ03	QII1	€ 31.230,00	€ 38.100,60	**€ 39.085,60**
L1H2	2.3 Turbo D 135cv MT6	Manuale	Euro 6d-temp	05D05	XZ06	QJI1	€ 30.530,00	€ 37.246,60	**€ 38.231,60**
	2.3 Turbo D 150cv S&S MT6	Manuale	Euro 6d-temp	05D05	XZ06	Q961	€ 31.330,00	€ 38.222,60	**€ 39.207,60**
	2.3 Turbo D 150cv S&S MTA	Easytronic	Euro 6d-temp	05D05	XZ06	QAF1	€ 32.330,00	€ 39.442,60	**€ 40.427,60**
	2.3 Turbo D 180cv MT6	Manuale	Euro 6d-temp	05D05	XZ06	QSI1	€ 32.231,00	€ 39.321,82	**€ 40.306,82**
	2.3 Turbo D 180cv S&S MTA	Easytronic	Euro 6d-temp	05D05	XZ06	QBF1	€ 33.230,00	€ 40.540,60	**€ 41.525,60**
	2.3 Turbo D 145cv S&S MT6*	Manuale	Euro VId	05D05	XZ06	QHI1	€ 30.930,00	€ 37.734,60	**€ 38.719,60**
	2.3 Turbo D 163cv S&S MT6*	Manuale	Euro VId	05D05	XZ06	QII1	€ 31.930,00	€ 38.954,60	**€ 39.939,60**

***Esclusivamente per allestimenti/conversioni:**
***N.B.: con motori Euro VId su Trazione Anteriore è necessario ordinare tra gli opzionali il codice XIEV.**
Il codice XIEV significa che i veicoli Euro VId N1 FWD richiedono obbligatoriamente una massa di riferimento minima dopo la conversione di 2.380 kg.
Massa di riferimento = massa in ordine di marcia + 25 kg. Massa in ordine di marcia = massa veicolo non allestito + massa allestimento + 75 kg.

MOVANO FURGONE – PREZZI

Furgone 35q	Trazione Anteriore EDITION	Cambio	Normativa Emissioni	Codice Carrozzeria	Codice Versione	Codice Motore	Prezzi Listino IVA esclusa EURO	Prezzi Listino IVA inclusa EURO	Chiavi in mano IVA inclusa EURO
L1H1	2.3 Turbo D 135cv MT6	Manuale	Euro 6d-temp	05D05	XZ03	QJI2	€ 31.780,00	€ 38.771,60	**€ 39.756,60**
	2.3 Turbo D 150cv S&S MT6	Manuale	Euro 6d-temp	05D05	XZ03	Q962	€ 32.580,00	€ 39.747,60	**€ 40.732,60**
	2.3 Turbo D 150cv S&S MTA	Easytronic	Euro 6d-temp	05D05	XZ03	QAF2	€ 33.580,00	€ 40.967,60	**€ 41.952,60**
	2.3 Turbo D 180cv MT6	Manuale	Euro 6d-temp	05D05	XZ03	QSI2	€ 33.481,00	€ 40.846,82	**€ 41.831,82**
	2.3 Turbo D 180cv S&S MTA	Easytronic	Euro 6d-temp	05D05	XZ03	QBF2	€ 34.480,00	€ 42.065,60	**€ 43.050,60**
	2.3 Turbo D 145cv S&S MT6*	Manuale	Euro VId	05D05	XZ03	QHI2	€ 32.180,00	€ 39.259,60	**€ 40.244,60**
	2.3 Turbo D 163cv S&S MT6*	Manuale	Euro VId	05D05	XZ03	QII2	€ 33.180,00	€ 40.479,60	**€ 41.464,60**
L1H2	2.3 Turbo D 135cv MT6	Manuale	Euro 6d-temp	05D05	XZ06	QJI2	€ 32.480,00	€ 39.625,60	**€ 40.610,60**
	2.3 Turbo D 150cv S&S MT6	Manuale	Euro 6d-temp	05D05	XZ06	Q962	€ 33.280,00	€ 40.601,60	**€ 41.586,60**
	2.3 Turbo D 150cv S&S MTA	Easytronic	Euro 6d-temp	05D05	XZ06	QAF2	€ 34.280,00	€ 41.821,60	**€ 42.806,60**
	2.3 Turbo D 180cv MT6	Manuale	Euro 6d-temp	05D05	XZ06	QSI2	€ 34.181,00	€ 41.700,82	**€ 42.685,82**
	2.3 Turbo D 180cv S&S MTA	Easytronic	Euro 6d-temp	05D05	XZ06	QBF2	€ 35.180,00	€ 42.919,60	**€ 43.904,60**
	2.3 Turbo D 145cv S&S MT6*	Manuale	Euro VId	05D05	XZ06	QHI2	€ 32.880,00	€ 40.113,60	**€ 41.098,60**
	2.3 Turbo D 163cv S&S MT6*	Manuale	Euro VId	05D05	XZ06	QII2	€ 33.880,00	€ 41.333,60	**€ 42.318,60**

***Esclusivamente per allestimenti/conversioni:**
***N.B.: con motori Euro VId su Trazione Anteriore è necessario ordinare tra gli opzionali il codice XIEV.**
Il codice XIEV significa che i veicoli Euro VId N1 FWD richiedono obbligatoriamente una massa di riferimento minima dopo la conversione di 2.380 kg.
Massa di riferimento = massa in ordine di marcia + 25 kg. Massa in ordine di marcia = massa veicolo non allestito + massa allestimento + 75 kg.

MOVANO FURGONE – PREZZI

Furgone 35q	Trazione Anteriore	Cambio	Normativa Emissioni	Codice Carrozzeria	Codice Versione	Codice Motore	Prezzi Listino IVA esclusa EURO	Prezzi Listino IVA inclusa EURO	Chiavi in mano IVA inclusa EURO
L2H2	2.3 Turbo D 135cv MT6	Manuale	Euro 6d-temp	05D05	XZ14	QJI1	€ 31.230,00	€ 38.100,60	**€ 39.085,60**
	2.3 Turbo D 150cv S&S MT6	Manuale	Euro 6d-temp	05D05	XZ14	Q961	€ 32.030,00	€ 39.076,60	**€ 40.061,60**
	2.3 Turbo D 150cv S&S MTA	Easytronic	Euro 6d-temp	05D05	XZ14	QAF1	€ 33.030,00	€ 40.296,60	**€ 41.281,60**
	2.3 Turbo D 180cv MT6	Manuale	Euro 6d-temp	05D05	XZ14	QSI1	€ 32.931,00	€ 40.175,82	**€ 41.160,82**
	2.3 Turbo D 180cv S&S MTA	Easytronic	Euro 6d-temp	05D05	XZ14	QBF1	€ 33.930,00	€ 41.394,60	**€ 42.379,60**
	2.3 Turbo D 145cv S&S MT6*	Manuale	Euro VId	05D05	XZ14	QHI1	€ 31.630,00	€ 38.588,60	**€ 39.573,60**
	2.3 Turbo D 163cv S&S MT6*	Manuale	Euro VId	05D05	XZ14	QII1	€ 32.630,00	€ 39.808,60	**€ 40.793,60**
L2H3	2.3 Turbo D 135cv MT6	Manuale	Euro 6d-temp	05D05	XZ19	QJI1	€ 31.930,00	€ 38.954,60	**€ 39.939,60**
	2.3 Turbo D 150cv S&S MT6	Manuale	Euro 6d-temp	05D05	XZ19	Q961	€ 32.730,00	€ 39.930,60	**€ 40.915,60**
	2.3 Turbo D 150cv S&S MTA	Easytronic	Euro 6d-temp	05D05	XZ19	QAF1	€ 33.730,00	€ 41.150,60	**€ 42.135,60**
	2.3 Turbo D 180cv MT6	Manuale	Euro 6d-temp	05D05	XZ19	QSI1	€ 33.631,00	€ 41.029,82	**€ 42.014,82**
	2.3 Turbo D 180cv S&S MTA	Easytronic	Euro 6d-temp	05D05	XZ19	QBF1	€ 34.630,00	€ 42.248,60	**€ 43.233,60**
	2.3 Turbo D 145cv S&S MT6*	Manuale	Euro VId	05D05	XZ19	QHI1	€ 32.330,00	€ 39.442,60	**€ 40.427,60**
	2.3 Turbo D 163cv S&S MT6*	Manuale	Euro VId	05D05	XZ19	QII1	€ 33.330,00	€ 40.662,60	**€ 41.647,60**

***Esclusivamente per allestimenti/conversioni:**
***N.B.: con motori Euro VId su Trazione Anteriore è necessario ordinare tra gli opzionali il codice XIEV.**
Il codice XIEV significa che i veicoli Euro VId N1 FWD richiedono obbligatoriamente una massa di riferimento minima dopo la conversione di 2.380 kg.
Massa di riferimento = massa in ordine di marcia + 25 kg. Massa in ordine di marcia = massa veicolo non allestito + massa allestimento + 75 kg.

MOVANO FURGONE – PREZZI

Furgone 35q	Trazione Anteriore EDITION	Cambio	Normativa Emissioni	Codice Carrozzeria	Codice Versione	Codice Motore	Prezzi Listino IVA esclusa EURO	Prezzi Listino IVA inclusa EURO	Chiavi in mano IVA inclusa EURO
L2H2	2.3 Turbo D 135cv MT6	Manuale	Euro 6d-temp	05D05	XZ14	QJI2	€ 33.180,00	€ 40.479,60	**€ 41.464,60**
	2.3 Turbo D 150cv S&S MT6	Manuale	Euro 6d-temp	05D05	XZ14	Q962	€ 33.980,00	€ 41.455,60	**€ 42.440,60**
	2.3 Turbo D 150cv S&S MTA	Easytronic	Euro 6d-temp	05D05	XZ14	QAF2	€ 34.980,00	€ 42.675,60	**€ 43.660,60**
	2.3 Turbo D 180cv MT6	Manuale	Euro 6d-temp	05D05	XZ14	QSI2	€ 34.881,00	€ 42.554,82	**€ 43.539,82**
	2.3 Turbo D 180cv S&S MTA	Easytronic	Euro 6d-temp	05D05	XZ14	QBF2	€ 35.880,00	€ 43.773,60	**€ 44.758,60**
	2.3 Turbo D 145cv S&S MT6*	Manuale	Euro VId	05D05	XZ14	QHI2	€ 33.580,00	€ 40.967,60	**€ 41.952,60**
	2.3 Turbo D 163cv S&S MT6*	Manuale	Euro VId	05D05	XZ14	QII2	€ 34.580,00	€ 42.187,60	**€ 43.172,60**
L2H3	2.3 Turbo D 135cv MT6	Manuale	Euro 6d-temp	05D05	XZ19	QJI2	€ 33.880,00	€ 41.333,60	**€ 42.318,60**
	2.3 Turbo D 150cv S&S MT6	Manuale	Euro 6d-temp	05D05	XZ19	Q962	€ 34.680,00	€ 42.309,60	**€ 43.294,60**
	2.3 Turbo D 150cv S&S MTA	Easytronic	Euro 6d-temp	05D05	XZ19	QAF2	€ 35.680,00	€ 43.529,60	**€ 44.514,60**
	2.3 Turbo D 180cv MT6	Manuale	Euro 6d-temp	05D05	XZ19	QSI2	€ 35.581,00	€ 43.408,82	**€ 44.393,82**
	2.3 Turbo D 180cv S&S MTA	Easytronic	Euro 6d-temp	05D05	XZ19	QBF2	€ 36.580,00	€ 44.627,60	**€ 45.612,60**
	2.3 Turbo D 145cv S&S MT6*	Manuale	Euro VId	05D05	XZ19	QHI2	€ 34.280,00	€ 41.821,60	**€ 42.806,60**
	2.3 Turbo D 163cv S&S MT6*	Manuale	Euro VId	05D05	XZ19	QII2	€ 35.280,00	€ 43.041,60	**€ 44.026,60**

***Esclusivamente per allestimenti/conversioni:**

***N.B.: con motori Euro VId su Trazione Anteriore è necessario ordinare tra gli opzionali il codice XIEV.**

Il codice XIEV significa che i veicoli Euro VId N1 FWD richiedono obbligatoriamente una massa di riferimento minima dopo la conversione di 2.380 kg.

Massa di riferimento = massa in ordine di marcia + 25 kg. Massa in ordine di marcia = massa veicolo non allestito + massa allestimento + 75 kg.

Rif. Nota MKT-2020-284 del 8/10/2020

MOVANO FURGONE – PREZZI

Furgone 35q	Trazione Anteriore	Cambio	Normativa Emissioni	Codice Carrozzeria	Codice Versione	Codice Motore	Prezzi Listino IVA esclusa EURO	Prezzi Listino IVA inclusa EURO	Chiavi in mano IVA inclusa EURO
L3H2	2.3 Turbo D 135cv MT6	Manuale	Euro 6d-temp	05D05	XZ27	QJI1	€ 31.930,00	€ 38.954,60	**€ 39.939,60**
	2.3 Turbo D 150cv S&S MT6	Manuale	Euro 6d-temp	05D05	XZ27	Q961	€ 32.730,00	€ 39.930,60	**€ 40.915,60**
	2.3 Turbo D 150cv S&S MTA	Easytronic	Euro 6d-temp	05D05	XZ27	QAF1	€ 33.730,00	€ 41.150,60	**€ 42.135,60**
	2.3 Turbo D 180cv MT6	Manuale	Euro 6d-temp	05D05	XZ27	QSI1	€ 33.631,00	€ 41.029,82	**€ 42.014,82**
	2.3 Turbo D 180cv S&S MTA	Easytronic	Euro 6d-temp	05D05	XZ27	QBF1	€ 34.630,00	€ 42.248,60	**€ 43.233,60**
	2.3 Turbo D 145cv S&S MT6*	Manuale	Euro VId	05D05	XZ27	QHI1	€ 32.330,00	€ 39.442,60	**€ 40.427,60**
	2.3 Turbo D 163cv S&S MT6*	Manuale	Euro VId	05D05	XZ27	QII1	€ 33.330,00	€ 40.662,60	**€ 41.647,60**
L3H3	2.3 Turbo D 135cv MT6	Manuale	Euro 6d-temp	05D05	XZ30	QJI1	€ 32.630,00	€ 39.808,60	**€ 40.793,60**
	2.3 Turbo D 150cv S&S MT6	Manuale	Euro 6d-temp	05D05	XZ30	Q961	€ 33.430,00	€ 40.784,60	**€ 41.769,60**
	2.3 Turbo D 150cv S&S MTA	Easytronic	Euro 6d-temp	05D05	XZ30	QAF1	€ 34.430,00	€ 42.004,60	**€ 42.989,60**
	2.3 Turbo D 180cv MT6	Manuale	Euro 6d-temp	05D05	XZ30	QSI1	€ 34.331,00	€ 41.883,82	**€ 42.868,82**
	2.3 Turbo D 180cv S&S MTA	Easytronic	Euro 6d-temp	05D05	XZ30	QBF1	€ 35.330,00	€ 43.102,60	**€ 44.087,60**
	2.3 Turbo D 145cv S&S MT6*	Manuale	Euro VId	05D05	XZ30	QHI1	€ 33.030,00	€ 40.296,60	**€ 41.281,60**
	2.3 Turbo D 163cv S&S MT6*	Manuale	Euro VId	05D05	XZ30	QII1	€ 34.030,00	€ 41.516,60	**€ 42.501,60**

***Esclusivamente per allestimenti/conversioni:**
***N.B.: con motori Euro VId su Trazione Anteriore è necessario ordinare tra gli opzionali il codice XIEV.**
Il codice XIEV significa che i veicoli Euro VId N1 FWD richiedono obbligatoriamente una massa di riferimento minima dopo la conversione di 2.380 kg.
Massa di riferimento = massa in ordine di marcia + 25 kg. Massa in ordine di marcia = massa veicolo non allestito + massa allestimento + 75 kg.

MOVANO FURGONE – PREZZI

Furgone 35q	Trazione Anteriore EDITION	Cambio	Normativa Emissioni	Codice Carrozzeria	Codice Versione	Codice Motore	Prezzi Listino IVA esclusa EURO	Prezzi Listino IVA inclusa EURO	Chiavi in mano IVA inclusa EURO
L3H2	2.3 Turbo D 135cv MT6	Manuale	Euro 6d-temp	05D05	XZ27	QJI2	€ 33.880,00	€ 41.333,60	**€ 42.318,60**
	2.3 Turbo D 150cv S&S MT6	Manuale	Euro 6d-temp	05D05	XZ27	Q962	€ 34.680,00	€ 42.309,60	**€ 43.294,60**
	2.3 Turbo D 150cv S&S MTA	Easytronic	Euro 6d-temp	05D05	XZ27	QAF2	€ 35.680,00	€ 43.529,60	**€ 44.514,60**
	2.3 Turbo D 180cv MT6	Manuale	Euro 6d-temp	05D05	XZ27	QSI2	€ 35.581,00	€ 43.408,82	**€ 44.393,82**
	2.3 Turbo D 180cv S&S MTA	Easytronic	Euro 6d-temp	05D05	XZ27	QBF2	€ 36.580,00	€ 44.627,60	**€ 45.612,60**
	2.3 Turbo D 145cv S&S MT6*	Manuale	Euro VId	05D05	XZ27	QHI2	€ 34.280,00	€ 41.821,60	**€ 42.806,60**
	2.3 Turbo D 163cv S&S MT6*	Manuale	Euro VId	05D05	XZ27	QII2	€ 35.280,00	€ 43.041,60	**€ 44.026,60**
L3H3	2.3 Turbo D 135cv MT6	Manuale	Euro 6d-temp	05D05	XZ30	QJI2	€ 34.580,00	€ 42.187,60	**€ 43.172,60**
	2.3 Turbo D 150cv S&S MT6	Manuale	Euro 6d-temp	05D05	XZ30	Q962	€ 35.380,00	€ 43.163,60	**€ 44.148,60**
	2.3 Turbo D 150cv S&S MTA	Easytronic	Euro 6d-temp	05D05	XZ30	QAF2	€ 36.380,00	€ 44.383,60	**€ 45.368,60**
	2.3 Turbo D 180cv MT6	Manuale	Euro 6d-temp	05D05	XZ30	QSI2	€ 36.281,00	€ 44.262,82	**€ 45.247,82**
	2.3 Turbo D 180cv S&S MTA	Easytronic	Euro 6d-temp	05D05	XZ30	QBF2	€ 37.280,00	€ 45.481,60	**€ 46.466,60**
	2.3 Turbo D 145cv S&S MT6*	Manuale	Euro VId	05D05	XZ30	QHI2	€ 34.980,00	€ 42.675,60	**€ 43.660,60**
	2.3 Turbo D 163cv S&S MT6*	Manuale	Euro VId	05D05	XZ30	QII2	€ 35.980,00	€ 43.895,60	**€ 44.880,60**

***Esclusivamente per allestimenti/conversioni:**
***N.B.: con motori Euro VId su Trazione Anteriore è necessario ordinare tra gli opzionali il codice XIEV.**
Il codice XIEV significa che i veicoli Euro VId N1 FWD richiedono obbligatoriamente una massa di riferimento minima dopo la conversione di 2.380 kg.
Massa di riferimento = massa in ordine di marcia + 25 kg. Massa in ordine di marcia = massa veicolo non allestito + massa allestimento + 75 kg.

MOVANO FURGONE – PREZZI

Furgone 35q	Trazione Posteriore	Cambio	Normativa Emissioni	Codice Carrozzeria	Codice Versione	Codice Motore	Prezzi Listino IVA esclusa EURO	Prezzi Listino IVA inclusa EURO	Chiavi in mano IVA inclusa EURO
L3H2	2.3 Turbo D 130cv MT6	Manuale	Euro VId	05D05	XZ15	QGI1	€ 32.630,00	€ 39.808,60	**€ 40.793,60**
	2.3 Turbo D 145cv S&S MT6	Manuale	Euro VId	05D05	XZ15	QHI1	€ 33.230,00	€ 40.540,60	**€ 41.525,60**
	2.3 Turbo D 163cv S&S MT6	Manuale	Euro VId	05D05	XZ15	QII1	€ 34.230,00	€ 41.760,60	**€ 42.745,60**
L3H3	2.3 Turbo D 130cv MT6	Manuale	Euro VId	05D05	XZ20	QGI1	€ 33.330,00	€ 40.662,60	**€ 41.647,60**
	2.3 Turbo D 145cv S&S MT6	Manuale	Euro VId	05D05	XZ20	QHI1	€ 33.930,00	€ 41.394,60	**€ 42.379,60**
	2.3 Turbo D 163cv S&S MT6	Manuale	Euro VId	05D05	XZ20	QII1	€ 34.930,00	€ 42.614,60	**€ 43.599,60**
L4H2	2.3 Turbo D 145cv S&S MT6	Manuale	Euro VId	05D05	XZ33	QHI1	€ 33.930,00	€ 41.394,60	**€ 42.379,60**
	2.3 Turbo D 163cv S&S MT6	Manuale	Euro VId	05D05	XZ33	QII1	€ 34.930,00	€ 42.614,60	**€ 43.599,60**
L4H3	2.3 Turbo D 145cv S&S MT6	Manuale	Euro VId	05D05	XZ34	QHI1	€ 34.630,00	€ 42.248,60	**€ 43.233,60**
	2.3 Turbo D 163cv S&S MT6	Manuale	Euro VId	05D05	XZ34	QII1	€ 35.630,00	€ 43.468,60	**€ 44.453,60**

Rif. Nota MKT-2020-284 del 8/10/2020

MOVANO FURGONE – PREZZI

Furgone 35q	Trazione Posteriore EDITION	Cambio	Normativa Emissioni	Codice Carrozzeria	Codice Versione	Codice Motore	Prezzi Listino IVA esclusa EURO	Prezzi Listino IVA inclusa EURO	Chiavi in mano IVA inclusa EURO
L3H2	2.3 Turbo D 130cv MT6	Manuale	Euro VId	05D05	XZ15	QGI2	€ 34.580,00	€ 42.187,60	**€ 43.172,60**
	2.3 Turbo D 145cv S&S MT6	Manuale	Euro VId	05D05	XZ15	QHI2	€ 35.180,00	€ 42.919,60	**€ 43.904,60**
	2.3 Turbo D 163cv S&S MT6	Manuale	Euro VId	05D05	XZ15	QII2	€ 36.181,00	€ 44.140,82	**€ 45.125,82**
L3H3	2.3 Turbo D 130cv MT6	Manuale	Euro VId	05D05	XZ20	QGI2	€ 35.280,00	€ 43.041,60	**€ 44.026,60**
	2.3 Turbo D 145cv S&S MT6	Manuale	Euro VId	05D05	XZ20	QHI2	€ 35.880,00	€ 43.773,60	**€ 44.758,60**
	2.3 Turbo D 163cv S&S MT6	Manuale	Euro VId	05D05	XZ20	QII2	€ 36.881,00	€ 44.994,82	**€ 45.979,82**
L4H2	2.3 Turbo D 145cv S&S MT6	Manuale	Euro VId	05D05	XZ33	QHI2	€ 35.880,00	€ 43.773,60	**€ 44.758,60**
	2.3 Turbo D 163cv S&S MT6	Manuale	Euro VId	05D05	XZ33	QII2	€ 36.880,00	€ 44.993,60	**€ 45.978,60**
L4H3	2.3 Turbo D 145cv S&S MT6	Manuale	Euro VId	05D05	XZ34	QHI2	€ 36.580,00	€ 44.627,60	**€ 45.612,60**
	2.3 Turbo D 163cv S&S MT6	Manuale	Euro VId	05D05	XZ34	QII2	€ 37.580,00	€ 45.847,60	**€ 46.832,60**

Rif. Nota MKT-2020-284 del 8/10/2020

MOVANO FURGONE – PREZZI

Furgone 35q	Trazione Posteriore Ruote Gemellate	Cambio	Normativa Emissioni	Codice Carrozzeria	Codice Versione	Codice Motore	Prezzi Listino IVA esclusa EURO	Prezzi Listino IVA inclusa EURO	Chiavi in mano IVA inclusa EURO
L3H2	2.3 Turbo D 130cv MT6	Manuale	Euro VId	05D05	XZ16	QGI1	€ 33.630,00	€ 41.028,60	**€ 42.013,60**
	2.3 Turbo D 145cv S&S MT6	Manuale	Euro VId	05D05	XZ16	QHI1	€ 34.230,00	€ 41.760,60	**€ 42.745,60**
	2.3 Turbo D 163cv S&S MT6	Manuale	Euro VId	05D05	XZ16	QII1	€ 35.230,00	€ 42.980,60	**€ 43.965,60**
L3H3	2.3 Turbo D 130cv MT6	Manuale	Euro VId	05D05	XZ21	QGI1	€ 34.330,00	€ 41.882,60	**€ 42.867,60**
	2.3 Turbo D 145cv S&S MT6	Manuale	Euro VId	05D05	XZ21	QHI1	€ 34.930,00	€ 42.614,60	**€ 43.599,60**
	2.3 Turbo D 163cv S&S MT6	Manuale	Euro VId	05D05	XZ21	QII1	€ 35.930,00	€ 43.834,60	**€ 44.819,60**
L4H2	2.3 Turbo D 130cv MT6	Manuale	Euro VId	05D05	XZ28	QGI1	€ 34.330,00	€ 41.882,60	**€ 42.867,60**
	2.3 Turbo D 145cv S&S MT6	Manuale	Euro VId	05D05	XZ28	QHI1	€ 34.930,00	€ 42.614,60	**€ 43.599,60**
	2.3 Turbo D 163cv S&S MT6	Manuale	Euro VId	05D05	XZ28	QII1	€ 35.930,00	€ 43.834,60	**€ 44.819,60**
L4H3	2.3 Turbo D 130cv MT6	Manuale	Euro VId	05D05	XZ31	QGI1	€ 35.030,00	€ 42.736,60	**€ 43.721,60**
	2.3 Turbo D 145cv S&S MT6	Manuale	Euro VId	05D05	XZ31	QHI1	€ 35.630,00	€ 43.468,60	**€ 44.453,60**
	2.3 Turbo D 163cv S&S MT6	Manuale	Euro VId	05D05	XZ31	QII1	€ 36.630,00	€ 44.688,60	**€ 45.673,60**

Rif. Nota MKT-2020-284 del 8/10/2020

MOVANO FURGONE – PREZZI

Furgone 35q	Trazione Posteriore Ruote Gemellate EDITION	Cambio	Normativa Emissioni	Codice Carrozzeria	Codice Versione	Codice Motore	Prezzi Listino IVA esclusa EURO	Prezzi Listino IVA inclusa EURO	Chiavi in mano IVA inclusa EURO
L3H2	2.3 Turbo D 130cv MT6	Manuale	Euro VId	05D05	XZ16	QGI2	€ 35.580,00	€ 43.407,60	**€ 44.392,60**
	2.3 Turbo D 145cv S&S MT6	Manuale	Euro VId	05D05	XZ16	QHI2	€ 36.180,00	€ 44.139,60	**€ 45.124,60**
	2.3 Turbo D 163cv S&S MT6	Manuale	Euro VId	05D05	XZ16	QII2	€ 37.180,00	€ 45.359,60	**€ 46.344,60**
L3H3	2.3 Turbo D 130cv MT6	Manuale	Euro VId	05D05	XZ21	QGI2	€ 36.280,00	€ 44.261,60	**€ 45.246,60**
	2.3 Turbo D 145cv S&S MT6	Manuale	Euro VId	05D05	XZ21	QHI2	€ 36.880,00	€ 44.993,60	**€ 45.978,60**
	2.3 Turbo D 163cv S&S MT6	Manuale	Euro VId	05D05	XZ21	QII2	€ 37.880,00	€ 46.213,60	**€ 47.198,60**
L4H2	2.3 Turbo D 130cv MT6	Manuale	Euro VId	05D05	XZ28	QGI2	€ 36.280,00	€ 44.261,60	**€ 45.246,60**
	2.3 Turbo D 145cv S&S MT6	Manuale	Euro VId	05D05	XZ28	QHI2	€ 36.880,00	€ 44.993,60	**€ 45.978,60**
	2.3 Turbo D 163cv S&S MT6	Manuale	Euro VId	05D05	XZ28	QII2	€ 37.880,00	€ 46.213,60	**€ 47.198,60**
L4H3	2.3 Turbo D 130cv MT6	Manuale	Euro VId	05D05	XZ31	QGI2	€ 36.980,00	€ 45.115,60	**€ 46.100,60**
	2.3 Turbo D 145cv S&S MT6	Manuale	Euro VId	05D05	XZ31	QHI2	€ 37.580,00	€ 45.847,60	**€ 46.832,60**
	2.3 Turbo D 163cv S&S MT6	Manuale	Euro VId	05D05	XZ31	QII2	€ 38.580,00	€ 47.067,60	**€ 48.052,60**

Rif. Nota MKT-2020-284 del 8/10/2020

MOVANO FURGONE – PREZZI

Furgone 45q	Trazione Posteriore Ruote Gemellate	Cambio	Normativa Emissioni	Codice Carrozzeria	Codice Versione	Codice Motore	Prezzi Listino IVA esclusa EURO	Prezzi Listino IVA inclusa EURO	Chiavi in mano IVA inclusa EURO
L3H2	2.3 Turbo D 130cv MT6	Manuale	Euro VId	05D05	XZ17	QGI1	€ 35.630,00	€ 43.468,60	**€ 44.453,60**
	2.3 Turbo D 145cv S&S MT6	Manuale	Euro VId	05D05	XZ17	QHI1	€ 36.230,00	€ 44.200,60	**€ 45.185,60**
	2.3 Turbo D 163cv S&S MT6	Manuale	Euro VId	05D05	XZ17	QII1	€ 37.230,00	€ 45.420,60	**€ 46.405,60**
L3H3	2.3 Turbo D 130cv MT6	Manuale	Euro VId	05D05	XZ22	QGI1	€ 36.330,00	€ 44.322,60	**€ 45.307,60**
	2.3 Turbo D 145cv S&S MT6	Manuale	Euro VId	05D05	XZ22	QHI1	€ 36.930,00	€ 45.054,60	**€ 46.039,60**
	2.3 Turbo D 163cv S&S MT6	Manuale	Euro VId	05D05	XZ22	QII1	€ 37.930,00	€ 46.274,60	**€ 47.259,60**
L4H2	2.3 Turbo D 130cv MT6	Manuale	Euro VId	05D05	XZ29	QGI1	€ 36.330,00	€ 44.322,60	**€ 45.307,60**
	2.3 Turbo D 145cv S&S MT6	Manuale	Euro VId	05D05	XZ29	QHI1	€ 36.930,00	€ 45.054,60	**€ 46.039,60**
	2.3 Turbo D 163cv S&S MT6	Manuale	Euro VId	05D05	XZ29	QII1	€ 37.930,00	€ 46.274,60	**€ 47.259,60**
L4H3	2.3 Turbo D 130cv MT6	Manuale	Euro VId	05D05	XZ32	QGI1	€ 37.030,00	€ 45.176,60	**€ 46.161,60**
	2.3 Turbo D 145cv S&S MT6	Manuale	Euro VId	05D05	XZ32	QHI1	€ 37.630,00	€ 45.908,60	**€ 46.893,60**
	2.3 Turbo D 163cv S&S MT6	Manuale	Euro VId	05D05	XZ32	QII1	€ 38.630,00	€ 47.128,60	**€ 48.113,60**

Rif. Nota MKT-2020-284 del 8/10/2020

MOVANO FURGONE – PREZZI

Furgone 45q	Trazione Posteriore Ruote Gemellate EDITION	Cambio	Normativa Emissioni	Codice Carrozzeria	Codice Versione	Codice Motore	Prezzi Listino IVA esclusa EURO	Prezzi Listino IVA inclusa EURO	Chiavi in mano IVA inclusa EURO
L3H2	2.3 Turbo D 130cv MT6	Manuale	Euro VId	05D05	XZ17	QGI2	€ 37.580,00	€ 45.847,60	**€ 46.832,60**
	2.3 Turbo D 145cv S&S MT6	Manuale	Euro VId	05D05	XZ17	QHI2	€ 38.180,00	€ 46.579,60	**€ 47.564,60**
	2.3 Turbo D 163cv S&S MT6	Manuale	Euro VId	05D05	XZ17	QII2	€ 39.180,00	€ 47.799,60	**€ 48.784,60**
L3H3	2.3 Turbo D 130cv MT6	Manuale	Euro VId	05D05	XZ22	QGI2	€ 38.280,00	€ 46.701,60	**€ 47.686,60**
	2.3 Turbo D 145cv S&S MT6	Manuale	Euro VId	05D05	XZ22	QHI2	€ 38.880,00	€ 47.433,60	**€ 48.418,60**
	2.3 Turbo D 163cv S&S MT6	Manuale	Euro VId	05D05	XZ22	QII2	€ 39.880,00	€ 48.653,60	**€ 49.638,60**
L4H2	2.3 Turbo D 130cv MT6	Manuale	Euro VId	05D05	XZ29	QGI2	€ 38.280,00	€ 46.701,60	**€ 47.686,60**
	2.3 Turbo D 145cv S&S MT6	Manuale	Euro VId	05D05	XZ29	QHI2	€ 38.880,00	€ 47.433,60	**€ 48.418,60**
	2.3 Turbo D 163cv S&S MT6	Manuale	Euro VId	05D05	XZ29	QII2	€ 39.880,00	€ 48.653,60	**€ 49.638,60**
L4H3	2.3 Turbo D 130cv MT6	Manuale	Euro VId	05D05	XZ32	QGI2	€ 38.980,00	€ 47.555,60	**€ 48.540,60**
	2.3 Turbo D 145cv S&S MT6	Manuale	Euro VId	05D05	XZ32	QHI2	€ 39.580,00	€ 48.287,60	**€ 49.272,60**
	2.3 Turbo D 163cv S&S MT6	Manuale	Euro VId	05D05	XZ32	QII2	€ 40.580,00	€ 49.507,60	**€ 50.492,60**

Rif. Nota MKT-2020-284 del 8/10/2020

LISTINO MOVANO FURGONE DOPPIA CABINA

Furgone 33q Doppia Cabina	Trazione Anteriore	Cambio	Normativa emissioni	Codice Carrozzeria	Codice Versione	Codice Motore	Prezzi Listino IVA esclusa EURO	Prezzi Listino IVA inclusa EURO	Chiavi in mano IVA inclusa EURO
L1H1	2.3 Turbo D 135cv MT6	Manuale	Euro 6d-temp	05DC5	XZ02	QJI1	€ 31.130,00	€ 37.978,60	**€ 38.963,60**
	2.3 Turbo D 150cv S&S MT6	Manuale	Euro 6d-temp	05DC5	XZ02	Q961	€ 31.930,00	€ 38.954,60	**€ 39.939,60**
	2.3 Turbo D 150cv S&S MTA	Easytronic	Euro 6d-temp	05DC5	XZ02	QAF1	€ 32.930,00	€ 40.174,60	**€ 41.159,60**
	2.3 Turbo D 180cv MT6	Manuale	Euro 6d-temp	05DC5	XZ02	QSI1	€ 32.830,00	€ 40.052,60	**€ 41.037,60**
	2.3 Turbo D 180cv S&S MTA	Easytronic	Euro 6d-temp	05DC5	XZ02	QBF1	€ 33.830,00	€ 41.272,60	**€ 42.257,60**
L1H2	2.3 Turbo D 135cv MT6	Manuale	Euro 6d-temp	05DC5	XZ05	QJI1	€ 31.830,00	€ 38.832,60	**€ 39.817,60**
	2.3 Turbo D 150cv S&S MT6	Manuale	Euro 6d-temp	05DC5	XZ05	Q961	€ 32.630,00	€ 39.808,60	**€ 40.793,60**
	2.3 Turbo D 150cv S&S MTA	Easytronic	Euro 6d-temp	05DC5	XZ05	QAF1	€ 33.630,00	€ 41.028,60	**€ 42.013,60**
	2.3 Turbo D 180cv MT6	Manuale	Euro 6d-temp	05DC5	XZ05	QSI1	€ 33.530,00	€ 40.906,60	**€ 41.891,60**
	2.3 Turbo D 180cv S&S MTA	Easytronic	Euro 6d-temp	05DC5	XZ05	QBF1	€ 34.530,00	€ 42.126,60	**€ 43.111,60**
L2H2	2.3 Turbo D 135cv MT6	Manuale	Euro 6d-temp	05DC5	XZ13	QJI1	€ 32.530,00	€ 39.686,60	**€ 40.671,60**
	2.3 Turbo D 150cv S&S MT6	Manuale	Euro 6d-temp	05DC5	XZ13	Q961	€ 33.330,00	€ 40.662,60	**€ 41.647,60**
	2.3 Turbo D 150cv S&S MTA	Easytronic	Euro 6d-temp	05DC5	XZ13	QAF1	€ 34.330,00	€ 41.882,60	**€ 42.867,60**
	2.3 Turbo D 180cv MT6	Manuale	Euro 6d-temp	05DC5	XZ13	QSI1	€ 34.230,00	€ 41.760,60	**€ 42.745,60**
	2.3 Turbo D 180cv S&S MTA	Easytronic	Euro 6d-temp	05DC5	XZ13	QBF1	€ 35.230,00	€ 42.980,60	**€ 43.965,60**

Cliccare sul simbolo "Home" per tornare alla pagina iniziale

Rif. Nota MKT-2020-284 del 8/10/2020

MOVANO FURGONE DOPPIA CABINA – PREZZI

Furgone 35q Doppia Cabina	Trazione Anteriore	Cambio	Normativa emissioni	Codice Carrozzeria	Codice Versione	Codice Motore	Prezzi Listino IVA esclusa EURO	Prezzi Listino IVA inclusa EURO	Chiavi in mano IVA inclusa EURO
L1H1	2.3 Turbo D 135cv MT6	Manuale	Euro 6d-temp	05DC5	XZ03	QJI1	€ 31.830,00	€ 38.832,60	**€ 39.817,60**
	2.3 Turbo D 150cv S&S MT6	Manuale	Euro 6d-temp	05DC5	XZ03	Q961	€ 32.630,00	€ 39.808,60	**€ 40.793,60**
	2.3 Turbo D 150cv S&S MTA	Easytronic	Euro 6d-temp	05DC5	XZ03	QAF1	€ 33.630,00	€ 41.028,60	**€ 42.013,60**
	2.3 Turbo D 180cv MT6	Manuale	Euro 6d-temp	05DC5	XZ03	QSI1	€ 33.530,00	€ 40.906,60	**€ 41.891,60**
	2.3 Turbo D 180cv S&S MTA	Easytronic	Euro 6d-temp	05DC5	XZ03	QBF1	€ 34.530,00	€ 42.126,60	**€ 43.111,60**
L1H2	2.3 Turbo D 135cv MT6	Manuale	Euro 6d-temp	05DC5	XZ06	QJI1	€ 32.530,00	€ 39.686,60	**€ 40.671,60**
	2.3 Turbo D 150cv S&S MT6	Manuale	Euro 6d-temp	05DC5	XZ06	Q961	€ 33.330,00	€ 40.662,60	**€ 41.647,60**
	2.3 Turbo D 150cv S&S MTA	Easytronic	Euro 6d-temp	05DC5	XZ06	QAF1	€ 34.330,00	€ 41.882,60	**€ 42.867,60**
	2.3 Turbo D 180cv MT6	Manuale	Euro 6d-temp	05DC5	XZ06	QSI1	€ 34.230,00	€ 41.760,60	**€ 42.745,60**
	2.3 Turbo D 180cv S&S MTA	Easytronic	Euro 6d-temp	05DC5	XZ06	QBF1	€ 35.230,00	€ 42.980,60	**€ 43.965,60**

Furgone 35q Doppia Cabina	Trazione Anteriore	Cambio	Normativa emissioni	Codice Carrozzeria	Codice Versione	Codice Motore	Prezzi Listino IVA esclusa EURO	Prezzi Listino IVA inclusa EURO	Chiavi in mano IVA inclusa EURO
L2H2	2.3 Turbo D 135cv MT6	Manuale	Euro 6d-temp	05DC5	XZ14	QJI1	€ 33.230,00	€ 40.540,60	**€ 41.525,60**
	2.3 Turbo D 150cv S&S MT6	Manuale	Euro 6d-temp	05DC5	XZ14	Q961	€ 34.030,00	€ 41.516,60	**€ 42.501,60**
	2.3 Turbo D 150cv S&S MTA	Easytronic	Euro 6d-temp	05DC5	XZ14	QAF1	€ 35.030,00	€ 42.736,60	**€ 43.721,60**
	2.3 Turbo D 180cv MT6	Manuale	Euro 6d-temp	05DC5	XZ14	QSI1	€ 34.930,00	€ 42.614,60	**€ 43.599,60**
	2.3 Turbo D 180cv S&S MTA	Easytronic	Euro 6d-temp	05DC5	XZ14	QBF1	€ 35.930,00	€ 43.834,60	**€ 44.819,60**
L3H2	2.3 Turbo D 135cv MT6	Manuale	Euro 6d-temp	05DC5	XZ27	QJI1	€ 33.930,00	€ 41.394,60	**€ 42.379,60**
	2.3 Turbo D 150cv S&S MT6	Manuale	Euro 6d-temp	05DC5	XZ27	Q961	€ 34.730,00	€ 42.370,60	**€ 43.355,60**
	2.3 Turbo D 150cv S&S MTA	Easytronic	Euro 6d-temp	05DC5	XZ27	QAF1	€ 35.730,00	€ 43.590,60	**€ 44.575,60**
	2.3 Turbo D 180cv MT6	Manuale	Euro 6d-temp	05DC5	XZ27	QSI1	€ 35.630,00	€ 43.468,60	**€ 44.453,60**
	2.3 Turbo D 180cv S&S MTA	Easytronic	Euro 6d-temp	05DC5	XZ27	QBF1	€ 36.630,00	€ 44.688,60	**€ 45.673,60**

Rif. Nota MKT-2020-284 del 8/10/2020

MOVANO FURGONE DOPPIA CABINA – PREZZI

Furgone 35q Doppia Cabina	Trazione Posteriore	Cambio	Normativa emissioni	Codice Carrozzeria	Codice Versione	Codice Motore	Prezzi Listino IVA esclusa EURO	Prezzi Listino IVA inclusa EURO	Chiavi in mano IVA inclusa EURO
L3H2	2.3 Turbo D 130cv MT6	Manuale	Euro VId	05DC5	XZ15	QGI1	€ 34.630,00	€ 42.248,60	**€ 43.233,60**
	2.3 Turbo D 145cv S&S MT6	Manuale	Euro VId	05DC5	XZ15	QHI1	€ 35.230,00	€ 42.980,60	**€ 43.965,60**
	2.3 Turbo D 163cv S&S MT6	Manuale	Euro VId	05DC5	XZ15	QII1	€ 36.230,00	€ 44.200,60	**€ 45.185,60**

Furgone 35q Doppia Cabina	Trazione Posteriore Ruote Gemellate	Cambio	Normativa emissioni	Codice Carrozzeria	Codice Versione	Codice Motore	Prezzi Listino IVA esclusa EURO	Prezzi Listino IVA inclusa EURO	Chiavi in mano IVA inclusa EURO
L3H2	2.3 Turbo D 130cv MT6	Manuale	Euro VId	05DC5	XZ16	QGI1	€ 35.630,00	€ 43.468,60	**€ 44.453,60**
	2.3 Turbo D 145cv S&S MT6	Manuale	Euro VId	05DC5	XZ16	QHI1	€ 36.230,00	€ 44.200,60	**€ 45.185,60**
	2.3 Turbo D 163cv S&S MT6	Manuale	Euro VId	05DC5	XZ16	QII1	€ 37.230,00	€ 45.420,60	**€ 46.405,60**

Furgone 45q Doppia Cabina	Trazione Posteriore Ruote Gemellate	Cambio	Normativa emissioni	Codice Carrozzeria	Codice Versione	Codice Motore	Prezzi Listino IVA esclusa EURO	Prezzi Listino IVA inclusa EURO	Chiavi in mano IVA inclusa EURO
L3H2	2.3 Turbo D 130cv MT6	Manuale	Euro VId	05DC5	XZ17	QGI1	€ 37.630,00	€ 45.908,60	**€ 46.893,60**
	2.3 Turbo D 145cv S&S MT6	Manuale	Euro VId	05DC5	XZ17	QHI1	€ 38.230,00	€ 46.640,60	**€ 47.625,60**
	2.3 Turbo D 163cv S&S MT6	Manuale	Euro VId	05DC5	XZ17	QII1	€ 39.230,00	€ 47.860,60	**€ 48.845,60**

Rif. Nota MKT-2020-284 del 8/10/2020

MOVANO FURGONE – DOTAZIONI DI SERIE

FURGONE	FURGONE EDITION	FURGONE DOPPIA CABINA
SICUREZZA	**= FURGONE +**	**= FURGONE +**
ABS, EBD, TC + Hill Holder + Side Wind Assist	**INTERNI E COMFORT**	**SICUREZZA**
AJ3-Airbag lato guida	C60-Climatizzatore manuale	K2F-Panchetta posteriore a 4 posti con cinture di sicurezza e poggiatesta individuali integrati
P34-Ruota di scorta di dimensioni normali (solo TP)	BA3-Cassetto portaoggetti scorrevole	K2F-Paratia divisoria tra la 2^ fila di sedili ed il vano di carico
CTG-Sistema di ancoraggio del carico (sul pavimento)	B9J-Vano portaoggetti centrale sul cruscotto	**ESTERNI**
AX6-Paratia divisoria metallica	VB0-Tavolo estraibile con portabicchiere	BSA-Porta scorrevole lato destra vetrata (**NO BSJ**)
T7E-Luci diurne a LED	Non disponibile con opt AK5, AJ7 e AP0	BTE-Vetro fisso su pannello posteriore sinistro
CE1-Sensore crepuscolare (Accensione automatica dei fari) & Sensore pioggia (no su 45 Q.li)	B21-Sedile guidatore comfort con regolazione a 6 vie, bracciolo e supporto lombare	**INTERNI E COMFORT**
Q8D-Paraspruzzi anteriori	ANY-Anelli di ancoraggio laterali nel vano di carico	ASY-Sedile passeggeri doppio multifunzione con vano portaoggetti sotto la seduta, piano girevole.
MECCANICA	K34-Cruise control	NO SU XZ16 che ha di serie sedile singolo quindi è 6 posti
KW6-Alternatore rinforzato da 185 A	UD5-Sensori di parcheggio anteriori e posteriori	
Ruote da 16''	UD7-Sensori di parcheggio posteriori in caso di mezzi prelevati da stock europeo (che contengono il codice OBX nella stringa delle opzioni)	
NH1-Serbatoio carburante da 80 litri	ASY-Sedile passeggeri doppio multifunzione con vano portaoggetti sotto la seduta, piano girevole	
V8F-Capacità di traino incrementata 3500 kg	AXG-Alzacristallo elettrico conducente con funzione one touch	
Standard su Van solo per: XZ16, XZ21, XZ28 e XZ31	5PA-Rivestimento isolante della paratia	
Standard su Van Doppia Cabina solo per: XZ16	**INFOTAINMENT**	
ESTERNI	1OR-Navi 50 Intellilink 7" con radio DAB	
BSJ-Porta scorrevole lato destro lamierata (**NO su Doppia Cabina**)	2OS-Navi 50 Intellilink 7" senza radio DAB in caso di mezzi prelevati da stock europeo* (che contengono il codice OBX nella stringa delle opzioni). Si consiglia di verificare con il reparto marketing la presenza del DAB.	
J1W-Porte posteriori lamierate con apertura a 180°	*Produzione fino a Giugno 2020	
VF6-Paraurti posteriore con gradino integrato (solo TP)	**ESTERNI**	
INTERNI E COMFORT	BSJ-Porta scorrevole lato destro	
A51-Sedile conducente regolabile a 6 vie con bracciolo	QP9-Copricerchi (solo per trazione anteriore)	
AE0-Panchetta anteriore biposto		
DJ8-Specchietti riscaldabili e regolabili elettricamente		
CLB-Chiusura centralizzata con telecomando a 3 pulsanti		
A32-Alzacristalli elettrici		
R15-Finitura metallica opaca delle bocchette		
U68-Computer di bordo		
INFOTAINMENT		
2L1-Radio R15 con Bluetooth e porta USB + DAB		

MOVANO FURGONE – OPZIONI

				Furgone		Furgone Edition		Furgone D. Cabina		
Cod	Sicurezza	Prezzo IVA Esclusa	Prezzo IVA Inclusa	TA	TP	TA	TP	TA	TP	Note
AK5	Airbag lato passeggeri	270,00	329,40	○	○	○	○	○	○	Solo senza B9J, VB0. Standard con OFM. Su Edition elimina B9J e VB0
AP0	Airbag laterale lato guida	150,00	183,00	○	○	○	○	○	○	Solo con: AJ3, AK5. Solo senza A5Z. Standard con OFM
AJ7	Airbag laterali lato guida & passeggero	500,00	610,00	○	○	-	-	-	-	(Solo con: AE1, AHZ) (Solo senza: A5Z, B9J, HMG, OFM, VB0). Su Edition elimina B9J e VB0
AX9	Paratia divisoria vetrata	250,00	305,00	○	○	○	○	-	-	
AYB	Paratia divisoria in acciaio vetrata e con griglia	200,00	244,00	○	○	○	○	-	-	
AA0	Eliminazione paratia divisoria	50,00	61,00	○	○	-	-	●	●	Se con C61, obbligatorio OAL. Solo senza 5PA e XZ48
KYJ	Limitatore di velocità (90 kph)	50,00	61,00	○	○	○	○	○	○	Non disponibile su XZ17, XZ22, XZ29 e XZ32
KYK	Limitatore di velocità (100 kph)	50,00	61,00	○	○	○	○	○	○	Non disponibile su XZ17, XZ22, XZ29 e XZ32
KYL	Limitatore di velocità (110 kph)	50,00	61,00	○	○	○	○	○	○	Non disponibile su XZ17, XZ22, XZ29 e XZ32
KYM	Limitatore di velocità (130 kph)	50,00	61,00	○	○	○	○	○	○	Non disponibile su XZ17, XZ22, XZ29 e XZ32
UTK	Chiusura centralizzata di sicurezza	50,00	61,00	○	○	○	○	○	○	
UA6	Antifurto sonoro	450,00	549,00	○	○	○	○	○	○	
T3U	Fari Fendinebbia	250,00	305,00	○	○	○	○	○	○	
NRK	Pneumatici All Season	200,00	244,00	○ / -	○ / -	○ / -	○ / -	○	○ / -	N.D. su versioni FWD XZ01, XZ04 N.D. su versioni RWD XZ15, XZ20, XZ33, XZ34 N.D. su versioni Doppia Cabina RWD XZ15, XZ16
P34	Ruota di scorta	120,00	146,40	○	●	○	●	○	●	

Legenda: ● Serie ○ Opzionale - Non disponibile

Rif. Nota MKT-2020-284 del 8/10/2020

MOVANO FURGONE – OPZIONI

				Furgone		Furgone Edition		Furgone D. Cabina		
Cod	Esterni - Colori & Configurazioni	Prezzo IVA Esclusa	Prezzo IVA Inclusa	TA	TP	TA	TP	TA	TP	Note
	Vernice Metallizzata	500,00	610,00	○	○	○	○	○	○	Per i colori ed i codici disponibili consultare la sezione colori - interni
GBP	Colori speciali	550,00	671,00	○	○	○	○	○	○	Solo con OAL. Prima di inserire l'ordine verificare la disponibilità con il reparto marketing prodotto
BTB	Eliminazione porta scorrevole lato destro	-200,00	-244,00	○	○	○	○	-	-	Su L1 solo senza: N18, XIEX. Su L2, L3, L4 solo senza B68, XIEX, XIEY
BSK	Porta scorrevole sinistra	500,00	610,00	○	○	○	○	-	-	(Solo senza BTB)
BSA	Porta scorrevole destra vetrata	100,00	122,00	○	○	○	○	●	●	Se con BSB o BTE, non con N20 o XIEY
BSB	Porta scorrevole sinistra vetrata	580,00	707,60	○	○	○	○	○	○	(Solo con: BSA) (Solo senza: N20, XIEY) Non disponibile su Doppia Cabina XZ15
A10	Vetratura completa	300,00	366,00	○	○	○	○	-	-	Sempre con J1T o J1X. Solo con: • BSA e BSB o BTE. • BSC e BSD o BTG. Solo senza AA5
BTE	Vetro fisso su pannello lato sinistro	100,00	122,00	○	○	○	○	●	●	(Solo con: BSA) (Solo senza: N20, XIEY)
BTG	Vetro scorrevole su pannello lato sinistro	220,00	268,40	○	○	○	○	○	○	(Solo con: BSC) (Solo senza: N20, XIEY)
BSD	Vetro scorrevole su porta scorrevole sinistra	500,00	610,00	○	○	○	○	○	○	(Solo con: BSC) (Solo senza: N20, XIEY) Non disponibile su Doppia Cabina XZ15
BSC	Vetro scorrevole su porta scorrevole destra	220,00	268,40	○	○	○	○	○	○	Furgone, Furgone Edition, Furgone D. Cabina: (Solo con: BTG) (Solo senza: N20, XIEY) Furgone D. Cabina eccetto XZ15: (Solo con: BSD) (Solo senza: N20, XIEY)
J1X	Porte posteriori con apertura a 180° - Vetrate	100,00	122,00	○	○	○	○	○	○	(Solo senza: HMF)
7U4	Porte posteriori con apertura a 270°	305,00	372,10	○	○	○	○	○	○	Non disponibile su versioni L1, standard con HMF. Solo su Furgone e Furgone Edition, standard con XIEX, XIEY
J1T	Porte posteriori con apertura a 270° - Vetrate	200,00	244,00	○	○	○	○	○	○	Non disponibile su versioni L1

MOVANO FURGONE – OPZIONI

				Furgone		Furgone Edition		Furgone D. Cabina		
Cod	Interni - Comfort	Prezzo IVA Esclusa	Prezzo IVA Inclusa	TA	TP	TA	TP	TA	TP	Note
C60	Climatizzatore Manuale	1.000,00	1.220,00	○	○	●	●	○	○	Standard con XIFK
C61	Climatizzatore elettronico ECC	1.500,00	1.830,00	○	○	-	-	○	○	Standard con XZ48
		750,00	915,00	-	-	○	○	-	-	
PPI	Rivestimento tetto e laterale per Doppia Cabina	500,00	610,00	-	-	-	-	○	○	(Solo senza: BSB BSD). ND su versioni XZ05 e XZ06
A5Z	Sedile lato guida sospeso con bracciolo fisso	950,00	1.159,00	○	○	-	-	○	○	(Solo senza: AJ7, AP0, A51, OFM, TAVX). Standard con HMG. ND su Doppia Cabina versioni XZ05, XZ06, XZ13, XZ14
		451,00	550,22	-	-	○	○	-	-	Non con motori euro 6d-temp (QJI, Q96, QVI, QAF, QBF) & (BSB&BSA) o (BSK&BSJ) o (BSC&BSD)
ARV	Sedile passeggeri doppio multifunzione con piano girevole e portabicchieri	40,00	48,80	○	○	-	-	-	-	Solo con TAVX
ASY	Sedile passeggeri doppio multifunzione con vano portaoggetti sotto la seduta, piano girevole e portabicchieri	300,00	366,00	○	○	●	●	●	●	(Solo senza: TAVX). Standard con XZ49. Su Furgone D.C.: non su XZ16, su XZ27 solo con BSA & BTE o BSC & BTG
AE1	Sedile passeggero singolo	100,00	122,00	○	○	-	-	○ / -	○ / -	Standard su Doppia Cabina XZ16 (che è 6 posti). ND Doppia Cabina XZ02, XZ03, XZ05, XZ06
AHZ	Sedile passeggero singolo comfort, bracciolo e supporto lombare	150,00	183,00	○	○	-	-	○ / -	○ / -	(Solo con: B21 o A5Z). ND Doppia Cabina XZ02, XZ03, XZ05, XZ06
B21	Sedile lato guida comfort, bracciolo e supporto lombare, regolazione 6 vie	180,00	219,60	○	○	●	●	○	○	(Solo senza: A51, HMG , XiC6)
C37	Sedile guida riscaldabile	100,00	122,00	○	○	○	○	○	○	(Solo senza: TAVX, KA1)
KA1	Sedili guida e passeggero riscaldabili	170,00	207,40	○	○	○	○	-	-	(Solo con: AE1, AHZ) (Solo senza: TAVX, C37)
UD7	Sistema di assistenza al parcheggio (sensori posteriori)	250,00	305,00	○	○	-	-	○	○	Solo senza UVC, UD5, UE5. Standard con HMF.
UD5	Sistema di assistenza al parcheggio (sensori anteriori e posteriori)	350,00	427,00	○	○	●	●	○	○	Non con UD7, UVC, UE5.
UVC	Telecamera posteriore	250,00	305,00	○	○	-	-	○	○	Solo senza UD5, UE5.
UE5	Sensori di parcheggio anteriori e posteriori con telecamera posteriore	550,00	671,00	○	○	-	-	○	○	Non con UD7, UVC, UD5. Standard con XZ52
		250,00	305,00	-	-	○	○	-	-	

MOVANO FURGONE – OPZIONI

				Furgone		Furgone Edition		Furgone D. Cabina		
Cod	Interni - Comfort	Prezzo IVA Esclusa	Prezzo IVA Inclusa	TA	TP	TA	TP	TA	TP	Note
5J6	Rear vision (Permanent rear view camera)	700,00	854,00	○	○	○	○	○	○	Solo con 7U4
K34	Cruise Control	200,00	244,00	○	○	●	●	○	○	Standard con OFM, XZ48
TGF	Tachigrafo digitale	550,00	671,00	○	○	○	○	○	○	Include opzione KC6 Standard su XZ17, XZ22, XZ29 e XZ32
DT4	Smoker Pack	50,00	61,00	○	○	○	○	○	○	
K4C	Caricatore wireless per smartphone	65,00	79,30	○	○	○	○	○	○	Non con UL5, XX5
SVM	Supporto Tablet estraibile	130,00	158,60	○	○	○	○	○	○	
VB0	Tavolo estraibile e portabicchiere	85,00	103,70	○	○	●	●	○	○	Standard con XZ49. Solo con AJ3
BA3	Cassetto portaoggetti scorrevole	75,00	91,50	○	○	●	●	○	○	Standard con XZ49

Cod	Infotainment	Prezzo IVA Esclusa	Prezzo IVA Inclusa	TA	TP	TA	TP	TA	TP	
XX5	Predisposizione radio	-50,00	-61,00	○	○	-	-	○	○	(Solo senza: UL5)
UL5	Eliminazione radio	-60,00	-73,20	○	○	-	-	○	○	(Cablaggi a vista)
1OR	**Radio NAVI50 Intellilink 7" Touch-Screen + DAB** con Bluetooth®, USB, aux-in, 2x20W e comandi al volante.Mappe Europa dell'Ovest. Visualizzazione Informazioni traffico, Android Auto, Apple Car Play, smartphone voice control.	650,00	793,00	○	○	●	●	○	○	Solo senza: UL5. Standard con XIFK, XZ48
2L9	**Radio NAVI80 Intellilink + DAB** Sistema di navigazione Touchscreen 7'', porta USB e aux-in + lettore SD card, TomTom Live services (fino al 2020), DAB & CD, Android Auto	1.600,00	1.952,00	○	○	○	○	○	○	(Solo senza UL5)

MOVANO FURGONE – OPZIONI

				Furgone		Furgone Edition		Furgone D. Cabina		
Cod	Funzionalità - Allestimenti	Prezzo IVA Esclusa	Prezzo IVA Inclusa	TA	TP	TA	TP	TA	TP	Note
F47	Sospensioni pneumatiche	2.400,00	2.928,00	○	-	○	-	-	-	(Solo con: KC6 & KPD) (Solo versioni XZ02, XZ03, XZ05, XZ06, XZ13, XZ14, XZ18, XZ19, XZ27, XZ30)
G94	Differenziale posteriore autobloccante	450,00	549,00	-	○	-	○	-	○	Solo con trazione posteriore RWD. Con HMG standard.
VF6	Paraurti posteriore con gradino integrato	300,00	366,00	○	●	○	●	○	●	Sui TA, standard con XIEY
NH7	Serbatoio carburante da 105l	100,00	122,00	○	○	○	○	-	○ / -	Standard su Furgone versioni XZ15 e XZ20 Non disponibile su Doppia Cabina 33 e 35 q.li (dispo solo su XZ17)
VR2	Gancio traino	350,00	427,00	○	○	○	○	○	○	Standard con HMF, HMG
KPD	Presa Allestitori 6 pin	150,00	183,00	○	○	○	○	○	○	Standard con V66
KC6	CAN bus per allestitori	250,00	305,00	○	○	○	○	○	○	Standard con TGF
V66	Predisposizione presa di forza al motore	200,00	244,00	○	○	○	○	○	○	Su FWD solo con motori QJI, Q96, QVI. Solo con C60 o C61. Include KPD (presa allestitori). Solo con trasmissione manuale
UF3	Regolazione manuale del minimo (per allestitori)	150,00	183,00	○	○	○	○	○	○	(Solo senza M1F). Con motori: Q96, QAF, QGI, QHI, QII ..... Elimina funzionalità EcoMode
XBGN	Predisposizione all wheel drive Oberaigner	600,00	732,00	-	○	-	○	-	○	Solo con G94. Non con NH7, M1F, 1OR. Non disponibile su Furgone versioni XZ15 e XZ20
K69	Terza chiave	150,00	183,00	○	○	○	○	○	○	
TAVX	Interni in vinile	20,00	24,40	○	○	-	-	-	-	(Solo senza: ASY, A5Z, C37, KA1)
Q8H	Paraspruzzi anteriori e posteriori	50,00	61,00	○	○	○	○	○	○	
QP9	Copriruota integrali	50,00	61,00	○	○ / -	●	-	○	○ / -	ND con ruote posteriori gemellate
C49	Lunotto termico	130,00	158,60	○	○	○	○	○	○	(Solo con: J1T o J1X)

MOVANO FURGONE – OPZIONI

				Furgone		Furgone Edition		Furgone D. Cabina		
Cod	Vano di carico	Prezzo IVA Esclusa	Prezzo IVA Inclusa	TA	TP	TA	TP	TA	TP	Note
8G9	Luci LED vano di carico (1 per lato)	50,00	61,00	○	○	○	○	○	○	Standard con XIEX, XIEY
KC8	Presa di corrente nel vano di carico	50,00	61,00	○	○	○	○	○	○	
B68	Pavimentazione in legno rivestito in resina per L1 e L2	350,00	427,00	○	○	○	○	-	-	
B68	Pavimentazione in legno rivestito in resina per L3 e L4	450,00	549,00	○	○	○	○	-	-	
N18	Rivestimento in legno delle fiancate del vano di carico (mezza altezza)	250,00	305,00	○	○	○	○	-	-	(Solo senza: N20)
N20	Rivestimento in legno del vano di carico a tutta altezza (compresi passaruota)	700,00	854,00	○	○	○	○	-	-	(Solo con: B68) (Solo senza:A10, N18)
XBCE	Rivestimento del piano di carico con materiale antiscivolo e 2 binari in alluminio al pavimento	800,00	976,00	○	-	○	-	-	-	(Solo senza: B68) (Solo versioni XZ13, XZ14, XZ18, XZ19, XZ27, XZ30)
XBDB	Rivestimento del piano di carico con materiale antiscivolo, 2 binari al pavimento e 2 al tetto	1.100,00	1.342,00	○	-	○	-	-	-	(Solo senza: B68) (Solo versioni XZ13, XZ14, XZ27)
XBDI	Paratia divisoria mobile per binari pavimento/tetto	2.200,00	2.684,00	○	-	○	-	-	-	(Solo con: XBDB) (Solo versioni XZ13, XZ14, XZ27)
XBDT	Barre di bloccaggio adattabili ai binari sulle pareti laterali oppure ai binari sul pavimento/tetto	250,00	305,00	○	-	○	-	-	-	(Solo con: - XBCE e XBBA o XBCO. - Su H3, solo utilizzo orizzontale, solo con XBBA o XBCO o XBDB (Solo versioni XZ13, XZ14, XZ18, XZ19, XZ27, XZ30)
XBFV	Cinghie di bloccaggio del carico (2 unità) di 3000 mm di lunghezza per binari al pavimento	60,00	73,20	○	-	○	-	-	-	(Solo con: XBBA, XBCE, XBCo, XBDB) (Solo versioni XZ13, XZ14, XZ18, XZ19, XZ27, XZ30)
ANY	Anelli di ancoraggio laterali	50,00	61,00	○	○	●	●	-	-	

MOVANO FURGONE – OPZIONI

				Furgone		Furgone Edition		Furgone D. Cabina		
Cod	Vano di carico	Prezzo IVA Esclusa	Prezzo IVA Inclusa	TA	TP	TA	TP	TA	TP	Note
XBBA	Binari laterali (1 binario per parete) disposti a 860 mm di altezza dal piano e montati su un rivestimento laterale in plastica con anelli di ancoraggio (2 per lato)	800,00	976,00	○	-	○	-	-	-	Non con A10 o BTB e BTC o BTD, BTE, BTF, BTG, N18, N20. (Solo versioni XZ13, XZ14, XZ18, XZ19, XZ27, XZ30)
XBCo	Binari laterali (2 binari per parete) disposti a 860 e 1560 mm di altezza dal piano e montati su un rivestimento laterale in plastica con anelli di ancoraggio (2 per lato)	900,00	1.098,00	○	-	○	-	-	-	Non con A10 o BTB e BTC o BTD, BTE, BTF, BTG, N18, N20. (Solo versioni XZ13, XZ14, XZ18, XZ19, XZ27, XZ30)
XBCI	Anelli di ancoraggio aggiuntivi (6) per i binari laterali	100,00	122,00	○	-	○	-	-	-	(Solo con: XBBA, XBCE, XBCo, XBDB) (Solo versioni XZ13, XZ14, XZ18, XZ19, XZ27, XZ30)
XBDX	Cinghie di bloccaggio del carico (2 unità) di 3000 mm di lunghezza per binari laterali	100,00	122,00	○	-	○	-	-	-	(Solo con: XBBA, XBCE, XBCo, XBDB) (Solo versioni XZ13, XZ14, XZ18, XZ19, XZ27, XZ30)

Rif. Nota MKT-2020-284 del 8/10/2020

MOVANO FURGONE – OPZIONI

				Furgone		Furgone Edition		Furgone D. Cabina		
Cod	Pack	Prezzo IVA Esclusa	Prezzo IVA Inclusa	TA	TP	TA	TP	TA	TP	Note
XIFK	Navi & Cool Pack • Climatizzatore manuale (C60) • Radio NAVI50 Intellilink 7" Touch-Screen + DAB con Bluetooth®, USB, aux-in, 2x20W e comandi al volante. Mappe Europa dell'Ovest. Visualizzazione Informazioni traffico, Android Auto, Apple Car Play, smartphone voice control. (1OR)	1.200,00	1.464,00	○	○	-	-	○	○	
XZ48	Navi & Cool Pack Pro • Climatizzatore elettronico ECC (C61) • Radio NAVI50 Intellilink 7" Touch-Screen + DAB con Bluetooth®, USB, aux-in, 2x20W e comandi al volante. Mappe Europa dell'Ovest. Visualizzazione Informazioni traffico, Android Auto, Apple Car Play, smartphone voice control. (1OR) • Rivestimento isolante della paratia divisoria [no con AA0] (5PA) • Cruise Control (K34)	1.700,00	2.074,00	○	○	-	-	○	○	Solo senza SVM
XZ49	Work & Storage Pack Cassetto portaoggetti scorrevole (BA3) Tavolo estraibile e portabicchiere (VB0) Alzacristallo elettrico anteriore conducente one-touch (AXG) Vano portaoggetti centrale sul cruscotto (B9J) Sedile passeggeri multifunzione con vano portaoggetti sotto la seduta, piano girevole e portabicchieri (ASY)	400,00	488,00	○	○	-	-	○	○	

MOVANO FURGONE – OPZIONI

Cod	Pack	Prezzo IVA Esclusa	Prezzo IVA Inclusa	Furgone		Furgone Edition		Furgone D. Cabina		Note
				TA	TP	TA	TP	TA	TP	
XIFJ	**Advanced Safety Assist Pack** ●Regolazione automatica accensione o spegnimento fari abbaglianti (TQ5) ●Sistema di monitoraggio angolo cieco (UDQ) ●Lane Departure Warning: Allarme sonoro in caso di deviazione della corsia di marcia (UFL)	550,00	671,00	○	○	○	○	○	○	Solo con UD7 o UCI o UD5 o UE5 o UVC
XZ52	**Easy Park & Sight Pack** Rear vision (Permanent rear view camera) (5J6) Sensori di parcheggio anteriori e posteriori con telecamera posteriore (UE5)	750,00	915,00	○	○	○	○	○	○	
HMF	**Professional Pack** ● Gancio traino (VR2) ● Sistema di assistenza al parcheggio - Park Assist (UD7) ● Porte posteriori con apertura a 270° (7U4)	600,00	732,00	○	○	○	○	○	○	Non disponibile su L1.
HMG	**Construction Pack** ● Gancio traino (VR2) ● Differenziale posteriore autobloccante (G94) ● Sedile lato guida sospeso con bracciolo fisso (A5Z)	1.150,00	1.403,00	-	○	-	○	-	○	(Solo senza: AP0, AJ7, A51, OFM, TACQ)

Rif. Nota MKT-2020-284 del 8/10/2020

MOVANO FURGONE – OPZIONI

				Furgone		Furgone Edition		Furgone D. Cabina		
Cod	Pack	Prezzo IVA Esclusa	Prezzo IVA Inclusa	TA	TP	TA	TP	TA	TP	Note
OFM	**Safety Pack** • Airbag lato guida & passeggero (AK5) •Airbag laterale solo lato guida (AP0) •Cruise Control (K34)	450,00	549,00	○	○	-	-	○	○	(Solo senza: A5Z, B9J, HMG, AJ7)
XIEX	**Cargo Pack** Rivestimento in legno delle fiancate del vano di carico (mezza altezza) (N18) Pavimentazione in legno rivestito in resina (B68) Porte posteriori con apertura a 270° (7U4) Illuminazione LED nel vano di carico (8G9)	750,00	915,00	○	○	○	○	-	-	Non disponibile su L1
XIEY	**Cargo Pack Pro** Rivestimento in legno del vano di carico a tutta altezza (compresi passaruota) (N20) Pavimentazione in legno rivestito in resina (B68) Porte posteriori con apertura a 270° (7U4) Illuminazione LED nel vano di carico (8G9) Paraurti posteriore con gradino integrato (VF6)	1.250,00	1.525,00	○	○	○	○	-	-	Non disponibile su L1

Rif. Nota MKT-2020-284 del 8/10/2020

MOVANO FURGONE – OPZIONI

				Furgone		Furgone Edition		Furgone D. Cabina		
Cod	Accessori (escluso montaggio)	Prezzo IVA Esclusa	Prezzo IVA Inclusa	TA	TP	TA	TP	TA	TP	Note
	Allarme volumetrico	199,48	243,00	○	○	○	○	○	○	Prodotto Metasystem: ordine da listino post-vendita.
	•Con Batteria di Back-up e Ultrasuoni Integrati.									Part number:ITMEMOPPLIP
	Allarme universale	227,98	278,00	○	○	○	○	○	○	Prodotto GT: ordine da listino post-vendita.
	•GT 904000 Sistema di allarme modulare universale.									Part number: ITGT904000
	Sensori parcheggio "Easy"	110,00	134,00	○	○	○	○	○	○	Prodotto Metasystem: ordine da listino post-vendita.
	•Sistema di parcheggio 4 sensori ad installazione paraurti posteriore									Part number: ITMEABP0357A (per singolo kit)

MOVANO FURGONE – COLORI ED INTERNI

Tessuti

	TESSUTO (cod TACR)	VINILE (cod TAVX)
Furgone / Furgone DC	●	○ /- (Edition)

Colori

PASTELLO (Colori non a pagamento)

Polar White (opt GNY)

North Sea Blue (opt 24U)

Poppy Red (opt 74U)

Saffron Yellow (opt 98U)

Mandarin (opt 99U)

Signal Blue (opt GKX)

METALLIZZATO (Colori a pagamento – 500 € IVA esclusa)

Ambient Blue (opt GKW)

○

Pearl Black (opt GUK)

○

Halo Silver (opt GKY)

○

Legenda: ● Serie ○ Opzionale - Non disponibile

Rif. Nota MKT-2020-284 del 8/10/2020

MOVANO FURGONE – DIMENSIONI

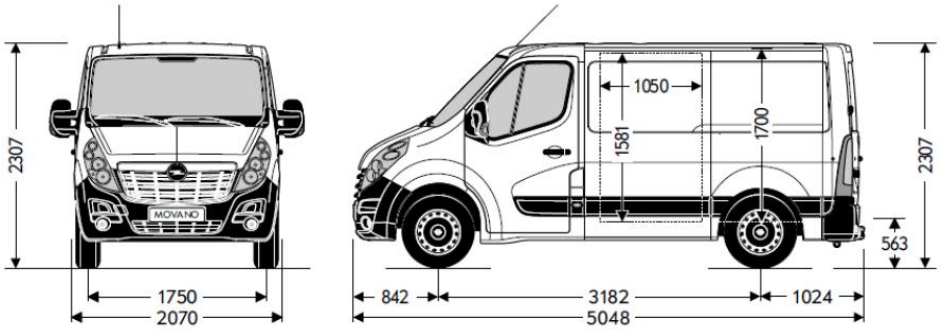

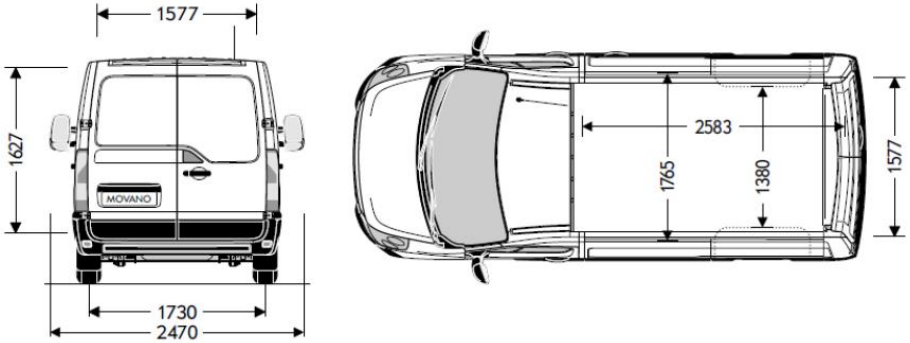

L1H1 – T. Anteriore

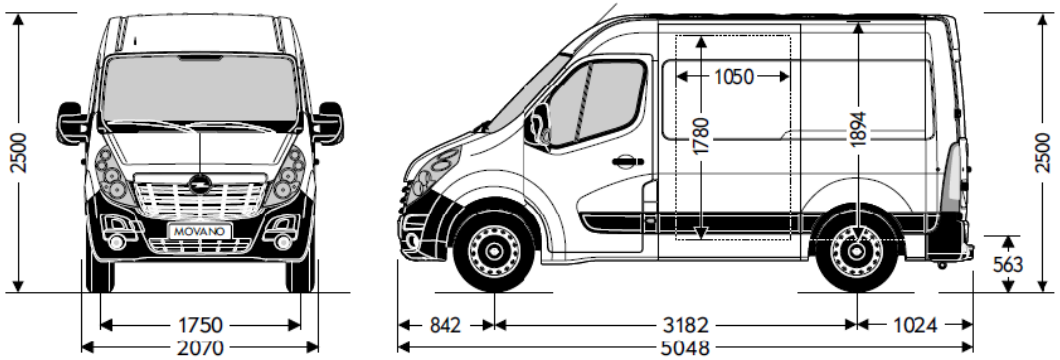

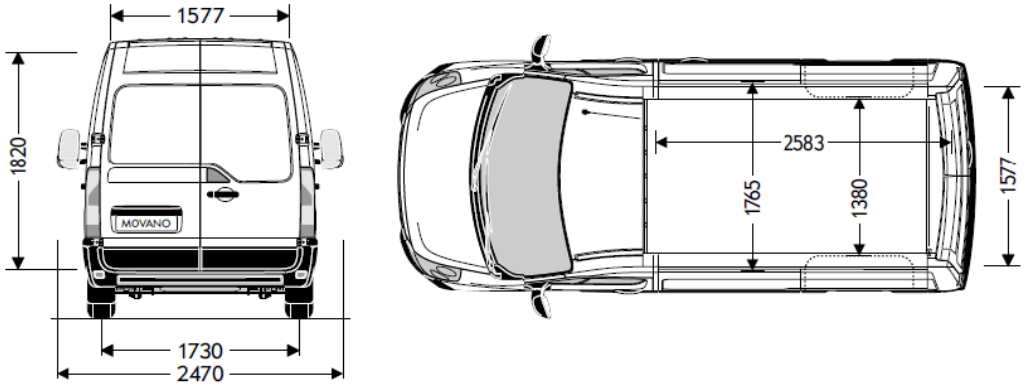

L1H2 – T. Anteriore

Rif. Nota MKT-2020-284 del 8/10/2020

MOVANO FURGONE – DIMENSIONI

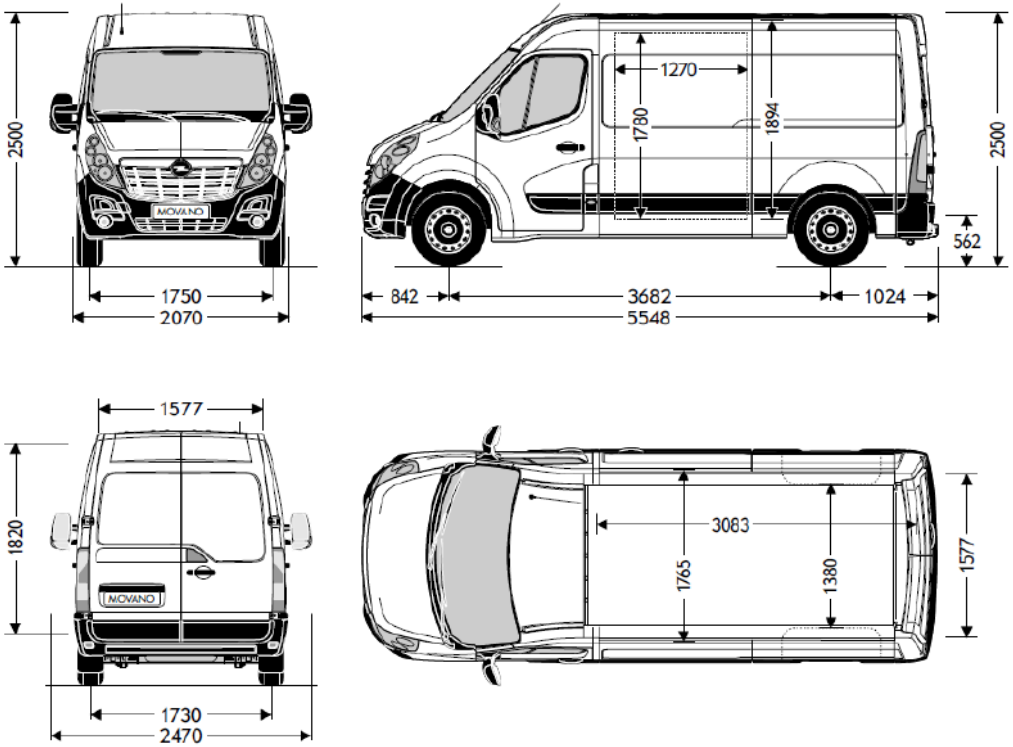

L2H2 – T. Anteriore

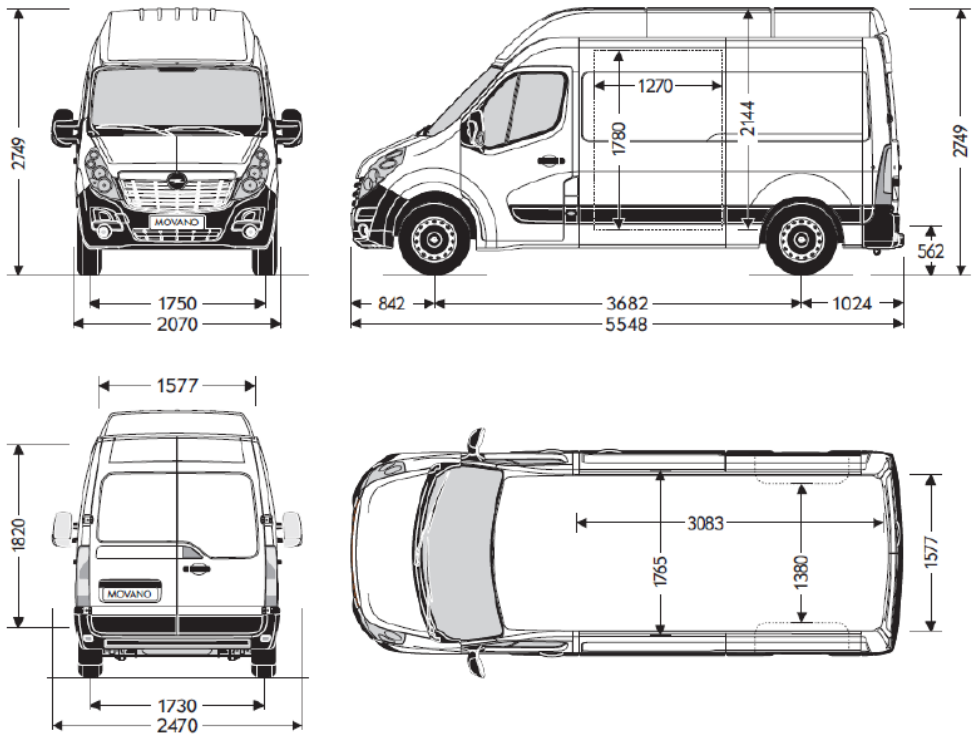

L2H3 – T. Anteriore

MOVANO FURGONE – DIMENSIONI

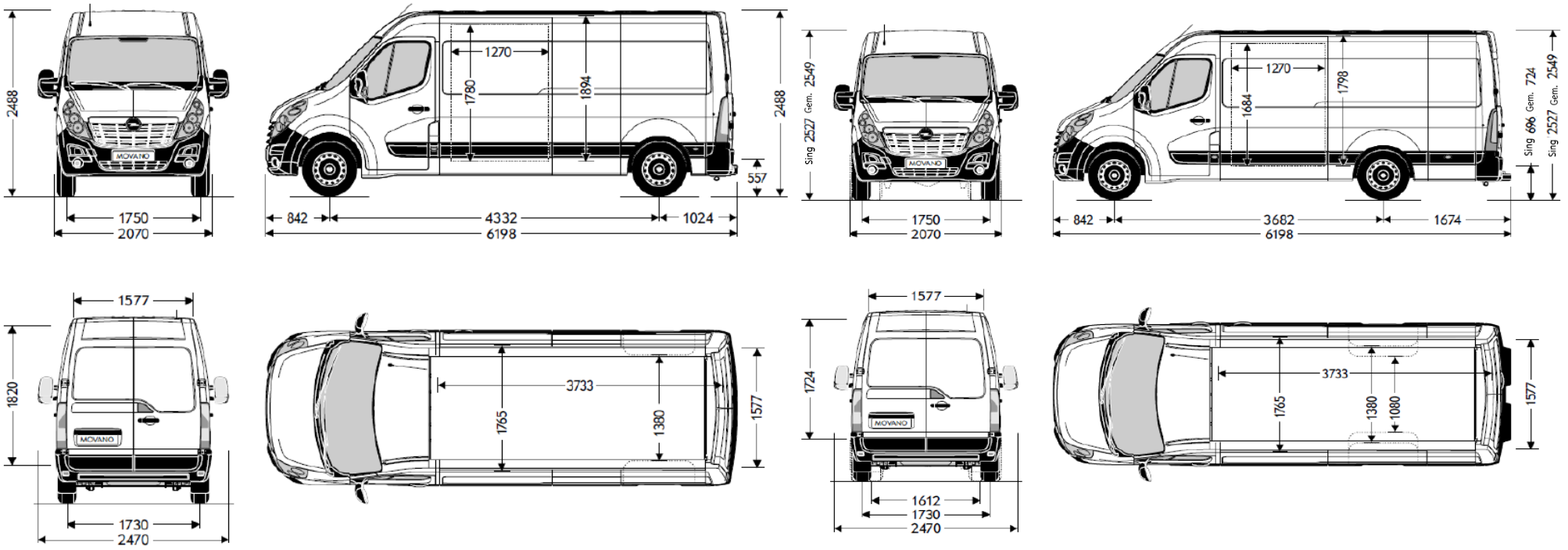

L3H2 – T. Anteriore

L3H2 – T. Posteriore

MOVANO FURGONE – DIMENSIONI

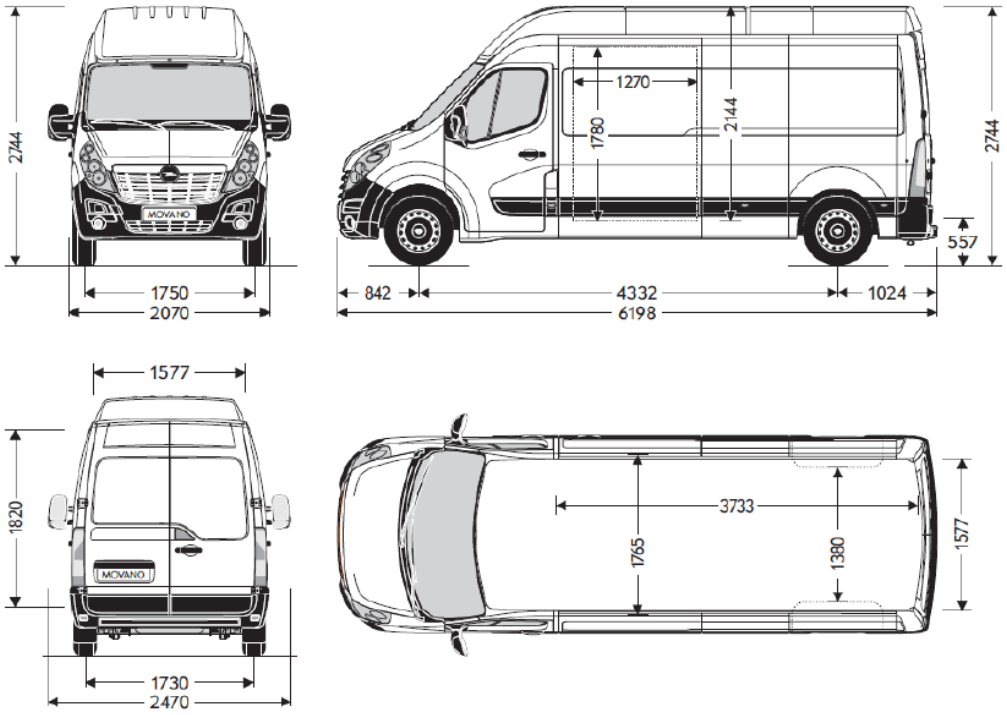

L3H3 – T. Anteriore

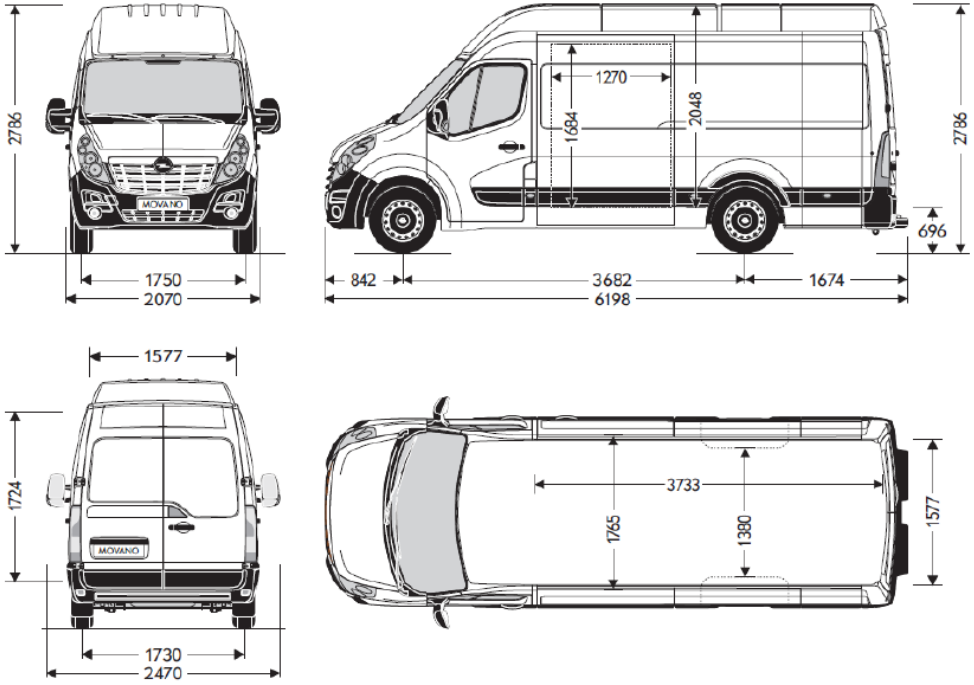

L3H3 – T. Posteriore

MOVANO FURGONE – DIMENSIONI

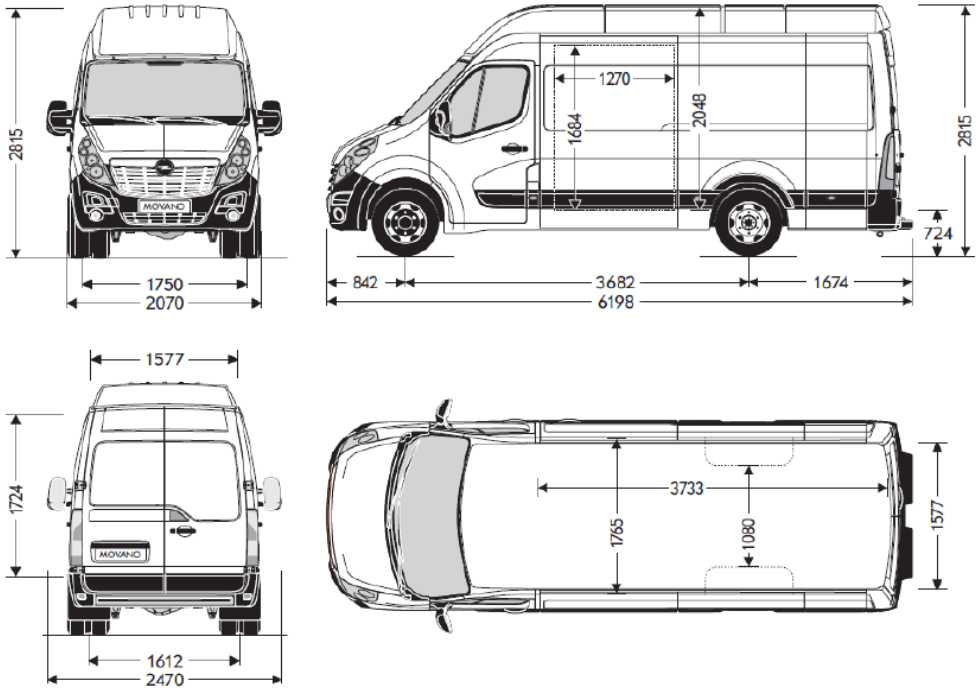

L3H3 – T. Posteriore Gemellato

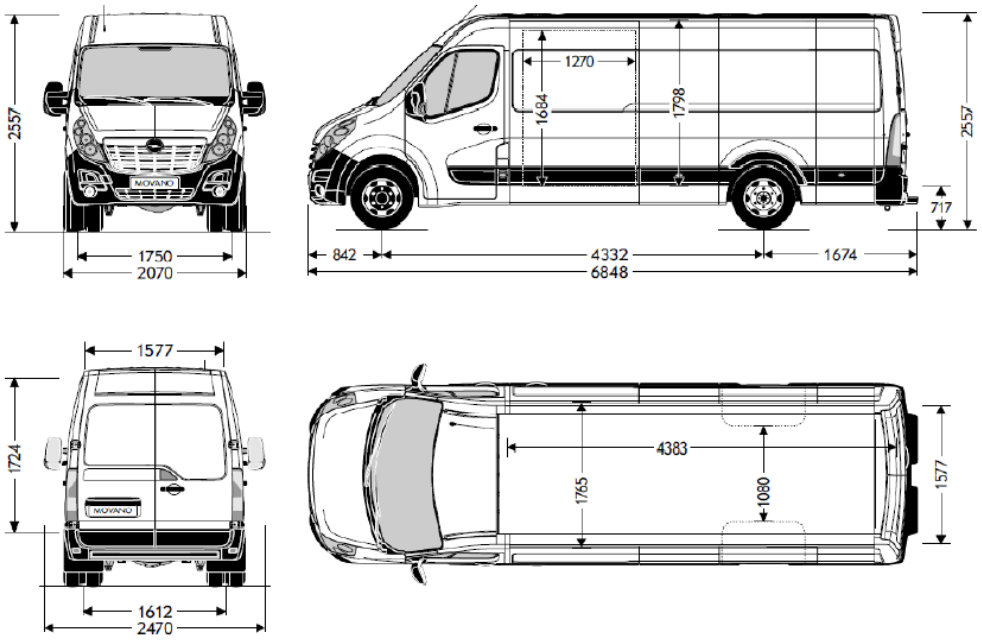

L4H2 – T. Posteriore Gemellato

MOVANO FURGONE – DIMENSIONI

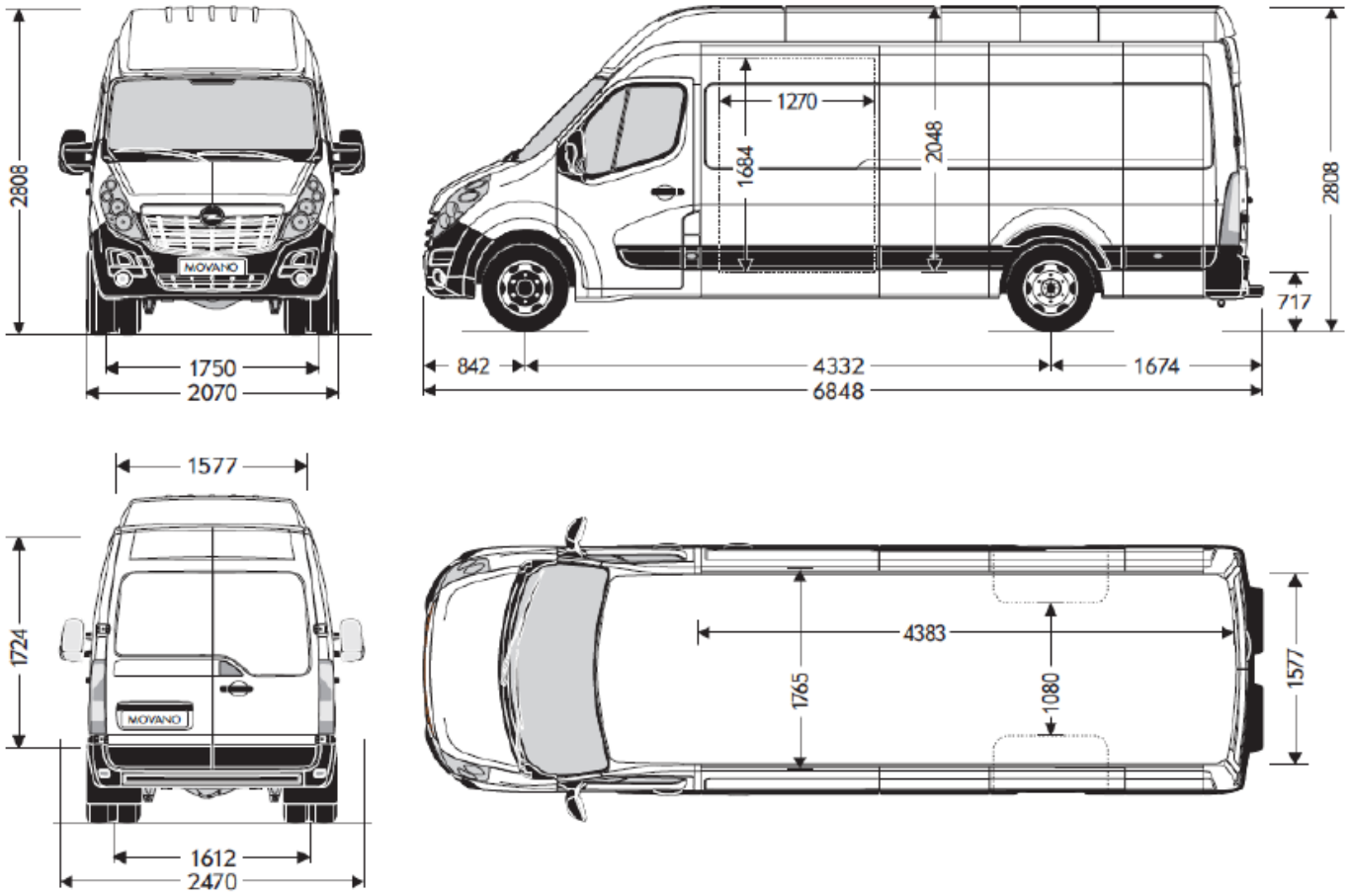

L4H3 – T. Posteriore Gemellato

MOVANO FURGONE DOPPIA CABINA – DIMENSIONI

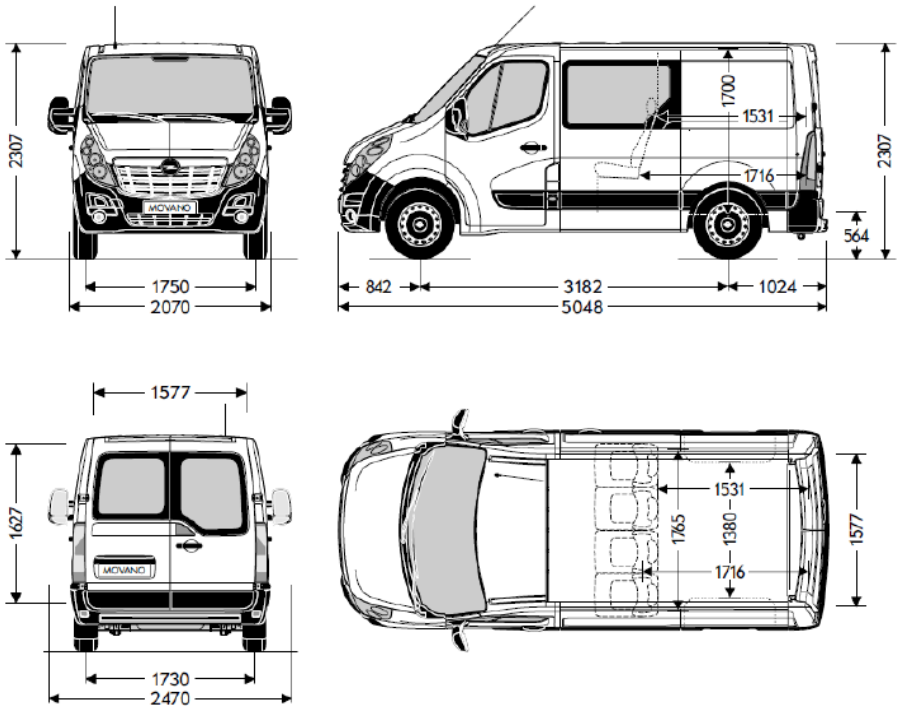

Furgone Doppia Cabina L1H1 – T. Anteriore

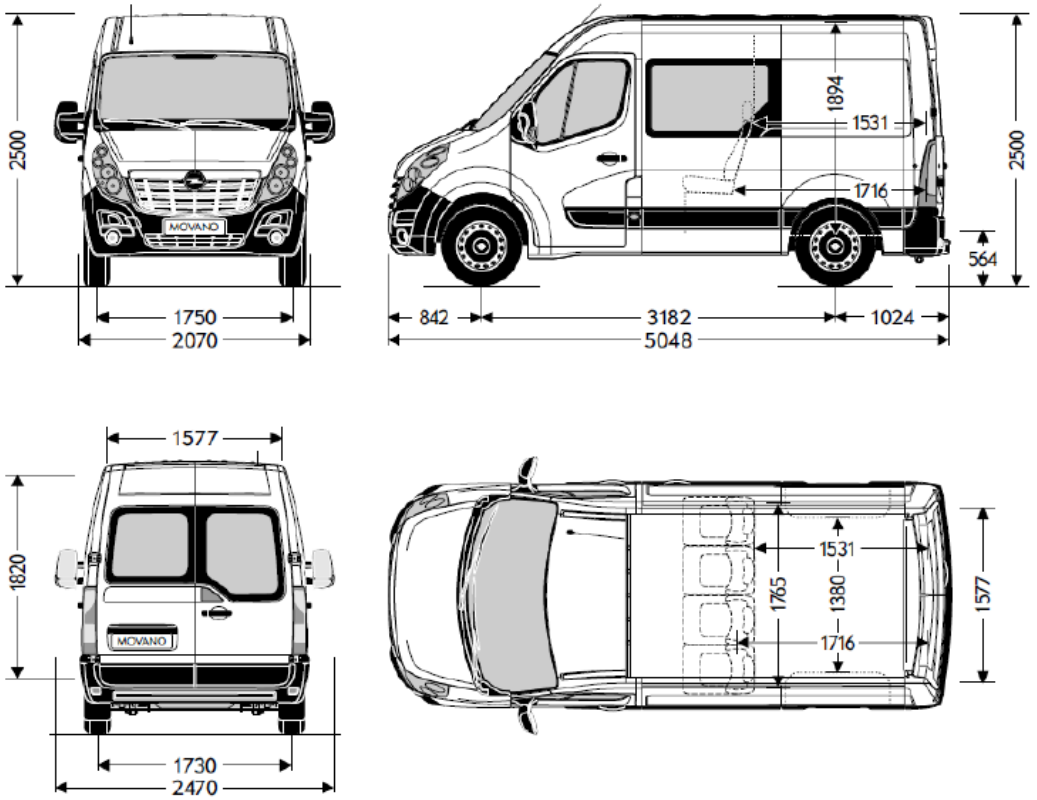

Furgone Doppia Cabina L1H2 – T. Anteriore

MOVANO FURGONE DOPPIA CABINA – DIMENSIONI

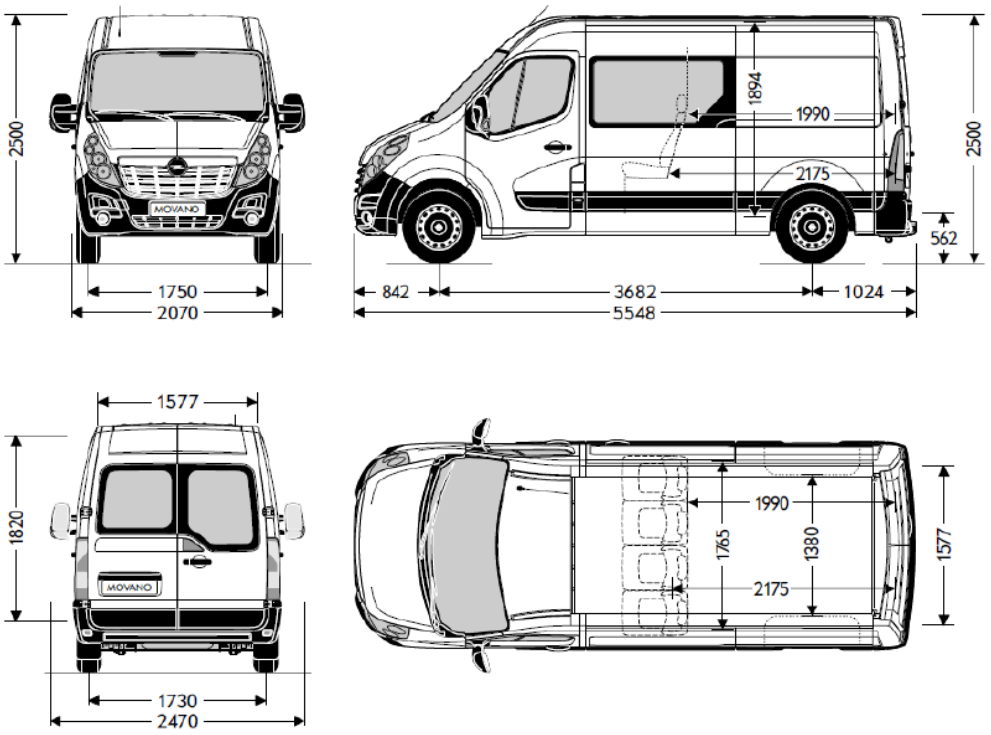

Furgone Doppia Cabina L2H2 – T. Anteriore

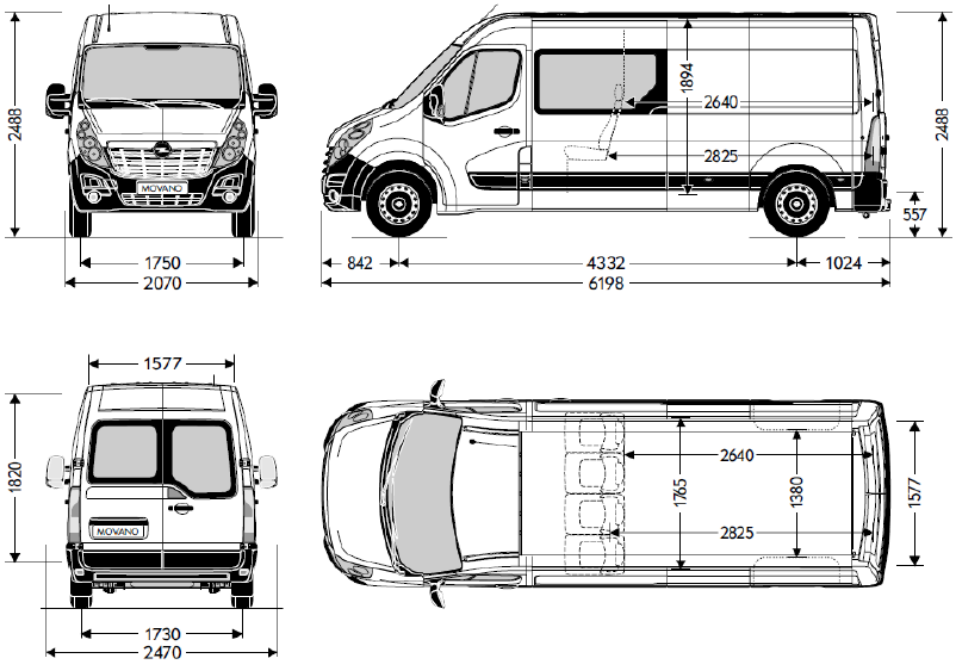

Furgone Doppia Cabina L3H2 – T. Anteriore

MOVANO FURGONE DOPPIA CABINA – DIMENSIONI

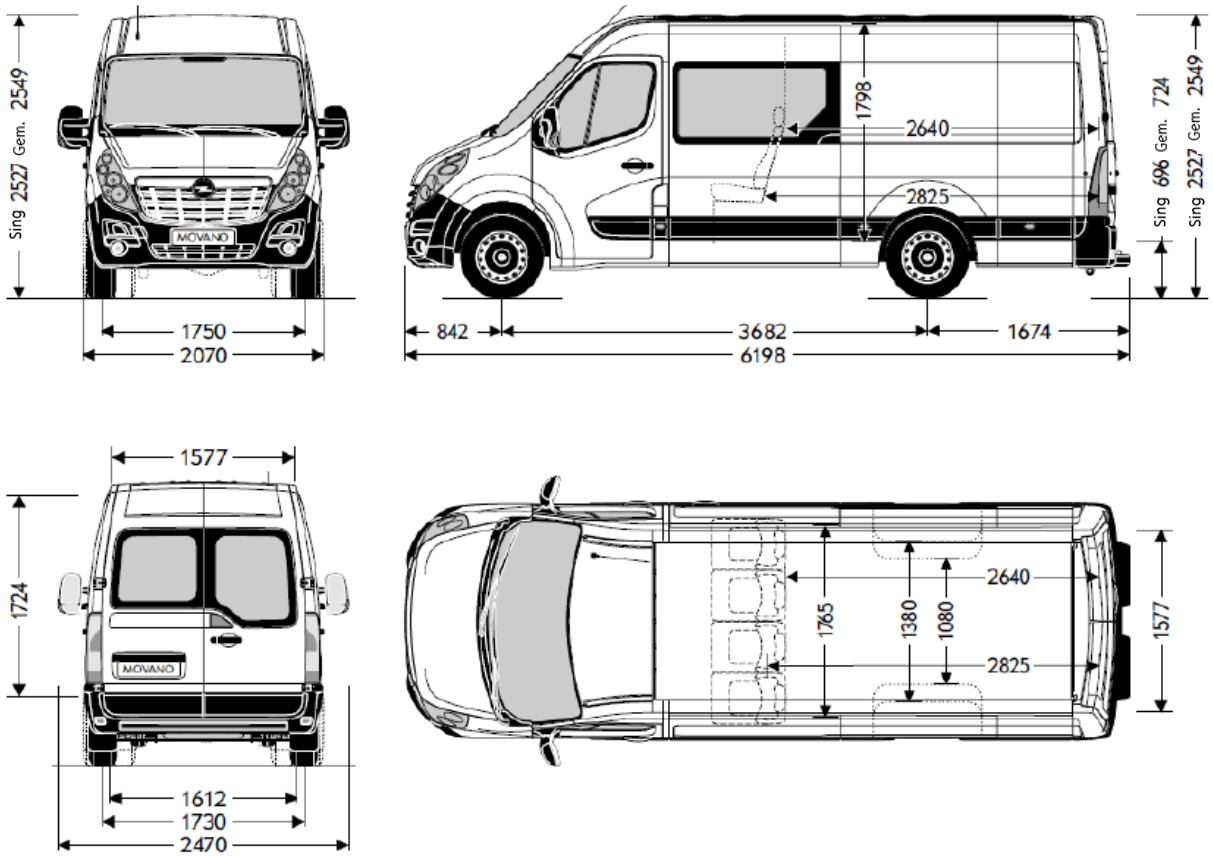

Furgone Doppia Cabina L3H2 – T. Posteriore

LISTINO MOVANO CHASSIS

MY21

Cliccare sul simbolo “Home“ per tornare alla pagina iniziale

MOVANO CHASSIS – PREZZI

Cabinato 35q	Trazione Anteriore	Cambio	Normativa Emissioni	Codice Carrozzeria	Codice Versione	Codice Motore	Prezzi Listino IVA esclusa EURO	Prezzi Listino IVA inclusa EURO	Chiavi in mano IVA inclusa EURO
L2	2.3 Turbo D 135cv MT6	Manuale	Euro 6d-temp	05D03	XZ07	QMI1	€ 28.080,00	€ 34.257,60	**€ 35.242,60**
	2.3 Turbo D 145cv S&S MT6*	Manuale	Euro VId	05D03	XZ07	QHI1	€ 28.480,00	€ 34.745,60	**€ 35.730,60**
	2.3 Turbo D 150cv S&S MT6	Manuale	Euro 6d-temp	05D03	XZ07	QOI1	€ 28.880,00	€ 35.233,60	**€ 36.218,60**
	2.3 Turbo D 150cv S&S MTA	Easytronic	Euro 6d-temp	05D03	XZ07	QEF1	€ 29.879,00	€ 36.452,38	**€ 37.437,38**
	2.3 Turbo D 163cv S&S MT6*	Manuale	Euro VId	05D03	XZ07	QII1	€ 29.480,00	€ 35.965,60	**€ 36.950,60**
	2.3 Turbo D 180cv MT6	Manuale	Euro 6d-temp	05D03	XZ07	QTI1	€ 29.780,00	€ 36.331,60	**€ 37.316,60**
	2.3 Turbo D 180cv S&S MTA	Easytronic	Euro 6d-temp	05D03	XZ07	QFF1	€ 30.780,00	€ 37.551,60	**€ 38.536,60**
L3	2.3 Turbo D 135cv MT6	Manuale	Euro 6d-temp	05D03	XZ23	QMI1	€ 28.780,00	€ 35.111,60	**€ 36.096,60**
	2.3 Turbo D 145cv S&S MT6*	Manuale	Euro VId	05D03	XZ23	QHI1	€ 29.180,00	€ 35.599,60	**€ 36.584,60**
	2.3 Turbo D 150cv S&S MT6	Manuale	Euro 6d-temp	05D03	XZ23	QOI1	€ 29.580,00	€ 36.087,60	**€ 37.072,60**
	2.3 Turbo D 150cv S&S MTA	Easytronic	Euro 6d-temp	05D03	XZ23	QEF1	€ 30.579,00	€ 37.306,38	**€ 38.291,38**
	2.3 Turbo D 163cv S&S MT6*	Manuale	Euro VId	05D03	XZ23	QII1	€ 30.180,00	€ 36.819,60	**€ 37.804,60**
	2.3 Turbo D 180cv MT6	Manuale	Euro 6d-temp	05D03	XZ23	QTI1	€ 30.480,00	€ 37.185,60	**€ 38.170,60**
	2.3 Turbo D 180cv S&S MTA	Easytronic	Euro 6d-temp	05D03	XZ23	QFF1	€ 31.480,00	€ 38.405,60	**€ 39.390,60**

***NB: con motori Euro VId su Trazione Anteriore è necessario ordinare tra gli opt. il codice XIEV.**
Il codice XIEV significa che i veicoli Euro VId N1 FWD richiedono obbligatoriamente una massa di riferimento minima dopo la conversione di 2.380 kg.
Massa di riferimento = massa in ordine di marcia + 25 kg. Massa in ordine di marcia = massa veicolo non allestito + massa allestimento + 75 kg.

La norma EURO 6.2 in vigore dal 31 agosto 2019 per gli autocarri (N1) prevede importanti novità che impattano i veicoli da allestire. Tutti i veicoli EURO 6.2 sono omologati secondo lo standard WLTP che prevede che l'allestitore prenda in carico le seguenti verifiche: 1)rispetti li limiti inquinanti previsti dallo standard WLTP (i veicoli incompleti pianalati ed autotelai sono esentati fino ad Agosto 2020) 2) calcolo del valore di CO2 emesso dal veicolo dopo la modifica prevista dall'allestimento.

Il Gruppo PSA mette a disposizione per tutti gli allestitori un portale web dove trovare tutte le informazioni tecniche necessarie per il rispetto degli standard del Gruppo sui veicoli allestiti e per poter realizzare le verifiche richieste sui veicoli EURO 6.2. Il sito web è il seguente: https://www.converters-and-groupe-psa.com/

I veicoli allestiti per i quali non viene effettuata questa verifica posso essere soggetti a controlli in strada nel prossimo futuro. È importante quindi che la Rete del Brand Opel verifichi che i propri fornitori siano in grado di verificare quanto previsto dalla norma.

Per maggiori informazioni fare riferimento alla circolare ***MKT – 2019 – 315***

La nota è riferita a tutte le versioni a listino di Movano Telaio Cabina Singola , Telaio Doppia Cabina e Pianale Cabinato .

MOVANO CHASSIS – PREZZI

Cabinato 35q	Trazione Posteriore	Cambio	Normativa Emissioni	Codice Carrozzeria	Codice Versione	Codice Motore	Prezzi Listino IVA esclusa EURO	Prezzi Listino IVA inclusa EURO	Chiavi in mano IVA inclusa EURO
L2	2.3 Turbo D 130cv MT6	Manuale	Euro VId	05D03	XZ08	QGI1	€ 28.780,00	€ 35.111,60	**€ 36.096,60**
	2.3 Turbo D 145cv S&S MT6	Manuale	Euro VId	05D03	XZ08	QHI1	€ 29.380,00	€ 35.843,60	**€ 36.828,60**
	2.3 Turbo D 163cv S&S MT6	Manuale	Euro VId	05D03	XZ08	QII1	€ 30.380,00	€ 37.063,60	**€ 38.048,60**
L3	2.3 Turbo D 130cv MT6	Manuale	Euro VId	05D03	XZ24	QGI1	€ 29.480,00	€ 35.965,60	**€ 36.950,60**
	2.3 Turbo D 145cv S&S MT6	Manuale	Euro VId	05D03	XZ24	QHI1	€ 30.080,00	€ 36.697,60	**€ 37.682,60**
	2.3 Turbo D 163cv S&S MT6	Manuale	Euro VId	05D03	XZ24	QII1	€ 31.080,00	€ 37.917,60	**€ 38.902,60**

Cabinato 35q	Trazione Posteriore Ruote Gemellate	Cambio	Normativa Emissioni	Codice Carrozzeria	Codice Versione	Codice Motore	Prezzi Listino IVA esclusa EURO	Prezzi Listino IVA inclusa EURO	Chiavi in mano IVA inclusa EURO
L2	2.3 Turbo D 130cv MT6	Manuale	Euro VId	05D03	XZ09	QGI1	€ 29.780,00	€ 36.331,60	**€ 37.316,60**
	2.3 Turbo D 145cv S&S MT6	Manuale	Euro VId	05D03	XZ09	QHI1	€ 30.380,00	€ 37.063,60	**€ 38.048,60**
	2.3 Turbo D 163cv S&S MT6	Manuale	Euro VId	05D03	XZ09	QII1	€ 31.380,00	€ 38.283,60	**€ 39.268,60**
L3	2.3 Turbo D 130cv MT6	Manuale	Euro VId	05D03	XZ11	QGI1	€ 30.480,00	€ 37.185,60	**€ 38.170,60**
	2.3 Turbo D 145cv S&S MT6	Manuale	Euro VId	05D03	XZ11	QHI1	€ 31.080,00	€ 37.917,60	**€ 38.902,60**
	2.3 Turbo D 163cv S&S MT6	Manuale	Euro VId	05D03	XZ11	QII1	€ 32.080,00	€ 39.137,60	**€ 40.122,60**
L4	2.3 Turbo D 130cv MT6	Manuale	Euro VId	05D03	XZ25	QGI1	€ 31.180,00	€ 38.039,60	**€ 39.024,60**
	2.3 Turbo D 145cv S&S MT6	Manuale	Euro VId	05D03	XZ25	QHI1	€ 31.780,00	€ 38.771,60	**€ 39.756,60**
	2.3 Turbo D 163cv S&S MT6	Manuale	Euro VId	05D03	XZ25	QII1	€ 32.780,00	€ 39.991,60	**€ 40.976,60**

Rif. Nota MKT-2020-284 del 8/10/2020

MOVANO CHASSIS – PREZZI

Cabinato 45q	Trazione Posteriore Ruote Gemellate	Cambio	Normativa Emissioni	Codice Carrozzeria	Codice Versione	Codice Motore	Prezzi Listino IVA esclusa EURO	Prezzi Listino IVA inclusa EURO	Chiavi in mano IVA inclusa EURO
L2	2.3 Turbo D 130cv MT6	Manuale	Euro VId	05D03	XZ10	QGI1	€ 31.780,00	€ 38.771,60	**€ 39.756,60**
	2.3 Turbo D 145cv S&S MT6	Manuale	Euro VId	05D03	XZ10	QHI1	€ 32.380,00	€ 39.503,60	**€ 40.488,60**
	2.3 Turbo D 163cv S&S MT6	Manuale	Euro VId	05D03	XZ10	QII1	€ 33.380,00	€ 40.723,60	**€ 41.708,60**
L3	2.3 Turbo D 130cv MT6	Manuale	Euro VId	05D03	XZ12	QGI1	€ 32.480,00	€ 39.625,60	**€ 40.610,60**
	2.3 Turbo D 145cv S&S MT6	Manuale	Euro VId	05D03	XZ12	QHI1	€ 33.080,00	€ 40.357,60	**€ 41.342,60**
	2.3 Turbo D 163cv S&S MT6	Manuale	Euro VId	05D03	XZ12	QII1	€ 34.080,00	€ 41.577,60	**€ 42.562,60**
L4	2.3 Turbo D 130cv MT6	Manuale	Euro VId	05D03	XZ26	QGI1	€ 33.180,00	€ 40.479,60	**€ 41.464,60**
	2.3 Turbo D 145cv S&S MT6	Manuale	Euro VId	05D03	XZ26	QHI1	€ 33.780,00	€ 41.211,60	**€ 42.196,60**
	2.3 Turbo D 163cv S&S MT6	Manuale	Euro VId	05D03	XZ26	QII1	€ 34.780,00	€ 42.431,60	**€ 43.416,60**

Rif. Nota MKT-2020-284 del 8/10/2020

MOVANO CHASSIS – PREZZI

Doppia Cabina 35q	Trazione Anteriore	Cambio	Normativa Emissioni	Codice Carrozzeria	Codice Versione	Codice Motore	Prezzi Listino IVA esclusa EURO	Prezzi Listino IVA inclusa EURO	Chiavi in mano IVA inclusa EURO
L2	2.3 Turbo D 135cv MT6	Manuale	Euro 6d-temp	05D43	XZ07	QMI1	€ 29.580,00	€ 36.087,60	**€ 37.072,60**
	2.3 Turbo D 145cv S&S MT6*	Manuale	Euro VId	05D43	XZ07	QHI1	€ 29.980,00	€ 36.575,60	**€ 37.560,60**
	2.3 Turbo D 150cv S&S MT6	Manuale	Euro 6d-temp	05D43	XZ07	QOI1	€ 30.380,00	€ 37.063,60	**€ 38.048,60**
	2.3 Turbo D 150cv S&S MTA	Easytronic	Euro 6d-temp	05D43	XZ07	QEF1	€ 31.379,00	€ 38.282,38	**€ 39.267,38**
	2.3 Turbo D 163cv S&S MT6*	Manuale	Euro VId	05D43	XZ07	QII1	€ 30.980,00	€ 37.795,60	**€ 38.780,60**
	2.3 Turbo D 180cv MT6	Manuale	Euro 6d-temp	05D43	XZ07	QTI1	€ 31.280,00	€ 38.161,60	**€ 39.146,60**
	2.3 Turbo D 180cv S&S MTA	Easytronic	Euro 6d-temp	05D43	XZ07	QFF1	€ 32.280,00	€ 39.381,60	**€ 40.366,60**
L3	2.3 Turbo D 135cv MT6	Manuale	Euro 6d-temp	05D43	XZ23	QMI1	€ 30.280,00	€ 36.941,60	**€ 37.926,60**
	2.3 Turbo D 145cv S&S MT6*	Manuale	Euro VId	05D43	XZ23	QHI1	€ 30.680,00	€ 37.429,60	**€ 38.414,60**
	2.3 Turbo D 150cv S&S MT6	Manuale	Euro 6d-temp	05D43	XZ23	QOI1	€ 31.080,00	€ 37.917,60	**€ 38.902,60**
	2.3 Turbo D 150cv S&S MTA	Easytronic	Euro 6d-temp	05D43	XZ23	QEF1	€ 32.079,00	€ 39.136,38	**€ 40.121,38**
	2.3 Turbo D 163cv S&S MT6*	Manuale	Euro VId	05D43	XZ23	QII1	€ 31.680,00	€ 38.649,60	**€ 39.634,60**
	2.3 Turbo D 180cv MT6	Manuale	Euro 6d-temp	05D43	XZ23	QTI1	€ 31.980,00	€ 39.015,60	**€ 40.000,60**
	2.3 Turbo D 180cv S&S MTA	Easytronic	Euro 6d-temp	05D43	XZ23	QFF1	€ 32.980,00	€ 40.235,60	**€ 41.220,60**

***NB: con motori Euro VId su Trazione Anteriore è necessario ordinare tra gli opt. il codice XIEV.**
Il codice XIEV significa che i veicoli Euro VId N1 FWD richiedono obbligatoriamente una massa di riferimento minima dopo la conversione di 2.380 kg.
Massa di riferimento = massa in ordine di marcia + 25 kg. Massa in ordine di marcia = massa veicolo non allestito + massa allestimento + 75 kg.

Doppia Cabina 35q	Trazione Posteriore	Cambio	Normativa Emissioni	Codice Carrozzeria	Codice Versione	Codice Motore	Prezzi Listino IVA esclusa EURO	Prezzi Listino IVA inclusa EURO	Chiavi in mano IVA inclusa EURO
L2	2.3 Turbo D 130cv MT6	Manuale	Euro VId	05D43	XZ08	QGI1	€ 30.280,00	€ 36.941,60	**€ 37.926,60**
	2.3 Turbo D 145cv S&S MT6	Manuale	Euro VId	05D43	XZ08	QHI1	€ 30.880,00	€ 37.673,60	**€ 38.658,60**
	2.3 Turbo D 163cv S&S MT6	Manuale	Euro VId	05D43	XZ08	QII1	€ 31.880,00	€ 38.893,60	**€ 39.878,60**
L3	2.3 Turbo D 130cv MT6	Manuale	Euro VId	05D43	XZ24	QGI1	€ 30.980,00	€ 37.795,60	**€ 38.780,60**
	2.3 Turbo D 145cv S&S MT6	Manuale	Euro VId	05D43	XZ24	QHI1	€ 31.580,00	€ 38.527,60	**€ 39.512,60**
	2.3 Turbo D 163cv S&S MT6	Manuale	Euro VId	05D43	XZ24	QII1	€ 32.580,00	€ 39.747,60	**€ 40.732,60**

Rif. Nota MKT-2020-284 del 8/10/2020

MOVANO CHASSIS – PREZZI

Doppia Cabina 35q	Trazione Posteriore Ruote Gemellate	Cambio	Normativa Emissioni	Codice Carrozzeria	Codice Versione	Codice Motore	Prezzi Listino IVA esclusa EURO	Prezzi Listino IVA inclusa EURO	Chiavi in mano IVA inclusa EURO
L3	2.3 Turbo D 130cv MT6	Manuale	Euro VId	05D43	XZ11	QGI1	€ 31.980,00	€ 39.015,60	**€ 40.000,60**
	2.3 Turbo D 145cv S&S MT6	Manuale	Euro VId	05D43	XZ11	QHI1	€ 32.580,00	€ 39.747,60	**€ 40.732,60**
	2.3 Turbo D 163cv S&S MT6	Manuale	Euro VId	05D43	XZ11	QII1	€ 33.580,00	€ 40.967,60	**€ 41.952,60**
L4	2.3 Turbo D 130cv MT6	Manuale	Euro VId	05D43	XZ25	QGI1	€ 32.680,00	€ 39.869,60	**€ 40.854,60**
	2.3 Turbo D 145cv S&S MT6	Manuale	Euro VId	05D43	XZ25	QHI1	€ 33.280,00	€ 40.601,60	**€ 41.586,60**
	2.3 Turbo D 163cv S&S MT6	Manuale	Euro VId	05D43	XZ25	QII1	€ 34.280,00	€ 41.821,60	**€ 42.806,60**

Doppia Cabina 45q	Trazione Posteriore Ruote Gemellate	Cambio	Normativa Emissioni	Codice Carrozzeria	Codice Versione	Codice Motore	Prezzi Listino IVA esclusa EURO	Prezzi Listino IVA inclusa EURO	Chiavi in mano IVA inclusa EURO
L3	2.3 Turbo D 130cv MT6	Manuale	Euro VId	05D43	XZ12	QGI1	€ 33.980,00	€ 41.455,60	**€ 42.440,60**
	2.3 Turbo D 145cv S&S MT6	Manuale	Euro VId	05D43	XZ12	QHI1	€ 34.580,00	€ 42.187,60	**€ 43.172,60**
	2.3 Turbo D 163cv S&S MT6	Manuale	Euro VId	05D43	XZ12	QII1	€ 35.580,00	€ 43.407,60	**€ 44.392,60**
L4	2.3 Turbo D 130cv MT6	Manuale	Euro VId	05D43	XZ26	QGI1	€ 34.680,00	€ 42.309,60	**€ 43.294,60**
	2.3 Turbo D 145cv S&S MT6	Manuale	Euro VId	05D43	XZ26	QHI1	€ 35.280,00	€ 43.041,60	**€ 44.026,60**
	2.3 Turbo D 163cv S&S MT6	Manuale	Euro VId	05D43	XZ26	QII1	€ 36.280,00	€ 44.261,60	**€ 45.246,60**

Rif. Nota MKT-2020-284 del 8/10/2020

MOVANO CHASSIS – PREZZI

Pianalato 35q	Trazione Anteriore	Cambio	Normativa Emissioni	Codice Carrozzeria	Codice Versione	Codice Motore	Prezzi Listino IVA esclusa EURO	Prezzi Listino IVA inclusa EURO	Chiavi in mano IVA inclusa EURO
L2H1	2.3 Turbo D 135cv MT6	Manuale	Euro 6d-temp	05D32	XZ07	QMI1	€ 28.530,00	€ 34.806,60	**€ 35.791,60**
	2.3 Turbo D 150cv S&S MT6	Manuale	Euro 6d-temp	05D32	XZ07	QOI1	€ 29.330,00	€ 35.782,60	**€ 36.767,60**
	2.3 Turbo D 150cv S&S MTA	Easytronic	Euro 6d-temp	05D32	XZ07	QEF1	€ 30.329,00	€ 37.001,38	**€ 37.986,38**
	2.3 Turbo D 180cv MT6	Manuale	Euro 6d-temp	05D32	XZ07	QTI1	€ 30.231,00	€ 36.881,82	**€ 37.866,82**
	2.3 Turbo D 180cv S&S MTA	Easytronic	Euro 6d-temp	05D32	XZ07	QFF1	€ 31.230,00	€ 38.100,60	**€ 39.085,60**
	2.3 Turbo D 145cv S&S MT6	Manuale	Euro VId	05D32	XZ07	QHI1	€ 28.680,00	€ 34.989,60	**€ 35.974,60**
	2.3 Turbo D 163cv S&S MT6	Manuale	Euro VId	05D32	XZ07	QII1	€ 29.680,00	€ 36.209,60	**€ 37.194,60**
L2H2	2.3 Turbo D 135cv MT6	Manuale	Euro 6d-temp	05D32	XZ14	QMI1	€ 28.880,00	€ 35.233,60	**€ 36.218,60**
	2.3 Turbo D 150cv S&S MT6	Manuale	Euro 6d-temp	05D32	XZ14	QOI1	€ 29.680,00	€ 36.209,60	**€ 37.194,60**
	2.3 Turbo D 150cv S&S MTA	Easytronic	Euro 6d-temp	05D32	XZ14	QEF1	€ 30.680,00	€ 37.429,60	**€ 38.414,60**
	2.3 Turbo D 180cv MT6	Manuale	Euro 6d-temp	05D32	XZ14	QTI1	€ 30.581,00	€ 37.308,82	**€ 38.293,82**
	2.3 Turbo D 180cv S&S MTA	Easytronic	Euro 6d-temp	05D32	XZ14	QFF1	€ 31.580,00	€ 38.527,60	**€ 39.512,60**
	2.3 Turbo D 145cv S&S MT6	Manuale	Euro VId	05D32	XZ14	QHI1	€ 29.380,00	€ 35.843,60	**€ 36.828,60**
	2.3 Turbo D 163cv S&S MT6	Manuale	Euro VId	05D32	XZ14	QII1	€ 30.380,00	€ 37.063,60	**€ 38.048,60**

Rif. Nota MKT-2020-284 del 8/10/2020

MOVANO CHASSIS – PREZZI

Pianalato 35q	Trazione Anteriore	Cambio	Normativa Emissioni	Codice Carrozzeria	Codice Versione	Codice Motore	Prezzi Listino IVA esclusa EURO	Prezzi Listino IVA inclusa EURO	Chiavi in mano IVA inclusa EURO
L3H1	2.3 Turbo D 135cv MT6	Manuale	Euro 6d-temp	05D32	XZ23	QMI1	€ 29.230,00	€ 35.660,60	**€ 36.645,60**
	2.3 Turbo D 150cv S&S MT6	Manuale	Euro 6d-temp	05D32	XZ23	QOI1	€ 30.030,00	€ 36.636,60	**€ 37.621,60**
	2.3 Turbo D 150cv S&S MTA	Easytronic	Euro 6d-temp	05D32	XZ23	QEF1	€ 31.029,00	€ 37.855,38	**€ 38.840,38**
	2.3 Turbo D 180cv MT6	Manuale	Euro 6d-temp	05D32	XZ23	QTI1	€ 30.931,00	€ 37.735,82	**€ 38.720,82**
	2.3 Turbo D 180cv S&S MTA	Easytronic	Euro 6d-temp	05D32	XZ23	QFF1	€ 31.930,00	€ 38.954,60	**€ 39.939,60**
	2.3 Turbo D 145cv S&S MT6	Manuale	Euro VId	05D32	XZ23	QHI1	€ 29.380,00	€ 35.843,60	**€ 36.828,60**
	2.3 Turbo D 163cv S&S MT6	Manuale	Euro VId	05D32	XZ23	QII1	€ 30.380,00	€ 37.063,60	**€ 38.048,60**
L3H2	2.3 Turbo D 135cv MT6	Manuale	Euro 6d-temp	05D32	XZ27	QMI1	€ 29.580,00	€ 36.087,60	**€ 37.072,60**
	2.3 Turbo D 150cv S&S MT6	Manuale	Euro 6d-temp	05D32	XZ27	QOI1	€ 30.380,00	€ 37.063,60	**€ 38.048,60**
	2.3 Turbo D 150cv S&S MTA	Easytronic	Euro 6d-temp	05D32	XZ27	QEF1	€ 31.380,00	€ 38.283,60	**€ 39.268,60**
	2.3 Turbo D 180cv MT6	Manuale	Euro 6d-temp	05D32	XZ27	QTI1	€ 31.281,00	€ 38.162,82	**€ 39.147,82**
	2.3 Turbo D 180cv S&S MTA	Easytronic	Euro 6d-temp	05D32	XZ27	QFF1	€ 32.280,00	€ 39.381,60	**€ 40.366,60**
	2.3 Turbo D 145cv S&S MT6	Manuale	Euro VId	05D32	XZ27	QHI1	€ 30.080,00	€ 36.697,60	**€ 37.682,60**
	2.3 Turbo D 163cv S&S MT6	Manuale	Euro VId	05D32	XZ27	QII1	€ 31.080,00	€ 37.917,60	**€ 38.902,60**

Rif. Nota MKT-2020-284 del 8/10/2020

MOVANO ALLESTITI FABBRICA – PREZZI

Cabinato con Cassone 35q	Trazione Anteriore	Cambio	Normativa Emissioni	Codice Carrozzeria	Codice Versione	Codice Motore	Prezzi Listino IVA esclusa EURO	Prezzi Listino IVA inclusa EURO	Chiavi in mano IVA inclusa EURO
L2	2.3 Turbo D 135cv MT6	Manuale	Euro 6d-temp	05DD1	XZ07	QMI1	€ 30.680,00	€ 37.429,60	**€ 38.414,60**
	2.3 Turbo D 150cv S&S MT6	Manuale	Euro 6d-temp	05DD1	XZ07	QOI1	€ 31.480,00	€ 38.405,60	**€ 39.390,60**
	2.3 Turbo D 150cv S&S MTA	Easytronic	Euro 6d-temp	05DD1	XZ07	QEF1	€ 32.479,00	€ 39.624,38	**€ 40.609,38**
	2.3 Turbo D 180cv MT6	Manuale	Euro 6d-temp	05DD1	XZ07	QTI1	€ 32.380,00	€ 39.503,60	**€ 40.488,60**
	2.3 Turbo D 180cv S&S MTA	Easytronic	Euro 6d-temp	05DD1	XZ07	QFF1	€ 33.380,00	€ 40.723,60	**€ 41.708,60**
L3	2.3 Turbo D 135cv MT6	Manuale	Euro 6d-temp	05DD1	XZ23	QMI1	€ 31.680,00	€ 38.649,60	**€ 39.634,60**
	2.3 Turbo D 150cv S&S MT6	Manuale	Euro 6d-temp	05DD1	XZ23	QOI1	€ 32.480,00	€ 39.625,60	**€ 40.610,60**
	2.3 Turbo D 150cv S&S MTA	Easytronic	Euro 6d-temp	05DD1	XZ23	QEF1	€ 33.479,00	€ 40.844,38	**€ 41.829,38**
	2.3 Turbo D 180cv MT6	Manuale	Euro 6d-temp	05DD1	XZ23	QTI1	€ 33.380,00	€ 40.723,60	**€ 41.708,60**
	2.3 Turbo D 180cv S&S MTA	Easytronic	Euro 6d-temp	05DD1	XZ23	QFF1	€ 34.380,00	€ 41.943,60	**€ 42.928,60**

Cabinato con Cassone 35q	Trazione Posteriore	Cambio	Normativa Emissioni	Codice Carrozzeria	Codice Versione	Codice Motore	Prezzi Listino IVA esclusa EURO	Prezzi Listino IVA inclusa EURO	Chiavi in mano IVA inclusa EURO
L2	2.3 Turbo D 130cv MT6	Manuale	Euro VId	05DD1	XZ08	QGI1	€ 31.380,00	€ 38.283,60	**€ 39.268,60**
	2.3 Turbo D 145cv S&S MT6	Manuale	Euro VId	05DD1	XZ08	QHI1	€ 31.980,00	€ 39.015,60	**€ 40.000,60**
	2.3 Turbo D 163cv S&S MT6	Manuale	Euro VId	05DD1	XZ08	QII1	€ 32.980,00	€ 40.235,60	**€ 41.220,60**
L3	2.3 Turbo D 130cv MT6	Manuale	Euro VId	05DD1	XZ24	QGI1	€ 32.380,00	€ 39.503,60	**€ 40.488,60**
	2.3 Turbo D 145cv S&S MT6	Manuale	Euro VId	05DD1	XZ24	QHI1	€ 32.980,00	€ 40.235,60	**€ 41.220,60**
	2.3 Turbo D 163cv S&S MT6	Manuale	Euro VId	05DD1	XZ24	QII1	€ 33.980,00	€ 41.455,60	**€ 42.440,60**

Cliccare sul simbolo “Home“ per tornare alla pagina iniziale

Rif. Nota MKT-2020-284 del 8/10/2020

MOVANO ALLESTITI FABBRICA – PREZZI

Cabinato con Cassone 35q		Trazione Posteriore Ruote Gemellate	Cambio	Normativa Emissioni	Codice Carrozzeria	Codice Versione	Codice Motore	Prezzi Listino IVA esclusa EURO	Prezzi Listino IVA inclusa EURO	Chiavi in mano IVA inclusa EURO
L2	2.3 Turbo D 130cv MT6		Manuale	Euro VId	05DD1	XZ09	QGI1	€ 32.380,00	€ 39.503,60	**€ 40.488,60**
	2.3 Turbo D 145cv S&S MT6		Manuale	Euro VId	05DD1	XZ09	QHI1	€ 32.980,00	€ 40.235,60	**€ 41.220,60**
	2.3 Turbo D 163cv S&S MT6		Manuale	Euro VId	05DD1	XZ09	QII1	€ 33.980,00	€ 41.455,60	**€ 42.440,60**
L3	2.3 Turbo D 130cv MT6		Manuale	Euro VId	05DD1	XZ11	QGI1	€ 33.380,00	€ 40.723,60	**€ 41.708,60**
	2.3 Turbo D 145cv S&S MT6		Manuale	Euro VId	05DD1	XZ11	QHI1	€ 33.980,00	€ 41.455,60	**€ 42.440,60**
	2.3 Turbo D 163cv S&S MT6		Manuale	Euro VId	05DD1	XZ11	QII1	€ 34.980,00	€ 42.675,60	**€ 43.660,60**
L4	2.3 Turbo D 130cv MT6		Manuale	Euro VId	05DD1	XZ25	QGI1	€ 34.380,00	€ 41.943,60	**€ 42.928,60**
	2.3 Turbo D 145cv S&S MT6		Manuale	Euro VId	05DD1	XZ25	QHI1	€ 34.980,00	€ 42.675,60	**€ 43.660,60**
	2.3 Turbo D 163cv S&S MT6		Manuale	Euro VId	05DD1	XZ25	QII1	€ 35.980,00	€ 43.895,60	**€ 44.880,60**

Cabinato con Cassone 45q		Trazione Posteriore Ruote Gemellate	Cambio	Normativa Emissioni	Codice Carrozzeria	Codice Versione	Codice Motore	Prezzi Listino IVA esclusa EURO	Prezzi Listino IVA inclusa EURO	Chiavi in mano IVA inclusa EURO
L2	2.3 Turbo D 130cv MT6		Manuale	Euro VId	05DD1	XZ10	QGI1	€ 34.780,00	€ 42.431,60	**€ 43.416,60**
	2.3 Turbo D 145cv S&S MT6		Manuale	Euro VId	05DD1	XZ10	QHI1	€ 35.380,00	€ 43.163,60	**€ 44.148,60**
	2.3 Turbo D 163cv S&S MT6		Manuale	Euro VId	05DD1	XZ10	QII1	€ 36.380,00	€ 44.383,60	**€ 45.368,60**
L3	2.3 Turbo D 130cv MT6		Manuale	Euro VId	05DD1	XZ12	QGI1	€ 35.780,00	€ 43.651,60	**€ 44.636,60**
	2.3 Turbo D 145cv S&S MT6		Manuale	Euro VId	05DD1	XZ12	QHI1	€ 36.380,00	€ 44.383,60	**€ 45.368,60**
	2.3 Turbo D 163cv S&S MT6		Manuale	Euro VId	05DD1	XZ12	QII1	€ 37.380,00	€ 45.603,60	**€ 46.588,60**
L4	2.3 Turbo D 130cv MT6		Manuale	Euro VId	05DD1	XZ26	QGI1	€ 36.780,00	€ 44.871,60	**€ 45.856,60**
	2.3 Turbo D 145cv S&S MT6		Manuale	Euro VId	05DD1	XZ26	QHI1	€ 37.380,00	€ 45.603,60	**€ 46.588,60**
	2.3 Turbo D 163cv S&S MT6		Manuale	Euro VId	05DD1	XZ26	QII1	€ 38.380,00	€ 46.823,60	**€ 47.808,60**

Rif. Nota MKT-2020-284 del 8/10/2020

MOVANO ALLESTITI FABBRICA – PREZZI

Doppia Cabina con Cassone 35q		Trazione Anteriore	Cambio	Normativa Emissioni	Codice Carrozzeria	Codice Versione	Codice Motore	Prezzi Listino IVA esclusa EURO	Prezzi Listino IVA inclusa EURO	Chiavi in mano IVA inclusa EURO
L2	2.3 Turbo D 135cv MT6		Manuale	Euro 6d-temp	05DDC	XZ07	QMI1	€ 31.880,00	€ 38.893,60	**€ 39.878,60**
	2.3 Turbo D 150cv S&S MT6		Manuale	Euro 6d-temp	05DDC	XZ07	QOI1	€ 32.680,00	€ 39.869,60	**€ 40.854,60**
	2.3 Turbo D 150cv S&S MTA		Easytronic	Euro 6d-temp	05DDC	XZ07	QEF1	€ 33.679,00	€ 41.088,38	**€ 42.073,38**
	2.3 Turbo D 180cv MT6		Manuale	Euro 6d-temp	05DDC	XZ07	QTI1	€ 33.580,00	€ 40.967,60	**€ 41.952,60**
	2.3 Turbo D 180cv S&S MTA		Easytronic	Euro 6d-temp	05DDC	XZ07	QFF1	€ 34.580,00	€ 42.187,60	**€ 43.172,60**
L3	2.3 Turbo D 135cv MT6		Manuale	Euro 6d-temp	05DDC	XZ23	QMI1	€ 32.880,00	€ 40.113,60	**€ 41.098,60**
	2.3 Turbo D 150cv S&S MT6		Manuale	Euro 6d-temp	05DDC	XZ23	QOI1	€ 33.680,00	€ 41.089,60	**€ 42.074,60**
	2.3 Turbo D 150cv S&S MTA		Easytronic	Euro 6d-temp	05DDC	XZ23	QEF1	€ 34.679,00	€ 42.308,38	**€ 43.293,38**
	2.3 Turbo D 180cv MT6		Manuale	Euro 6d-temp	05DDC	XZ23	QTI1	€ 34.580,00	€ 42.187,60	**€ 43.172,60**
	2.3 Turbo D 180cv S&S MTA		Easytronic	Euro 6d-temp	05DDC	XZ23	QFF1	€ 35.580,00	€ 43.407,60	**€ 44.392,60**

Doppia Cabina con Cassone 35q		Trazione Posteriore	Cambio	Normativa Emissioni	Codice Carrozzeria	Codice Versione	Codice Motore	Prezzi Listino IVA esclusa EURO	Prezzi Listino IVA inclusa EURO	Chiavi in mano IVA inclusa EURO
L2	2.3 Turbo D 130cv MT6		Manuale	Euro VId	05DDC	XZ08	QGI1	€ 32.580,00	€ 39.747,60	**€ 40.732,60**
	2.3 Turbo D 145cv S&S MT6		Manuale	Euro VId	05DDC	XZ08	QHI1	€ 33.180,00	€ 40.479,60	**€ 41.464,60**
	2.3 Turbo D 163cv S&S MT6		Manuale	Euro VId	05DDC	XZ08	QII1	€ 34.180,00	€ 41.699,60	**€ 42.684,60**
L3	2.3 Turbo D 130cv MT6		Manuale	Euro VId	05DDC	XZ24	QGI1	€ 33.580,00	€ 40.967,60	**€ 41.952,60**
	2.3 Turbo D 145cv S&S MT6		Manuale	Euro VId	05DDC	XZ24	QHI1	€ 34.180,00	€ 41.699,60	**€ 42.684,60**
	2.3 Turbo D 163cv S&S MT6		Manuale	Euro VId	05DDC	XZ24	QII1	€ 35.180,00	€ 42.919,60	**€ 43.904,60**

Rif. Nota MKT-2020-284 del 8/10/2020

MOVANO ALLESTITI FABBRICA – PREZZI

Doppia Cabina con Cassone 35q		Trazione Posteriore Ruote Gemellate	Cambio	Normativa Emissioni	Codice Carrozzeria	Codice Versione	Codice Motore	Prezzi Listino IVA esclusa EURO	Prezzi Listino IVA inclusa EURO	Chiavi in mano IVA inclusa EURO
L3	2.3 Turbo D 130cv MT6		Manuale	Euro VId	05DDC	XZ11	QGI1	€ 34.580,00	€ 42.187,60	**€ 43.172,60**
	2.3 Turbo D 145cv S&S MT6		Manuale	Euro VId	05DDC	XZ11	QHI1	€ 35.180,00	€ 42.919,60	**€ 43.904,60**
	2.3 Turbo D 163cv S&S MT6		Manuale	Euro VId	05DDC	XZ11	QII1	€ 36.180,00	€ 44.139,60	**€ 45.124,60**
L4	2.3 Turbo D 130cv MT6		Manuale	Euro VId	05DDC	XZ25	QGI1	€ 35.580,00	€ 43.407,60	**€ 44.392,60**
	2.3 Turbo D 145cv S&S MT6		Manuale	Euro VId	05DDC	XZ25	QHI1	€ 36.180,00	€ 44.139,60	**€ 45.124,60**
	2.3 Turbo D 163cv S&S MT6		Manuale	Euro VId	05DDC	XZ25	QII1	€ 37.180,00	€ 45.359,60	**€ 46.344,60**

Le versioni Doppia Cabina XZ11 e XZ25 in presenza del cassone fisso sono disponibili solo con 6 posti totali (sed pass singolo)

Doppia Cabina con Cassone 45q		Trazione Posteriore Ruote Gemellate	Cambio	Normativa Emissioni	Codice Carrozzeria	Codice Versione	Codice Motore	Prezzi Listino IVA esclusa EURO	Prezzi Listino IVA inclusa EURO	Chiavi in mano IVA inclusa EURO
L3	2.3 Turbo D 130cv MT6		Manuale	Euro VId	05DDC	XZ12	QGI1	€ 37.180,00	€ 45.359,60	**€ 46.344,60**
	2.3 Turbo D 145cv S&S MT6		Manuale	Euro VId	05DDC	XZ12	QHI1	€ 37.780,00	€ 46.091,60	**€ 47.076,60**
	2.3 Turbo D 163cv S&S MT6		Manuale	Euro VId	05DDC	XZ12	QII1	€ 38.780,00	€ 47.311,60	**€ 48.296,60**
L4	2.3 Turbo D 130cv MT6		Manuale	Euro VId	05DDC	XZ26	QGI1	€ 38.180,00	€ 46.579,60	**€ 47.564,60**
	2.3 Turbo D 145cv S&S MT6		Manuale	Euro VId	05DDC	XZ26	QHI1	€ 38.780,00	€ 47.311,60	**€ 48.296,60**
	2.3 Turbo D 163cv S&S MT6		Manuale	Euro VId	05DDC	XZ26	QII1	€ 39.780,00	€ 48.531,60	**€ 49.516,60**

MOVANO ALLESTITI FABBRICA – PREZZI

Cabinato con Ribaltabile Monolaterale 35q		Trazione Anteriore	Cambio	Normativa Emissioni	Codice Carrozzeria	Codice Versione	Codice Motore	Prezzi Listino IVA esclusa EURO	Prezzi Listino IVA inclusa EURO	Chiavi in mano IVA inclusa EURO
L2	2.3 Turbo D 135cv MT6		Manuale	Euro 6d-temp	05DT1	XZ07	QMI1	€ 28.080,00	€ 34.257,60	**€ 35.242,60**
	2.3 Turbo D 150cv S&S MT6		Manuale	Euro 6d-temp	05DT1	XZ07	QOI1	€ 28.880,00	€ 35.233,60	**€ 36.218,60**
	2.3 Turbo D 180cv MT6		Manuale	Euro 6d-temp	05DT1	XZ07	QTI1	€ 29.780,00	€ 36.331,60	**€ 37.316,60**

Cabinato con Ribaltabile Monolaterale 35q		Trazione Posteriore	Cambio	Normativa Emissioni	Codice Carrozzeria	Codice Versione	Codice Motore	Prezzi Listino IVA esclusa EURO	Prezzi Listino IVA inclusa EURO	Chiavi in mano IVA inclusa EURO
L2	2.3 Turbo D 130cv MT6		Manuale	Euro VId	05DT1	XZ08	QGI1	€ 28.780,00	€ 35.111,60	**€ 36.096,60**
	2.3 Turbo D 145cv S&S MT6		Manuale	Euro VId	05DT1	XZ08	QHI1	€ 29.380,00	€ 35.843,60	**€ 36.828,60**
	2.3 Turbo D 163cv S&S MT6		Manuale	Euro VId	05DT1	XZ08	QII1	€ 30.380,00	€ 37.063,60	**€ 38.048,60**

Il prezzo del veicolo non include il prezzo del cassone ribaltabile Y3T (tipo trilaterale) o Y3U (tipo trilaterale) o Y3K (monolaterale standard di serie) che va sempre sommato, come indicato a pagina 132. Con Y3K il sedile passeggero è singolo.

Cabinato con Ribaltabile Monolaterale 35q		Trazione Posteriore Ruote Gemellate	Cambio	Normativa Emissioni	Codice Carrozzeria	Codice Versione	Codice Motore	Prezzi Listino IVA esclusa EURO	Prezzi Listino IVA inclusa EURO	Chiavi in mano IVA inclusa EURO
L2	2.3 Turbo D 130cv MT6		Manuale	Euro VId	05DT1	XZ09	QGI1	€ 29.780,00	€ 36.331,60	**€ 37.316,60**
	2.3 Turbo D 145cv S&S MT6		Manuale	Euro VId	05DT1	XZ09	QHI1	€ 30.380,00	€ 37.063,60	**€ 38.048,60**
	2.3 Turbo D 163cv S&S MT6		Manuale	Euro VId	05DT1	XZ09	QII1	€ 31.380,00	€ 38.283,60	**€ 39.268,60**
L3	2.3 Turbo D 130cv MT6		Manuale	Euro VId	05DT1	XZ11	QGI1	€ 30.480,00	€ 37.185,60	**€ 38.170,60**
	2.3 Turbo D 145cv S&S MT6		Manuale	Euro VId	05DT1	XZ11	QHI1	€ 31.080,00	€ 37.917,60	**€ 38.902,60**
	2.3 Turbo D 163cv S&S MT6		Manuale	Euro VId	05DT1	XZ11	QII1	€ 32.080,00	€ 39.137,60	**€ 40.122,60**

Il prezzo del veicolo non include il prezzo del cassone ribaltabile Y3T (tipo trilaterale) o Y3U (tipo trilaterale) o Y3K (monolaterale standard di serie) che va sempre sommato, come indicato a pagina 132. Con Y3K il sedile passeggero è singolo.

NB: Per i Cabinati con Ribaltabile, è obbligatorio ordinare gli optional Y3T o Y3U.

MOVANO ALLESTITI FABBRICA – PREZZI

Cabinato con Ribaltabile Monolaterale 45q		Trazione Posteriore Ruote Gemellate	Cambio	Normativa Emissioni	Codice Carrozzeria	Codice Versione	Codice Motore	Prezzi Listino IVA esclusa EURO	Prezzi Listino IVA inclusa EURO	Chiavi in mano IVA inclusa EURO
L2	2.3 Turbo D 130cv MT6		Manuale	Euro VId	05DT1	XZ10	QGI1	€ 31.780,00	€ 38.771,60	**€ 39.756,60**
	2.3 Turbo D 145cv S&S MT6		Manuale	Euro VId	05DT1	XZ10	QHI1	€ 32.380,00	€ 39.503,60	**€ 40.488,60**
	2.3 Turbo D 163cv S&S MT6		Manuale	Euro VId	05DT1	XZ10	QII1	€ 33.380,00	€ 40.723,60	**€ 41.708,60**
L3	2.3 Turbo D 130cv MT6		Manuale	Euro VId	05DT1	XZ12	QGI1	€ 32.480,00	€ 39.625,60	**€ 40.610,60**
	2.3 Turbo D 145cv S&S MT6		Manuale	Euro VId	05DT1	XZ12	QHI1	€ 33.080,00	€ 40.357,60	**€ 41.342,60**
	2.3 Turbo D 163cv S&S MT6		Manuale	Euro VId	05DT1	XZ12	QII1	€ 34.080,00	€ 41.577,60	**€ 42.562,60**

Il prezzo del veicolo non include il prezzo del cassone ribaltabile Y3T (tipo trilaterale) o Y3U (tipo trilaterale) o Y3K (monolaterale standard di serie) che va sempre sommato, come indicato a pagina 132. Con Y3K il sedile passeggero è singolo.

NB: Per i Cabinati con Ribaltabile, è obbligatorio ordinare gli optional Y3T o Y3U.

MOVANO ALLESTITI FABBRICA – PREZZI

Doppia Cabina con Ribaltabile Monolaterale 35q		Trazione Anteriore	Cambio	Normativa Emissioni	Codice Carrozzeria	Codice Versione	Codice Motore	Prezzi Listino IVA esclusa EURO	Prezzi Listino IVA inclusa EURO	Chiavi in mano IVA inclusa EURO
L3	2.3 Turbo D 145cv S&S MT6		Manuale	Euro VId	05DTC	XZ23	QHI1	€ 30.680,00	€ 37.429,60	**€ 38.414,60**
	2.3 Turbo D 163cv S&S MT6		Manuale	Euro VId	05DTC	XZ23	QII1	€ 31.681,00	€ 38.650,82	**€ 39.635,82**

Doppia Cabina con Ribaltabile Monolaterale 45q		Trazione Posteriore Ruote Gemellate	Cambio	Normativa Emissioni	Codice Carrozzeria	Codice Versione	Codice Motore	Prezzi Listino IVA esclusa EURO	Prezzi Listino IVA inclusa EURO	Chiavi in mano IVA inclusa EURO
L3	2.3 Turbo D 130cv MT6		Manuale	Euro VId	05DTC	XZ12	QGI1	€ 33.980,00	€ 41.455,60	**€ 42.440,60**
	2.3 Turbo D 145cv S&S MT6		Manuale	Euro VId	05DTC	XZ12	QHI1	€ 34.580,00	€ 42.187,60	**€ 43.172,60**
	2.3 Turbo D 163cv S&S MT6		Manuale	Euro VId	05DTC	XZ12	QII1	€ 35.580,00	€ 43.407,60	**€ 44.392,60**

Il prezzo del veicolo non include il prezzo del cassone ribaltabile Y3T (tipo trilaterale) o Y3U (tipo trilaterale) o Y3K (monolaterale standard di serie) che va sempre sommato, come indicato a pagina 132. Con Y3K il sedile passeggero è singolo.

La versione Doppia Cabina XZ23 è disponibile solo con 6 posti totali (sedile passeggero singolo) in presenza del cassone ribaltabile

NB: Per i Doppia Cabina con Ribaltabile, è obbligatorio ordinare gli optional Y3T o Y3U eccetto per codice carrozzeria 05DTC codice versione XZ12

MOVANO ALLESTITI FABBRICA – PREZZI

Cabinato con Furgonatura Gran Volume 35q (20m³)	Trazione Anteriore	Cambio	Normativa Emissioni	Codice Carrozzeria	Codice Versione	Codice Motore	Prezzi Listino IVA esclusa EURO	Prezzi Listino IVA inclusa EURO	Chiavi in mano IVA inclusa EURO
L3	2.3 Turbo D 145cv S&S MT6	Manuale	Euro VId	05DB1	XZ23	QHI1	€ 36.280,00	€ 44.261,60	**€ 45.246,60**
	2.3 Turbo D 163cv S&S MT6	Manuale	Euro VId	05DB1	XZ23	QII1	€ 37.280,00	€ 45.481,60	**€ 46.466,60**

Cabinato con Furgonatura Gran Volume 35q (20m³)	Trazione Posteriore	Cambio	Normativa Emissioni	Codice Carrozzeria	Codice Versione	Codice Motore	Prezzi Listino IVA esclusa EURO	Prezzi Listino IVA inclusa EURO	Chiavi in mano IVA inclusa EURO
L3	2.3 Turbo D 130cv MT6	Manuale	Euro VId	05DB1	XZ24	QGI1	€ 36.580,00	€ 44.627,60	**€ 45.612,60**
	2.3 Turbo D 145cv S&S MT6	Manuale	Euro VId	05DB1	XZ24	QHI1	€ 37.180,00	€ 45.359,60	**€ 46.344,60**
	2.3 Turbo D 163cv S&S MT6	Manuale	Euro VId	05DB1	XZ24	QII1	€ 38.180,00	€ 46.579,60	**€ 47.564,60**

Rif. Nota MKT-2020-284 del 8/10/2020

MOVANO ALLESTITI FABBRICA – PREZZI

Cabinato con Furgonatura Gran Volume 35q (20m³)		Trazione Posteriore Ruote Gemellate	Cambio	Normativa Emissioni	Codice Carrozzeria	Codice Versione	Codice Motore	Prezzi Listino IVA esclusa EURO	Prezzi Listino IVA inclusa EURO	Chiavi in mano IVA inclusa EURO
L4	2.3 Turbo D 130cv MT6		Manuale	Euro VId	05DB1	XZ25	QGI1	€ 38.280,00	€ 46.701,60	**€ 47.686,60**
	2.3 Turbo D 145cv S&S MT6		Manuale	Euro VId	05DB1	XZ25	QHI1	€ 38.880,00	€ 47.433,60	**€ 48.418,60**
	2.3 Turbo D 163cv S&S MT6		Manuale	Euro VId	05DB1	XZ25	QII1	€ 39.880,00	€ 48.653,60	**€ 49.638,60**

Cabinato con Furgonatura Gran Volume 45q (20m³)		Trazione Posteriore Ruote Gemellate	Cambio	Normativa Emissioni	Codice Carrozzeria	Codice Versione	Codice Motore	Prezzi Listino IVA esclusa EURO	Prezzi Listino IVA inclusa EURO	Chiavi in mano IVA inclusa EURO
L4	2.3 Turbo D 130cv MT6		Manuale	Euro VId	05DB1	XZ26	QGI1	€ 40.280,00	€ 49.141,60	**€ 50.126,60**
	2.3 Turbo D 145cv S&S MT6		Manuale	Euro VId	05DB1	XZ26	QHI1	€ 40.880,00	€ 49.873,60	**€ 50.858,60**
	2.3 Turbo D 163cv S&S MT6		Manuale	Euro VId	05DB1	XZ26	QII1	€ 41.880,00	€ 51.093,60	**€ 52.078,60**

Rif. Nota MKT-2020-284 del 8/10/2020

MOVANO CHASSIS – DOTAZIONI DI SERIE

Cabinato

SICUREZZA

ABS, EBD, TC + Hill Holder

AJ3-Airbag lato guida

P34-Ruota di scorta di dimensioni normali

T7E-Luci diurne a LED

CE1-Sensore crepuscolare (Accensione automatica dei fari) & Sensore pioggia. Non disponibile su 45q.li

AX9-Paratia divisoria con lunotto posteriore

Q8D-Paraspruzzi anteriori

MECCANICA

KW6-Alternatore rinforzato da 185 A

Ruote da 16''

NH1-Serbatoio carburante da 80 litri

V8F-Capacità di traino incrementata 3500 kg

Standard su Chassis solo per: XZ09, XZ11 e XZ25

Standard su Chassis Cassone Fisso solo per: XZ09, XZ11 e XZ25

Standard su Chassis Cassone Ribaltabile Trilaterale solo per: XZ09 e XZ11

Standard su Chassis con Furgonatura Gran Volume 35q solo per: XZ25

ESTERNI

Traversa posteriore con fanali

INTERNI E COMFORT

A51-Sedile conducente regolabile a 6 vie con bracciolo

AE0-Panchetta ant. biposto non pieghevole
non disponibile su doppia cabina cassone fisso XZ11 e XZ25
e su doppia cabina ribaltabile XZ23

DJ8-Specchietti riscaldabili e regolabili elettricamente

CLA-Chiusura centralizzata con telecomando a 2 pulsanti

A32-Alzacristalli elettrici

R15-Finitura metallica opaca delle bocchette

U68-Computer di bordo

INFOTAINMENT

2L1-Radio R15 con Bluetooth e porta USB

Doppia Cabina

= Cabinato +

MECCANICA

V8F-Capacità di traino incrementata 3500 kg

Standard su Chassis Doppia Cabina solo per: XZ11 e XZ25

Standard su Chassis Doppia Cabina con Cassone Fisso solo per: XZ11 e XZ25

INTERNI E COMFORT

8X6-Panchetta posteriore a 4 posti con cinture di sicurezza e poggiatesta individuali integrati

Pianalato

= Cabinato +

SICUREZZA

AA0-Senza paratia divisoria

ESTERNI

Telaio con superficie calpestabile

MOVANO ALLESTITI FABBRICA – DOTAZIONI DI SERIE

Cassone Fisso
= Cabinato & Doppia Cabina +
ESTERNI
K2R-Cassone Fisso con sponde in alluminio
Telaio verniciato a polvere grigio scuro
Griglia di protezione della cabina guida con portascala
Le versioni Doppia Cabina XZ11 e XZ25 sono disponibili solo con 6 posti totali in presenza del cassone fisso

Cassone Ribaltabile
= Cabinato & Doppia Cabina +
ESTERNI
Y3K-Cassone ribaltabile con sponde in alluminio (il prezzo del cassone va sommato al prezzo del veicolo base, come indicato a pagina 132)
Telaio verniciato a polvere grigio scuro
Sponda posteriore con cerniera doppia
Griglia di protezione della cabina guida con portascala
Telecomando in cabina guida
Segnalazione acustica di azionamento
V57-Cassetta portaattrezzi tra il cassone e la cabina guida (solo versione L3)
La versione Doppia Cabina XZ23 è disponibile solo con 6 posti totali in presenza del cassone ribaltabile

Furgonatura
= Cabinato +
ESTERNI
Y3J-Struttura dell'allestimento in alluminio con rivestimento in plastica di alta qualità
La Furgonatura è sempre di colore bianco, indipendentemente dal colore scelto per telaio e cabina
Tetto traslucido
Pavimento antiscivolo
3 listelli in alluminio sulle pareti laterali
D5Y-Porte posteriori a battenti
INTERNI E COMFORT
DBE-Specchi retrovisori esterni a braccio lungo

MOVANO CHASSIS / ALLESTITI – OPZIONI

Cod	Sicurezza	Prezzo IVA Esclusa	Prezzo IVA Inclusa	Cabinato	Doppia Cabina	Pianalato	Note
AK5	Airbag lato passeggeri	270,00	**329,40**	○	○	○	Solo senza: B9J, VB0. Standard con OFM
AP0	Airbag laterale lato guida	150,00	**183,00**	○	○	○	Solo con AK5. Solo senza A5Z. Standard con OFM
AJ7	Airbag laterali lato guida & passeggero	500,00	**610,00**	○	○	○	(Solo senza A5Z, B9J, HMG, OFM, VB0) (Solo con AE1, AHZ)
TGF	Tachigrafo digitale	550,00	**671,00**	○	○	○	Include opt KC6. Di serie su tutti i 45 Q.li.
KYJ	Limitatore di velocità (90 kph)	50,00	**61,00**	○	○	○	Non su 45 q.li
KYK	Limitatore di velocità (100 kph)	50,00	**61,00**	○	○	○	Non su 45 q.li
KYL	Limitatore di velocità (110 kph)	50,00	**61,00**	○	○	○	Non su 45 q.li
KYM	Limitatore di velocità (130 kph)	50,00	**61,00**	○	○	○	Non su 45 q.li
KYX	Limitatore di velocità (90 kph) fisso	-	-	●	●	-	Standard su 45 q.li
UTK	Chiusura centralizzata di sicurezza	50,00	**61,00**	○	○	○	
AX6	Paratia divisoria	500,00	**610,00**	-	-	○	
AX9	Paratia divisoria vetrata	650,00	**793,00**	●	●	○	
UA6	Antifurto sonoro	450,00	**549,00**	○	○	-	
T3U	Fari fendinebbia	250,00	**305,00**	○	○	○	
NRK	Pneumatici All Season	200,00	**244,00**	○ / -	○ / -	○	Disponibile solo su: • Cabinato XZ07, XZ08, XZ24 • Doppia Cabina XZ07, XZ08, XZ23, XZ24 • Pianalato (tutte le versioni) • Furgonatura Gran Volume XZ23 • Cabinato con Cassone Fisso XZ07, XZ08, XZ23 • Cabinato con Cassone Ribaltabile XZ07, XZ08 • Doppia Cabina con Cassone Fisso XZ07, XZ08, XZ23 • Doppia Cabina con Cassone Ribaltabile XZ23
WTC	Kit di riparazione pneumatici (elimina ruota di scorta)	50,00	**61,00**	○ / -	○ / -	○	Non disponibile su Cabinato, Cabinato con Cassone Fisso e Furgonatura Gran Volume Disponibile solo su: • Doppia Cabina XZ07, XZ23 • Pianalato (tutte le versioni) • Cabinato con Cassone Ribaltabile XZ07 • Doppia Cabina con Cassone Fisso XZ07, XZ23 • Doppia Cabina con Cassone Ribaltabile XZ23

Cod	Esterni - Colori	Prezzo IVA Esclusa	Prezzo IVA Inclusa	Cabinato	Doppia Cabina	Pianalato	Note
	Vernice Metallizzata	500,00	**610,00**	○	○	○	Per i colori ed i codici disponibili consultare la sezione colori - interni
GBP	Colori speciali	550,00	**671,00**	○	○	○	Solo con OAL. Prima di inserire l'ordine verificare la disponibilità con il reparto marketing prodotto

Legenda: ● Serie ○ Opzionale - Non disponibile

MOVANO CHASSIS / ALLESTITI – OPZIONI

Cod	Interni - Comfort	Prezzo IVA Esclusa	Prezzo IVA Inclusa	Cabinato	Doppia Cabina	Pianalato	Note
C60	Climatizzatore Manuale	1.000,00	**1.220,00**	○	○	○	Standard con XIFK
C61	Climatizzatore elettronico ECC	1.500,00	**1.830,00**	○	○	○	Standard con XZ48
A5Z	Sedile lato guida sospeso con bracciolo fisso	950,00	**1.159,00**	○ / -	○ / -	○	Solo senza: AJ7, AP0, A51, OFM, TAVX. Standard con HMG. ND Cassoni ribaltabili Con cassone fisso (cabina singola e doppia) solo senza AE0 (panchetta 2 posti di serie) o ASY (implica quindi sedile passeggero singolo) Con doppia cabina con cassone fisso 35q cod.carrozz. 05DDC cod. versione XZ25 solo senza AE1 e AHZ
ASY	Sedile passeggeri multifunzione con vano portaoggetti sotto la seduta, piano girevole e portabicchieri	300,00	**366,00**	○ / -	○ / -	○	(Solo senza TAVX). Standard con XZ49 ND su Cassone Ribaltabile XZ10, XZ11 e XZ12 Doppia Cabina (ND su Cassone Fisso XZ07, XZ08, XZ11 e XZ25 e su Ribaltabile)
AE1	Sedile passeggero singolo	100,00	**122,00**	○	○ / ●	○	Doppia cabina: standard su Cassone Fisso XZ11 e XZ25 e standard con Cassoni ribaltabili Y3T Y3U con XZ23.
AHZ	Sedile passeggero singolo comfort, bracciolo e supporto lombare	150,00	**183,00**	○	○	○	(Solo con B21, A5Z)
B21	Sedile lato guida comfort, bracciolo e supporto lombare, regolazione 6 vie	180,00	**219,60**	○	○	○	Solo senza : A51, HMG ND su Doppia cabina Cassone Fisso XZ25

Cod	Interni – Comfort	Prezzo IVA Esclusa	Prezzo IVA Inclusa	Cabinato	Doppia Cabina	Pianalato	Note
C37	Sedile guida riscaldabile	100,00	**122,00**	○	○	○	(Solo senza TAVX)
KA1	Sedili guida e passeggero riscaldabili	170,00	**207,40**	○	○	○	Solo senza TAVX, solo con AE1, AHZ. Pianalato con AHZ
K34	Cruise Control	200,00	**244,00**	○	○	○	Standard con OFM, XZ48
DT4	Smoker Pack	50,00	**61,00**	○	○	○	
K4C	Caricatore wireless per smartphone	65,00	**79,30**	○	○	○	
SVM	Supporto Tablet estraibile	130,00	**158,60**	○	○	○	
VB0	Tavolo estraibile e portabicchiere	85,00	**103,70**	○	○	○	Standard con XZ49. Solo con AJ3
BA3	Cassetto portaoggetti scorrevole	75,00	**91,50**	○	○	○	Standard con XZ49

MOVANO CHASSIS / ALLESTITI – OPZIONI

Cod	Infotainment	Prezzo IVA Esclusa	Prezzo IVA Inclusa	Cabinato	Doppia Cabina	Pianalato	Note
XX5	Predisposizione radio	-50,00	**-61,00**	○	○	○	(Solo senza UL5)
UL5	Eliminazione radio	-60,00	**-73,20**	○	○	○	(Cablaggi a vista)
1OR	Radio NAVI50 Intellilink 7'' Touch-Screen + DAB con Bluetooth®, USB, aux-in, 2x20W e comandi al volante.Mappe Europa dell'Ovest. Visualizzazione Informazioni traffico, Android Auto, Apple Car Play, smartphone voice control.	650,00	**793,00**	○	○	○	Solo senza: UL5. Standard con XIFK, XZ48
2L9	Radio NAVI80 Intellilink + DAB Sistema di navigazione Touchscreen 7'', USB e aux-in + lettore SD card, TomTom Live services (fino al 2020) & CD - Touchscreen Navigation TomTom, incl. DAB & CD Touchscreen Navigation TomTom	1.600,00	**1.952,00**	○	○	○	(Solo senza UL5)

MOVANO CHASSIS / ALLESTITI – OPZIONI

Cod	Funzionalità - Allestimenti	Prezzo IVA Esclusa	Prezzo IVA Inclusa	Cabinato	Doppia Cabina	Pianalato	Note
DBE	Specchi retrovisori esterni a braccio lungo	200,00	**244,00**	○ / ●	○	○	Standard su Furgonatura Gran Volume
F47	Sospensioni pneumatiche	2.400,00	**2.928,00**	○	○	○	(Solo con KC6 & KPD) Disponibile su tutti i Pianali, su Telaio Cabinato e Doppia Cabina con trazione anteriore; ND su Cassoni Fissi, Ribaltabili e Furgonatura Gran Volume
G94	Differenziale posteriore autobloccante	450,00	**549,00**	○	○	-	(Solo senza HMG); Solo versioni TP
NH7	Serbatoio carburante da 105l	100,00	**122,00**	○ / -	○ / -	○	ND su Cassone Fisso, Ribaltabile, Gran Volume, XZ25, XZ26
VR2	Gancio traino	350,00	**427,00**	○ / -	○	○	(Solo senza HMG) ND versioni Telaio Cabinato, con Cassone Fisso e Ribaltabile XZ09, XZ10, su Doppia Cabina ribaltabile ant XZ23. e su tutte le versioni Furgonatura Gran Volume.
VTO	Gancio traino per L2H1 RWD	350,00	**427,00**	○ / -	-	-	(Solo senza HMG) Solo versioni Telaio Cabinato, con Cassone Fisso e Ribaltabile XZ09, XZ10
KPD	Presa Allestitori 6 pin	150,00	**183,00**	○ / ●	○ / ●	○	(Standrd con V66); di serie su versioni con Cassone Fisso o Ribaltabile
WRF	Presa Allestitori 16 pin	100,00	**122,00**	○ / ●	-	○	Di serie su Furgonatura Gran Volume e Cassone Fisso e Ribaltabile. Su Chassis cab singola standard con V66
KC6	CAN bus per allestitori	250,00	**305,00**	○	○	○	Standard con TGF
V66	Predisposizione per presa di forza al motore	200,00	**244,00**	○	○	○	Se con motore Euro IV d ordinare con C60 o C61. Include KPD (presa allestitori).
UF3	Regolazione manuale del minimo (per allestitori)	150,00	**183,00**	○	○	○	

MOVANO CHASSIS / ALLESTITI – OPZIONI

Cod	Funzionalità - Allestimenti	Prezzo IVA Esclusa	Prezzo IVA Inclusa	Cabinato	Doppia Cabina	Pianalato	Note
UNF	Cablaggio posteriore di lunghezza maggiorata	50,00	**61,00**	○ / ●	○	-	Di serie su Furgonatura Gran Volume
K69	Terza chiave	150,00	**183,00**	○	○	○	
TAVX	Interni in vinile	20,00	**24,40**	○	○	○	(Solo senza ASY, A5Z, C37, KA1)
Q8H	Paraspruzzi anteriori e posteriori	50,00	**61,00**	○	○	○	

Cod	Cassoni Fissi	Prezzo IVA Esclusa	Prezzo IVA Inclusa	Cabinato	Doppia Cabina	Pianalato	Note
K2R	Cassone Fisso in acciaio con sponde in alluminio	-	-	●	●	-	ND con opt NH7 Doppia Cabina XZ25 solo a 6 posti sedile passeggero singolo.
KPD	Presa allestitori 6 pin	-	-	●	●	-	
K2Z	Cassone Fisso in acciaio con sponde in alluminio, portapali e cassetta porta attrezzi piccola	500,00	**610,00**	○	○	-	ND con opt NH7 Doppia Cabina XZ25 solo a 6 posti sedile passeggero singolo. Non disponibile su Cabinato XZ10 e Doppia Cabina XZ07 e XZ08

MOVANO CHASSIS / ALLESTITI – OPZIONI

Cod	Cassoni Ribaltabili	Prezzo IVA Esclusa	Prezzo IVA Inclusa	Cabinato	Doppia Cabina	Pianalato	Note
K3F	Allestimento Cassone Ribaltabile	-	-	●	●	-	
KPD	Presa allestitori 6 pin	-	-	●	●	-	
WRF	Presa Allestitori 16 pin	-	-	●	-	-	
Y3K	Cassone Ribaltabile Monolaterale con sponde in alluminio (standard europeo non adatto al Mercato italiano)	4.800,00	**5.856,00**	●	●	-	Obbligatorio ordinare Y3T o Y3U tranne che su Doppia Cabina XZ12 (unico cassone ribaltabile disponibile) Con Y3K i veicoli hanno il sedile passeggero singolo
Y3T	Cassone Ribaltabile Trilaterale con sponde in alluminio	4.800,00	**5.856,00**	○	○	-	Su Doppia Cabina disponibile solo su versione XZ23 (solo a 6 posti) e non su XZ12
Y3U	Cassone Ribaltabile Trilaterale con sponde in acciaio	5.000,00	**6.100,00**	○	-	-	Cabinato (ND su XZ10 e XZ12)
SCW	Griglie di protezione per i fari posteriori	150,00	**183,00**	○	○	-	
V57	Cassetta porta attrezzi mezza altezza tra Cabina e Cassone	-	-	●	-	-	Solo su Cabinato versioni XZ11 e XZ12
Cod	**Furgonatura Gran Volume**	**Prezzo IVA Esclusa**	**Prezzo IVA Inclusa**	**Cabinato**	**Doppia Cabina**	**Pianalato**	Note
Y3J	Furgonatura Gran Volume 20 m3	-	-	●	-	-	
DBE	Specchi retrovisori esterni a braccio lungo	-	-	●	-	-	
U68	Computer di bordo	-	-	●	-	-	
UNF	Cablaggio posteriore di lunghezza maggiorata	-	-	●	-	-	
WRF	Presa Allestitori 16 pin	-	-	●	-	-	
D5Y	Porte posteriori a battente	-	-	●	-	-	
Y3Q	Furgonatura Gran Volume 22m3	300,00	**366,00**	○	-	-	Solo su versione XZ25
D5W	Porta posteriore a saracinesca	800,00	**976,00**	○	-	-	
G7M	Spoiler anteriore	550,00	**671,00**	○	-	-	
Z1D	Spoiler anteriore con vano (caricabile dall'interno)	800,00	**976,00**	○	-	-	
E37	Porta laterale dx a battente	1.100,00	**1.342,00**	○	-	-	
VF6	Scalino posteriore retraibile	300,00	**366,00**	○	-	-	Solo su XZ23 e XZ24

MOVANO CHASSIS / ALLESTITI – OPZIONI

Cod	Pack	Prezzo IVA Esclusa	Prezzo IVA Inclusa	Cabinato	Doppia Cabina	Pianalato	Note
XIFK	**Navi & Cool Pack** • Climatizzatore manuale (C60) • Radio NAVI50 Intellilink 7'' Touch-Screen + DAB con Bluetooth®, USB, aux-in, 2x20W e comandi al volante.Mappe Europa dell'Ovest. Visualizzazione Informazioni traffico, Android Auto, Apple Car Play, smartphone voice control. (1OR)	1.200,00	**1.464,00**	○	○	○	
XZ48	**Navi & Cool Pack Pro** • Climatizzatore elettronico ECC (C61) • Radio NAVI50 Intellilink 7'' Touch-Screen + DAB con Bluetooth®, USB, aux-in, 2x20W e comandi al volante.Mappe Europa dell'Ovest. Visualizzazione Informazioni traffico, Android Auto, Apple Car Play, smartphone voice control. (1OR) • Rivestimento isolante della paratia divisoria [no con AA0] (5PA) • Cruise Control (K34)	1.700,00	**2.074,00**	○	○	○	Solo senza SVM
XZ49	**Work & Storage Pack** Cassetto portaoggetti scorrevole **(BA3)** Tavolo estraibile e portabicchiere **(VB0)** Alzacristallo elettrico anteriore conducente one-touch **(AXG)** Vano portaoggetti centrale sul cruscotto **(B9J)** Sedile passeggeri multifunzione con vano portaoggetti sotto la seduta, piano girevole e portabicchieri **(ASY)**	400,00	**488,00**	○	○	○	Non disponibile su Doppia Cabina Ribaltabili codice carrozzeria 05DTC

Cod	Pack	Prezzo IVA Esclusa	Prezzo IVA Inclusa	Cabinato	Doppia Cabina	Pianalato	Note
HMG	**Construction Pack** • Gancio traino **(VR2)** • Gancio traino **(VTo)** (solo con XZ09/XZ10) • Differenziale posteriore autobloccante **(G94)** • Sedile lato guida sospeso con bracciolo fisso **(A5Z)**	1.150,00	**1.403,00**	○ / -	○ / -	-	(Solo senza: AJ7, AP0, A51, OFM, TAVX; ND su Trazione Anteriore, Cassoni ribaltabili e Furgonatura Gran Volume)
OFM	**Safety Pack** • Airbag lato guida & passeggero **(AK5)** •Airbag laterale solo lato guida **(AP0)** •Cruise Control **(K34)**	450,00	**549,00**	○	○	○	(Solo senza : A5Z, B9J, HMG, AJ7)

Rif. Nota MKT-2020-284 del 8/10/2020

MOVANO CHASSIS / ALLESTITI – OPZIONI

Cod	Accessori (montaggio incluso)	Prezzo IVA Esclusa	Prezzo IVA Inclusa	Cabinato	Doppia Cabina	Pianalato	Note
Allarme volumetrico		199,48	243,00	○	○	○	Prodotto Metasystem: ordine da listino post-vendita. Part number:ITMEMOPPLIP
	●Con Batteria di Back-up e Ultrasuoni Integrati.						
Allarme universale		227,98	278,00	○	○	○	Prodotto GT: ordine da listino post-vendita. Part number: ITGT904000
	●GT 904000 Sistema di allarme modulare universale.						

MOVANO CHASSIS / ALLESTITI – COLORI E INTERNI

Tessuti

	TESSUTO (cod TACR)	VINILE (cod TAVX)
Chassis / Allestiti	●	○

Colori

PASTELLO

Polar White (opt GNY)

North Sea Blue (opt 24U)

Poppy Red (opt 74U)

Saffron Yellow (opt 98U)

Mandarin (opt 99U)

Signal Blue (opt GKX)

METALLIZZATO

Ambient Blue (opt GKW) ○

Pearl Black (opt GUK) ○

Halo Silver (opt GKY) ○

MOVANO – DATI TECNICI MOTORI

Trazione Anteriore	135 cv	150 cv Start & Stop	180 cv Start & Stop	150 cv Easytronic Start & Stop	180 cv Easytronic Start & Stop
DATI TECNICI					
Cilindrata cc	2.299	2.299	2.299	2.299	2.299
Potenza max [Cv/Kw] @ g/min	135/100 @ 3500	150/110 @ 3500	180/132 @3500	150/110 @ 3500	180/132 @3500
Coppia max [Nm] @ g/min	360 @1600	385 @1750	400 @1500	385 @1500	400 @1500
Sovralimentazione	Biturbo	Biturbo	Biturbo	Biturbo	Biturbo
Cambio / rapporti	Manuale 6	Manuale 6	Manuale 6	Easytronic 6	Easytronic 6
Alimentazione	Diesel	Diesel	Diesel	Diesel	Diesel
Normativa	Euro 6d-temp	Euro 6d-temp	Euro 6d-temp	Euro 6d-temp	Euro 6d-temp
CONSUMI ED EMISSIONI NEDC (N1)**					
Consumo combinato l/100 km					
Van	7.3 – 6.7	6.6 – 5.8	6.9 – 6.6	7.5 – 7.3	7.5 – 7.3
Chassis	7,2	6,6	6,8	n.a.	n.a.
$C0_2$ g/km					
Van	191 – 177	175 – 154	183 – 175	197 – 181	197 – 180
Chassis	191	175	181	n.a.	n.a.

Trazione Posteriore	130 cv	145 cv Start & Stop	163 cv Start & Stop
DATI TECNICI			
Cilindrata cc	2.299	2.299	2.299
Potenza max [Cv/Kw] @ g/min	130/96 @ 3500	145/107 @ 3500	163/120 @ 3500
Coppia max [Nm] @ g/min	330 @1500	360 @1500	380 @1500
Sovralimentazione	Biturbo	Biturbo	Biturbo
Cambio / rapporti	Manuale 6	Manuale 6	Manuale 6
Alimentazione	Diesel	Diesel	Diesel
Normativa	Euro VI D	Euro VI D	Euro VI D
CONSUMI ED EMISSIONI NEDC (N1)**			
Consumo combinato l/100 km	9.0 – 8.6	9.0 – 8.1	8.6 – 8.1
$C0_2$ g/km	233 – 224	233 – 211	225 – 211

**I valori non tengono conto delle condizioni di utilizzo, di guida, degli equipaggiamenti o delle opzioni e possono variare in funzione del tipo di pneumatico.

Rif. Nota MKT-2020-284 del 8/10/2020

MOVANO – DATI TECNICI FURGONE

Furgone Trazione Anteriore	L1		L2		L3	
	H1	H2	H2	H3	H2	H3
DIMENSIONI ESTERNE [MM]						
Lunghezza	5048	5048	5548	5548	6198	6198
Larghezza / (con specchi)	2070 / 2470	2070 / 2470	2070 / 2470	2070 / 2470	2070 / 2470	2070 / 2470
Altezza min / max	2287 / 2310	2478 / 2503	2482 / 2499	2732 / 2749	2475 / 2549	2731 / 2815
Passo	3182	3182	3682	3682	4332	4332
Sbalzo ant / post	842 / 1024	842 / 1024	842 / 1024	842 / 1024	842 / 1024	842 / 1024
Carreggiata ant / post	1750 / 1730	1750 / 1730	1750 / 1730	1750 / 1730	1750 / 1730	1750 / 1730
DIMENSIONI INTERNE [MM]						
Lunghezza	2583	2583	3083	3083	3733	3733
Larghezza massima	1765	1765	1765	1765	1765	1765
Altezza	1700	1894	1894	2144	1894	2144
Larghezza tra i passaruota	1380	1380	1380	1380	1380	1380
Porta scorrevole alt / largh	1581 / 1050	1780 / 1050	1780 / 1270	1780 / 1270	1780 / 1270	1780 / 1270
Soglia di carico	563	563	562	562	557	557
MASSE [KG] - VOLUMETRIE [M^3]						
Tara del veicolo	1955	1977	2049	2075	2144	2151
Portata - versione 28q*	845	823	-	-	-	-
Portata - versione 33q*	1345	1323	1251	1225	-	-
Portata - versione 35q*	1545	1523	1451	1425	1356	1349
Portata sul tetto	200	200	200	200	200	200
Volumetria	7,8	8,6	10,3	11,7	12,5	14,1
DIAMETRO DI STERZATA						
tra marciapiedi	12	12	13,6	13,6	15,7	15,7
tra pareti	12,5	12,5	14,1	14,1	16,2	16,2

*peso totale a terra meno tara (tara = peso del veicolo comprensivo di conducente)

I pesi indicati (Tara e Portata Max) possono variare a seconda dell'equipaggiamento e delle motorizzazioni

Rif. Nota MKT-2020-284 del 8/10/2020

MOVANO – DATI TECNICI FURGONE

Furgone Trazione Posteriore	L2		L3		L4	
	H2	H3	H2	H3	H2	H3
DIMENSIONI ESTERNE [MM]						
Lunghezza	-	-	6198	6198	6848	6848
Larghezza / (con specchi)	-	-	2070 / 2470	2070 / 2470	2070 / 2470	2070 / 2470
Altezza / gem	-	-	2475 / 2549	2731 / 2815	2541 / 2557	2792 / 2808
Passo	-	-	3682	3682	4332	4332
Sbalzo ant / post	-	-	842 / 1674	842 / 1674	842 / 1674	842 / 1674
Carreggiata ant / post	-	-	1750 / 1730	1750 / 1730	1750 / 1730	1750 / 1730
Carreggiata post gem	-	-	1612	1612	1612	1612
DIMENSIONI INTERNE [MM]						
Lunghezza	-	-	3733	3733	4383	4383
Larghezza massima	-	-	1765	1765	1765	1765
Altezza	-	-	1798	2048	1798	2048
Larghezza tra i passaruota	-	-	1380	1380	1380	1380
Larg. tra i pass. gem			1080	1080	1080	1080
Porta scorrevole alt / largh	-	-	1684 / 1270	1684 / 1270	1684 / 1270	1684 / 1270
Soglia di carico / gem	-	-	696 / 724	696 / 724	704 / 717	704 / 717
MASSE [KG] E VOLUMETRIE [M^3]						
Tara del veicolo	-	-	2372 / 2427	2390 / 2450	2371 / 2467	2418 / 2538
Portata max - ver. 35q / 35q gem.*	-	-	1128 / 1073	1110 / 1050	1129 / 1033	1082 / 962
Portata max - ver. 45q gem.*	-	-	2073	2050	2033	1962
Portata sul tetto	-	-	200	-	200	-
Volumetria	-	-	11,9	13,5	14,9	17
DIAMETRO DI STERZATA						
tra marciapiedi	-	-	13,6	13,6	15,7	15,7
tra pareti	-	-	14,1	14,1	16,2	16,2

*peso totale a terra meno tara (tara = peso del veicolo comprensivo di conducente)

I pesi indicati (Tara e Portata Max) possono variare a seconda dell'equipaggiamento e delle motorizzazioni

Rif. Nota MKT-2020-284 del 8/10/2020

MOVANO – DATI TECNICI FURGONE DOPPIA CABINA

Furgone Doppia Cabina Trazione Anteriore & Posteriore	L1		L2		L3
	H1	H2	H2	H3	H2
DIMENSIONI ESTERNE [MM]					
Lunghezza	5048	5048	5548	-	6198
Larghezza / (con specchi)	2070 / 2470	2070 / 2470	2070 / 2470	-	2070 / 2470
Altezza min / max (solo TA)	2287 / 2310	2478 / 2503	2482 / 2499	-	-
Altezza TA / TP / TP gem	-	-	-	-	2488 / 2527 / 2549
Passo TA / TP	3182	3182	3682	-	4332 / 3682
Sbalzo ant / post / post TP	842 / 1024	842 / 1024	842 / 1024	-	842 / 1024 / 1674
Carreggiata ant / post	1750 / 1730	1750 / 1730	1750 / 1730	-	1750 / 1730
Carreggiata post gem	-	-	-	-	1612
DIMENSIONI INTERNE [MM]					
Lung. max (al pavimento)	1716	1716	2175	-	2825
Lung. max (mezza altezza)	1531	1531	1990	-	2640
Larghezza massima	1765	1765	1765	-	1765
Altezza TA / TP	1700	1894	1894	-	1894 / 1798
Larghezza tra i passaruota	1380	1380	1380	-	1380
Larg. tra i pass. gem	-	-	-	-	1080
Soglia di carico	564	564	562	-	557
S. di carico TP / TP gem	-	-	-	-	696 / 724
MASSE [KG] - VOLUMETRIE [M^3]					
Tara del veicolo	2146	2146	2242	-	2337 / 2565
Portata - versione 33q TA*	1154	1154	1058	-	-
Portata - versione 35q TA*	1354	1354	1258	-	1163
Port. 35q TP / 35q TP gem.*	-	-	-	-	935 / 820
Portata sul tetto	200	200	200	-	200
Volumetria TA / TP	5	5,3	6,9	-	9 / 8,3

Furgone Doppia Cabina Trazione Posteriore Ruote Gemellate	L3
	H2
DIMENSIONI ESTERNE [MM]	
Lunghezza	6198
Larghezza / (con specchi)	2070 / 2470
Altezza min / max (solo TA)	-
Altezza TP gem	2549
Passo TP	3682
Sbalzo ant / post TP	842 / 1674
Carreggiata ant	1750
Carreggiata post gem	1612
DIMENSIONI INTERNE [MM]	
Lung. max (al pavimento)	2825
Lung. max (mezza altezza)	2640
Larghezza massima	1765
Altezza TA / TP	1798
Larghezza tra i passaruota	-
Larg. tra i pass. gem	1080
Soglia di carico	-
S. di carico TP gem	724
MASSE [KG] - VOLUMETRIE [M^3]	
Tara del veicolo	2621
Portata - versione 33q TA*	-
Portata - versione 35q TA*	-
Port. 45q TP gem.*	1879
Portata sul tetto	200
Volumetria TP	8,3

*peso totale a terra meno tara (tara = peso del veicolo comprensivo di conducente)

I pesi indicati (Tara e Portata Max) possono variare a seconda dell'equipaggiamento e delle motorizzazioni

Rif. Nota MKT-2020-284 del 8/10/2020

MOVANO – DATI TECNICI CHASSIS-ALL.FABB.

Cabinato 35q	L2			L3			L4
	TA	TP	TP gemellate	TA	TP	TP gemellate	TP gemellate
DIMENSIONI ESTERNE [MM]							
Lunghezza	5643	5643	5643	6293	6293	6193	6843
Larghezza / (con specchi)	2070/2470	2070/2470	2070/2470	2070/2470	2070/2470	2070/2470	2070/2470
Altezza	2259/2265	2279/2284	2278/2283	2252/2258	2270/2276	2278/2283	2267/2273
Soglia (filo telaio)	735/740	771/774	784/787	736/741	771/775	784/787	786/789
Passo	3682	3682	3682	4332	4332	3682	4332
Sbalzo ant / post	842 / 1119	842 / 1119	842 / 1119	842 / 1119	842 / 1119	842 / 1669	842 / 1669
Carreggiata ant / post	1750 / 1730	1750 / 1730	1750 / 1612	1750 / 1730	1750 / 1730	1750 / 1612	1750 / 1612
MASSE [KG]							
Tara	1840	1953	2133	1861	2003	2144	2149
Portata max*	1660	1547	1367	1639	1497	1356	1351
Carico max ass. anteriore	1850	1850	1850	1850	1850	1850	1850
Carico max ass. posteriore	2100	2300	2800	2100	2300	2800	2800
Massa rimorchiabile frenata	2500	2500	3000	2500	2500	3000	3000

Cabinato 45q (TP gemellate)	L2	L3	L4
DIMENSIONI ESTERNE [MM]			
Lunghezza	5643	6193	6843
Larghezza / (con specchi)	2070/2470	2070/2470	2070/2470
Altezza	2278/2283	2278/2283	2267/2273
Soglia (filo telaio)	784/787	784/787	786/789
Passo	3682	3682	4332
Sbalzo ant / post	842 / 1119	842 / 1669	842 / 1669
Carreggiata ant / post	1750 / 1612	1750 / 1612	1750 / 1612
MASSE [KG]			
Tara	2133	2144	2149
Portata max*	2367	2356	2351
Carico max ass. anteriore	1850	1850	1850
Carico max ass. posteriore	3200	3200	3200
Massa rimorchiabile frenata	3000	3000	3000

*peso totale a terra meno tara (tara = peso del veicolo comprensivo di conducente)

I pesi indicati (Tara e Portata Max) possono variare a seconda dell'equipaggiamento e delle motorizzazioni

MOVANO – DATI TECNICI CHASSIS-ALL.FABB.

Doppia Cabina 35q	L2			L3			L4
	TA	TP	TP gemellate	TA	TP	TP gemellate	TP gemellate
DIMENSIONI ESTERNE [MM]							
Lunghezza	5643	5643	-	6293	6293	6193	6843
Larghezza / (con specchi)	2070/2470	2070/2470	-	2070/2470	2070/2470	2070/2470	2070/2470
Altezza	2262/2272	2290/2295	-	2258/2263	2280/2285	2295/2301	2282/2286
Soglia	727/732	760/764	-	731/736	765/768	775/780	778/781
Passo	3682	3682	-	4332	4332	3682	4332
Sbalzo ant / post	842 / 1119	842 / 1119	-	842 / 1119	842 / 1119	842 / 1669	842 / 1669
Carreggiata ant / post	1750 / 1730	1750 / 1730	-	1750 / 1730	1750 / 1730	1750 / 1612	1750 / 1612
MASSE [KG]							
Tara	2024	2161	-	2033	2174	2299	2348
Portata max*	1476	1339	-	1467	1326	1201	1152
Carico max ass. anteriore	1850	1850	-	1850	1850	1850	1850
Carico max ass. posteriore	2100	2300	-	2100	2300	2800	2800
Massa rimorchiabile frenata	2500	2500	-	2500	2500	3000	3000

Doppia Cabina 45q	L3	L4
	TP gem.	TP gem.
DIMENSIONI ESTERNE [MM]		
Lunghezza	6193	6843
Larghezza / (con specchi)	2070/2470	2070/2470
Altezza	2295/2301	2282/2286
Soglia	775/780	778/781
Passo	3682	4332
Sbalzo ant / post	842 / 1119	842 / 1119
Carreggiata ant / post	1750 / 1612	1750 / 1612
MASSE [KG]		
Tara	2299	2348
Portata max*	2201	2152
Carico max ass. anteriore	1850	1850
Carico max ass. posteriore	3200	3200
Massa rimorchiabile frenata	3000	3000

*peso totale a terra meno tara (tara = peso del veicolo comprensivo di conducente)

I pesi indicati (Tara e Portata Max) possono variare a seconda dell'equipaggiamento e delle motorizzazioni

MOVANO – DATI TECNICI CHASSIS-ALL.FABB.

Cabinato con Cassone 35q	L2			L3			L4
	TA	TP	TP gemellate	TA	TP	TP gemellate	TP gemellate
DIMENSIONI ESTERNE [MM]							
Lunghezza	5749	5749	5749	6418	6418	6299	6949
Larghezza / (con specchi)	2070/2470	2070/2470	2070/2470	2070/2470	2070/2470	2070/2470	2070/2470
Altezza	2350	2350	2375	2350	2350	2375	2375
Soglia	1026	1026	1026	1026	1026	1026	1026
Passo	3682	3682	3682	4332	4332	3682	4332
Sbalzo ant / post	842 / 1225	842 / 1225	842 / 1225	842 / 1244	842 / 1244	842 / 1755	842 / 1775
Carreggiata ant / post	1750 / 1730	1750 / 1730	1750 / 1612	1750 / 1730	1750 / 1730	1750 / 1612	1750 / 1612
DIMENSIONI CASSONE [MM]							
Lunghezza est / int	3230 / 3170	3230 / 3170	3230 / 3170	3900 / 3840	3900 / 3840	3780 / 3720	4430 / 4370
Larghezza est / int	2100 / 2040	2100 / 2040	2100 / 2040	2100 / 2040	2100 / 2040	2100 / 2040	2100 / 2040
Sponde	400	400	400	400	400	400	400
MASSE [KG]							
Tara	2152	2363	2466	2226	2369	2517	2558
Portata max*	1348	1137	1034	1274	1131	983	942
Carico max ass. ant / post	1850 / 2100	1850 / 2300	1850 / 2800	1850 / 2100	1850 / 2300	1850 / 2800	1850 / 2800
Massa rimorchiabile frenata	2500	2500	3000	2500	2500	3000	3000

Cabinato con Cassone 45q (TP gemellate)	L2	L3	L4
DIMENSIONI ESTERNE [MM]			
Lunghezza	5749	6299	6949
Larghezza / (con specchi)	2070/2470	2070/2470	2070/2470
Altezza	2375	2375	2375
Soglia	1026	1026	1026
Passo	3682	3682	4332
Sbalzo ant / post	842 / 1225	842 / 1755	842 / 1755
Carreggiata ant / post	1750 / 1612	1750 / 1612	1750 / 1612
DIMENSIONI CASSONE [MM]			
Lunghezza est / int	3230 / 3170	3780 / 3720	4430 / 4370
Larghezza est / int	2100 / 2040	2100 / 2040	2100 / 2040
Sponde	400	400	400
MASSE [KG]			
Tara	2466	2517	2558
Portata max*	2034	1983	1942
Carico max ass. ant / post	1850 / 3200	1850 / 3200	1850 / 3200
Massa rimorchiabile frenata	3000	3000	3000

*peso totale a terra meno tara (tara = peso del veicolo comprensivo di conducente)

I pesi indicati (Tara e Portata Max) possono variare a seconda dell'equipaggiamento e delle motorizzazioni

Rif. Nota MKT-2020-284 del 8/10/2020

MOVANO – DATI TECNICI CHASSIS-ALL.FABB.

Doppia Cabina con Cassone 35q	L2			L3			L4
	TA	TP	TP gemellate	TA	TP	TP gemellate	TP gemellate
DIMENSIONI ESTERNE [MM]							
Lunghezza	5749	5749	-	6499	6499	6398	7048
Larghezza / (con specchi)	2070/2470	2070/2470	-	2070/2470	2070/2470	2070/2470	2070/2470
Altezza	2350	2350	-	2350	2350	2375	2375
Soglia	1026	1026	-	1026	1026	1026	1026
Passo	3682	3682	-	4332	4332	3682	4332
Sbalzo ant / post	842 / 1225	842 / 1225	-	842 / 1325	842 / 1325	842 / 1874	842 / 1874
Carreggiata ant / post	1750 / 1730	1750 / 1730	-	1750 / 1730	1750 / 1730	1750 / 1612	1750 / 1612
DIMENSIONI CASSONE [MM]							
Lunghezza est / int	2480 / 2420	2480 / 2420	-	3230 / 3170	3230 / 3170	3130 / 3070	3780 / 3722
Larghezza est / int	2100 / 2040	2100 / 2040	-	2100 / 2040	2100 / 2040	2100 / 2040	2100 / 2040
Sponde	400	400	-	400	400	400	400
MASSE [KG]							
Tara	2290	2427	-	2346	2487	2608	2698
Portata max*	1210	1073	-	1154	1013	892	802
Carico max ass. ant / post	1850 / 2100	1850 / 2300	-	1850 / 2100	1850 / 2300	1850 / 2800	1850 / 2800
Massa rimorchiabile frenata	2500	2500	-	2500	2500	3000	3000

Doppia Cabina con Cassone 45q (TP gemellate)	L3	L4
DIMENSIONI ESTERNE [MM]		
Lunghezza	6398	7048
Larghezza / (con specchi)	2070/2470	2070/2470
Altezza	2375	2375
Soglia	1026	1026
Passo	3682	4332
Sbalzo ant / post	842 / 1874	842 / 1874
Carreggiata ant / post	1750 / 1612	1750 / 1612
DIMENSIONI CASSONE [MM]		
Lunghezza est / int	3130 / 3070	3780 / 3722
Larghezza est / int	2100 / 2040	2100 / 2040
Sponde	400	400
MASSE [KG]		
Tara	2608	2702
Portata max*	1892	1798
Carico max ass. ant / post	1850/3200	1850/3200
Massa rimorchiabile frenata	3000	3000

*peso totale a terra meno tara (tara = peso del veicolo comprensivo di conducente)

I pesi indicati (Tara e Portata Max) possono variare a seconda dell'equipaggiamento e delle motorizzazioni

Rif. Nota MKT-2020-284 del 8/10/2020

MOVANO – DATI TECNICI CHASSIS-ALL.FABB.

Cabinato con Ribaltabile 35q	L2			L3			L4
	TA	TP	TP gemellate	TA	TP	TP gemellate	TP gemellate
DIMENSIONI ESTERNE [MM]							
Lunghezza	5819	5819	5819	-	-	6389	-
Larghezza / (con specchi)	2070 / 2470	2070 / 2470	2070 / 2470	-	-	2070 / 2470	-
Altezza	2370	2370	2400	-	-	2400	-
Soglia	1090	1090	1090	-	-	1090	-
Passo	3682	3682	3682	-	-	3682	-
Sbalzo ant / post	842 / 1295	842 / 1295	842 / 1295	-	-	842 / 1865	-
Carreggiata ant / post	1750 / 1730	1750 / 1730	1750 / 1612	-	-	1750 / 1612	-
DIMENSIONI CASSONE [MM]							
Lunghezza est / int	3280 / 3205	3280 / 3205	3280 / 3205	-	-	3180 / 3105	-
Larghezza est / int	2100 / 2040	2100 / 2040	2100 / 2040	-	-	2100 / 2040	-
Sponde	400	400	400	-	-	400	-
MASSE [KG]							
Tara	2337	2450	2619	-	-	2733	-
Portata max*	1163	1050	881	-	-	767	-
Carico max ass. ant / post	1850 / 2100	1850 / 2300	1850 / 2800	-	-	1850 / 2800	-
Massa rimorchiabile frenata	2500	2500	3000	-	-	3000	-

Cabinato con Ribaltabile 45q	L2	L3
	TP gemellate	TP gemellate
DIMENSIONI ESTERNE [MM]		
Lunghezza	5819	6389
Larghezza / (con specchi)	2070 / 2470	2070 / 2470
Altezza	2400	2400
Soglia	1090	1090
Passo	3682	3682
Sbalzo ant / post	842 / 1295	842 / 1865
Carreggiata ant / post	1750 / 1612	1750 / 1612
DIMENSIONI CASSONE [MM]		
Lunghezza est / int	3280 / 3205	3180 / 3105
Larghezza est / int	2100 / 2040	2100 / 2040
Sponde	400	400
MASSE [KG]		
Tara	2619	2733
Portata max*	1881	1617
Carico max ass. ant / post	1850 / 3200	1850 / 3200
Massa rimorchiabile frenata	3000	3000

*peso totale a terra meno tara (tara = peso del veicolo comprensivo di conducente)

I pesi indicati (Tara e Portata Max) possono variare a seconda dell'equipaggiamento e delle motorizzazioni

Rif. Nota MKT-2020-284 del 8/10/2020

MOVANO – DATI TECNICI CHASSIS-ALL.FABB.

Doppia Cabina con Ribaltabile 35q	L2			L3			L4	Doppia Cabina con Ribaltabile 45q	L3
	TA	TP	TP gemellate	TA	TP	TP gemellate	TP gemellate		TP gemellate
DIMENSIONI ESTERNE [MM]								DIMENSIONI ESTERNE [MM]	
Lunghezza	-	-	-	6538	-	-	-	Lunghezza	6438
Larghezza / (con specchi)	-	-	-	2100 / 2470	-	-	-	Larghezza / (con specchi)	2100 / 2470
Altezza (min/max)	-	-	-	2370	-	-	-	Altezza	2400
Soglia	-	-	-	1090	-	-	-	Soglia	1090
Passo	-	-	-	4332	-	-	-	Passo	3682
Sbalzo ant / post	-	-	-	842 / 1365	-	-	-	Sbalzo ant / post	842 / 1865
Carreggiata ant / post	-	-	-	1750 / 1730	-	-	-	Carreggiata ant / post	1750 / 1612
DIMENSIONI CASSONE [MM]								DIMENSIONI CASSONE [MM]	
Lunghezza est / int	-	-	-	3280 / 3205	-	-	-	Lunghezza est / int	3280 / 3205
Larghezza est / int	-	-	-	2100 / 2040	-	-	-	Larghezza est / int	2100 / 2040
Sponde	-	-	-	400	-	-	-	Sponde	400
MASSE [KG]								MASSE [KG]	
Tara	-	-	-	2518	-	-	-	Tara	2802
Portata max*	-	-	-	982	-	-	-	Portata max*	1698
Carico max ass. ant / post	-	-	-	1850 / 2100	-	-	-	Carico max ass. ant / post	1850 / 3200
Massa rimorchiabile frenata	-	-	-	2500	-	-	-	Massa rimorchiabile frenata	3000

*peso totale a terra meno tara (tara = peso del veicolo comprensivo di conducente)

I pesi indicati (Tara e Portata Max) possono variare a seconda dell'equipaggiamento e delle motorizzazioni

Rif. Nota MKT-2020-284 del 8/10/2020

MOVANO – DATI TECNICI CHASSIS-ALL.FABB.

Furgonatura Gran Volume 35q	L2			L3			L4	
	TA	TP	TP gemellate	TA	TP	TP gemellate	TP gemellate	
DIMENSIONI ESTERNE [MM]							20m³	22m³
Lunghezza	-	-	-	6689	6689	-	6889	7169
Larghezza / (con specchi)	-	-	-	2210 / 2654	2210 / 2654	-	2210 / 2654	2210 / 2654
Altezza	-	-	-	3250	3250	-	3250	3250
Soglia	-	-	-	1050	1050	-	1020	1200
Passo	-	-	-	4332	4332	-	4332	4332
Sbalzo ant / post	-	-	-	842 / 1488	842 / 1488	-	842 / 1688	842 / 1968
DIMENSIONI FURGONATURA [MM]								
Volume	-	-	-	20	20	-	20	22 (opt)
Lunghezza est / int	-	-	-	4170 / 4100	4170 / 4100	-	4370 / 4300	4650 / 4580
Larghezza est / int	-	-	-	2210 / 2150	2210 / 2150	-	2210 / 2150	2210 / 2150
Altezza	-	-	-	2200	2200	-	2200	2200
MASSE [KG]								
Tara	-	-	-	2438	2584	-	2751	2776
Portata max*	-	-	-	1062	916	-	749	724
Carico max ass. ant / post	-	-	-	1850 / 2100	1850 / 2300	-	1850 / 2800	1850 / 2800
Massa rimorchiabile frenata	-	-	-	2500	2500	-	3000	3000

Furgonatura Gran Volume 45q TP gemellato							L4 TP gemellate	
MASSE [KG]							20m³	
Tara	-	-	-	-	-	-	2751	-
Portata max*	-	-	-	-	-	-	1749	-
Carico max ass. ant / post	-	-	-	-	-	-	1850 / 3200	-

*peso totale a terra meno tara (tara = peso del veicolo comprensivo di conducente)

I pesi indicati (Tara e Portata Max) possono variare a seconda dell'equipaggiamento e delle motorizzazioni

Rif. Nota MKT-2020-284 del 8/10/2020

MOVANO – DATI TECNICI PIANALATO

Pianalato 35q Trazione Anteriore	L2		L3	
	H1	H2	H1	H2
DIMENSIONI ESTERNE [MM]				
Lunghezza	5530	5530	6180	6180
Larghezza	2070/2095	2070/2095	2070/2095	2070/2095
Larghezza (con specchi)	2470/2654	2470/2654	2470/2654	2470/2654
Altezza	2264/2270	2457/2463	2258/2264	2451/2457
Soglia (filo telaio)	581/585	581/584	579/583	579/583
Passo	3682	3682	4332	4332
Sbalzo ant / post	842/1006	842/1006	842/1006	842/1006
Carreggiata ant / post	1750/1730-1860	1750/1730-1860	1750/1730-1860	1750/1730-1860
MASSE [KG]				
Tara	1733	1746	1754	1773
Portata max*	1767	1754	1746	1727
Carico max ass. anteriore	1850	1850	1850	1850
Carico max ass. posteriore	2100	2100	2100	2100
Massa rimorchiabile frenata	2500	2500	2500	2500

*peso totale a terra meno tara (tara = peso del veicolo comprensivo di conducente)

I pesi indicati (Tara e Portata Max) possono variare a seconda dell'equipaggiamento e delle motorizzazioni

Rif. Nota MKT-2020-284 del 8/10/2020

MOVANO – DIMENSIONI

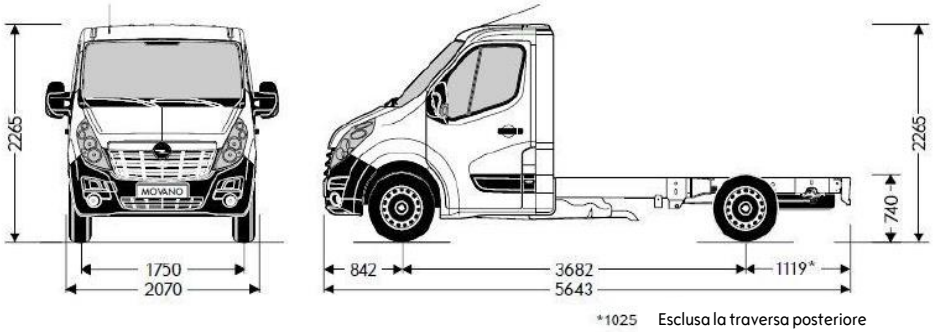

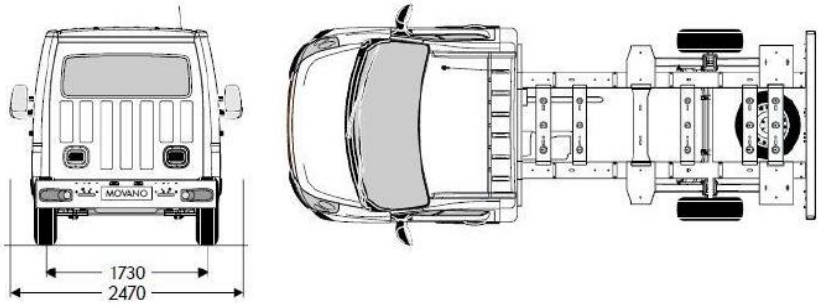

L2 – T. Anteriore

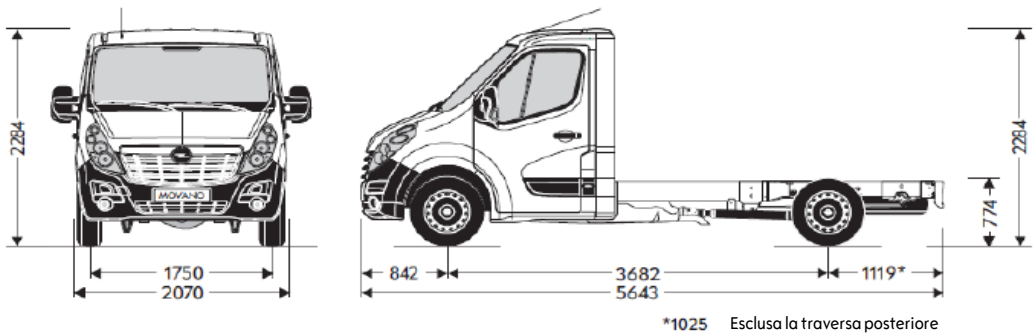

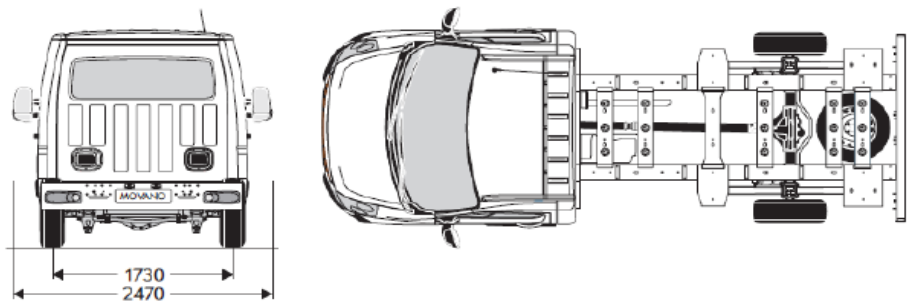

L2 – T. Posteriore

MOVANO – DIMENSIONI

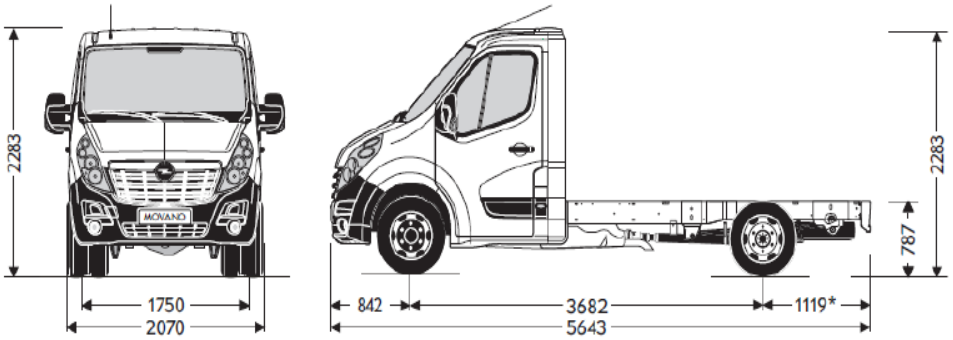

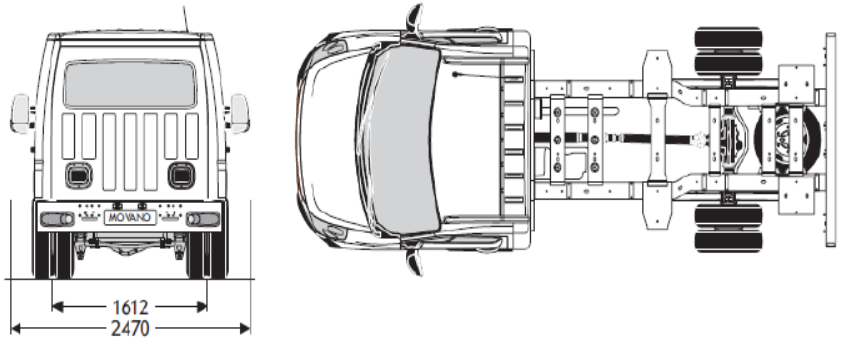

L2 – T. Posteriore Gemellato

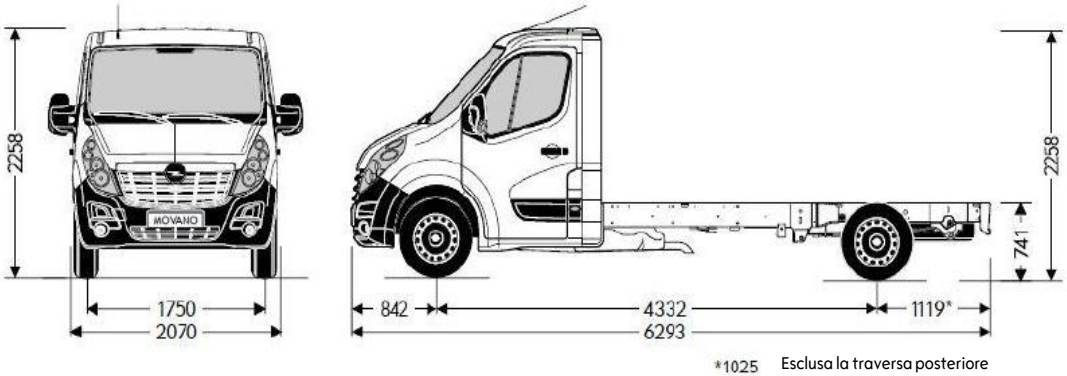

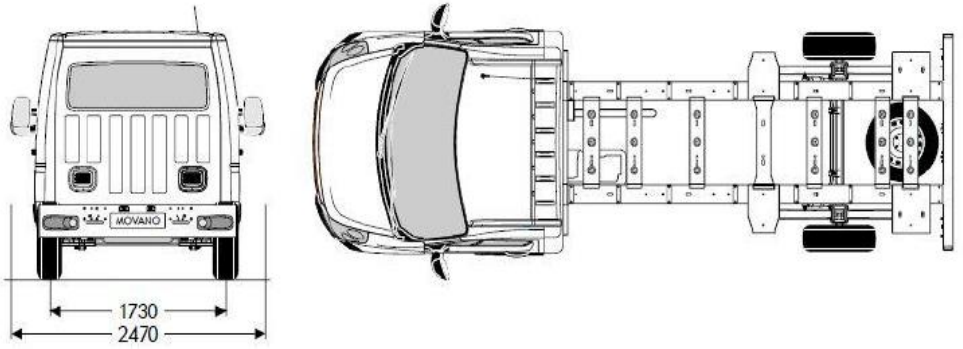

L3 – T. Anteriore

MOVANO – DIMENSIONI

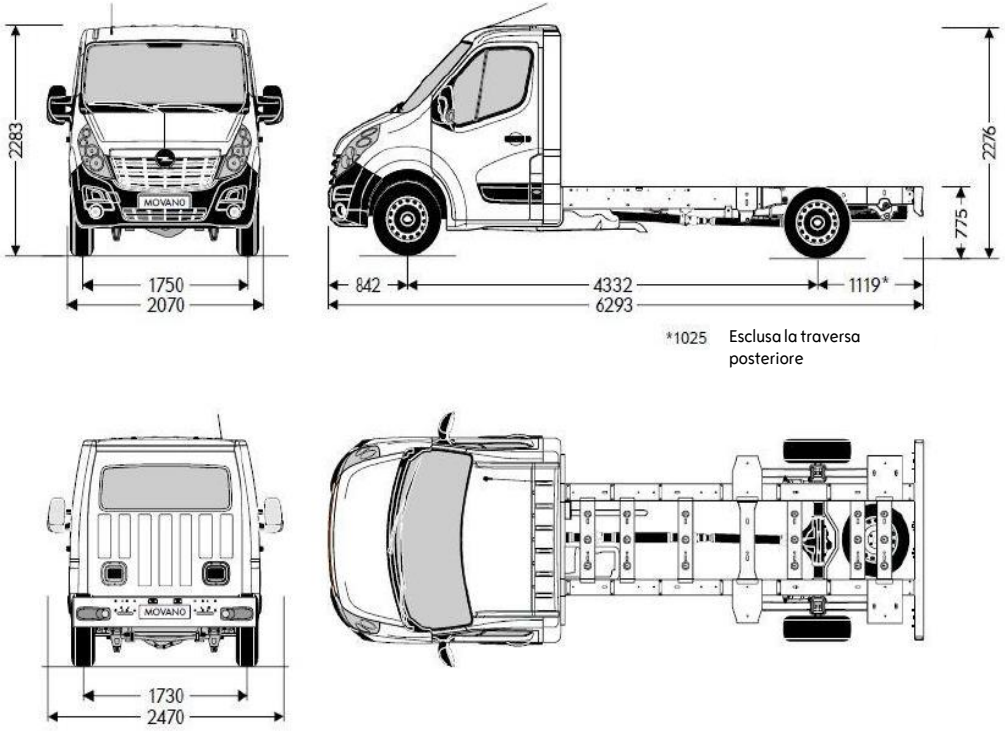

L3 – T. Posteriore

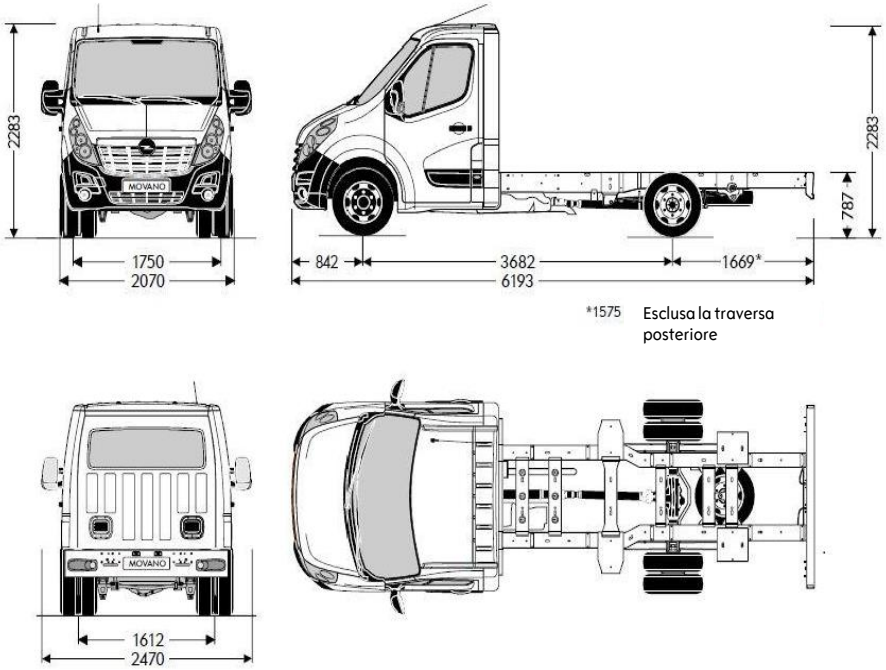

L3 – T. Posteriore Gemellato

MOVANO – DIMENSIONI

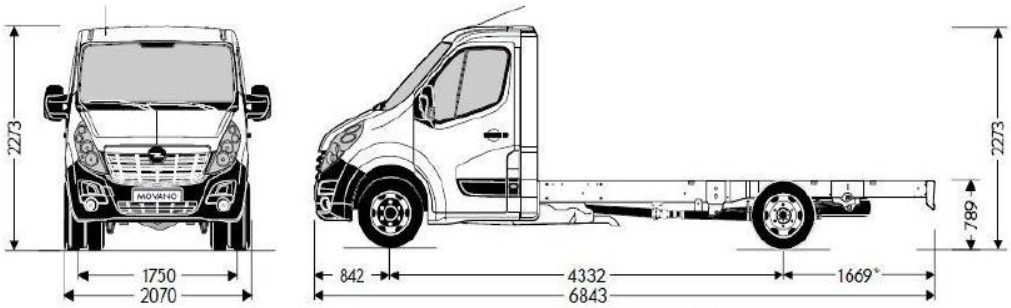

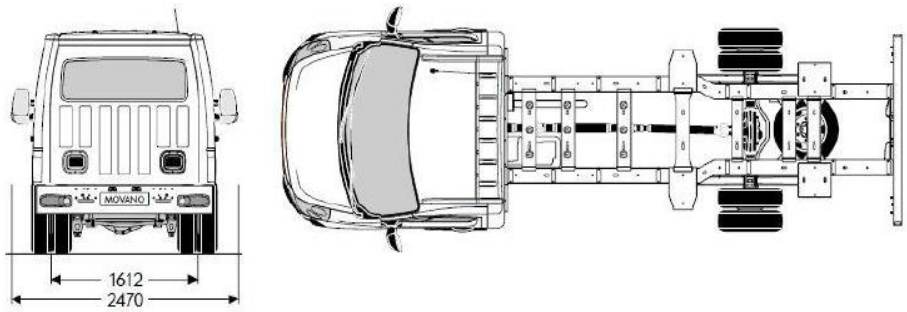

L4 – T. Posteriore Gemellato

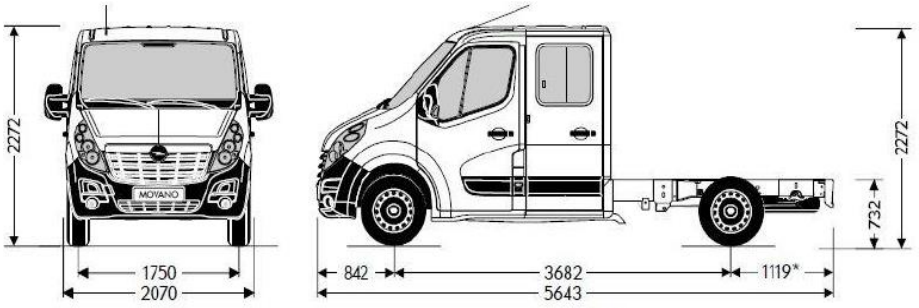

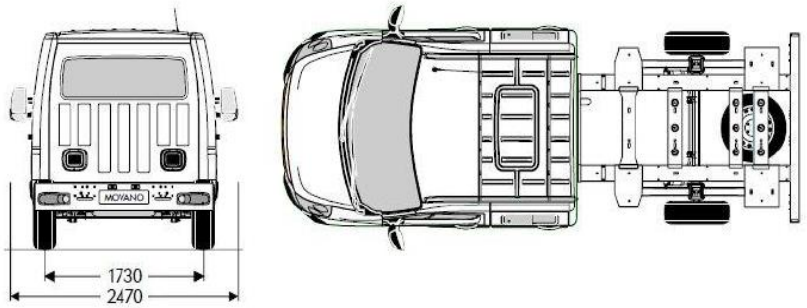

Doppia Cabina L2 – T. Anteriore

MOVANO – DIMENSIONI

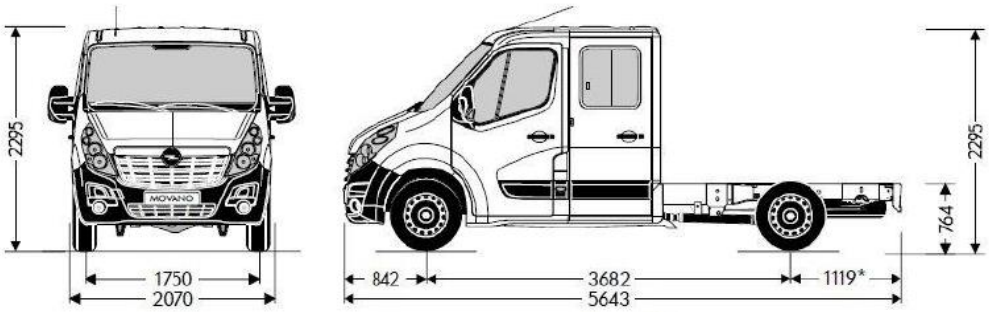

*1025 Esclusa la traversa posteriore

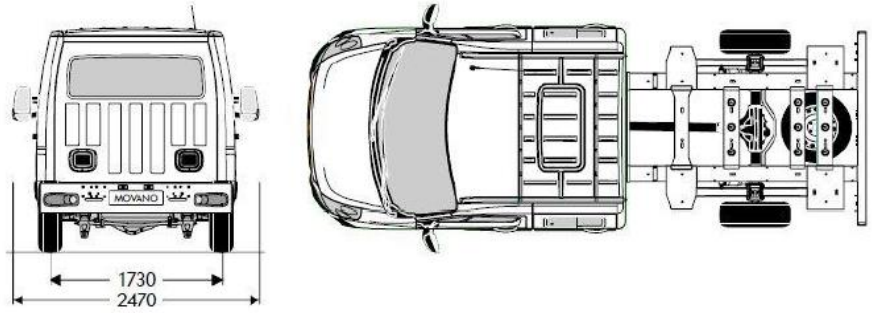

Doppia Cabina L2 – T. Posteriore

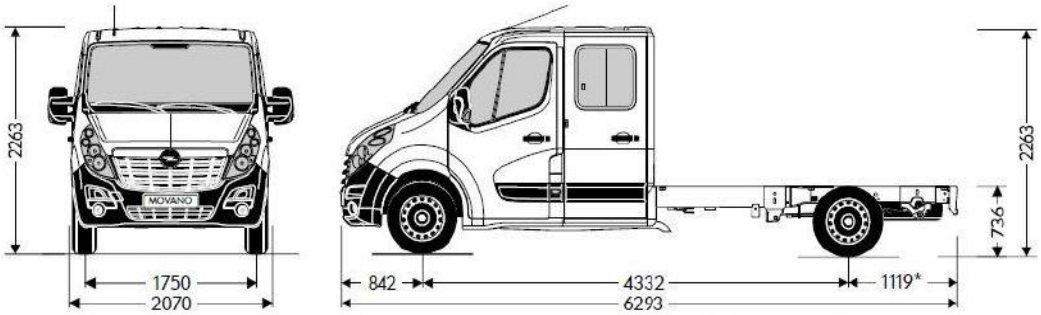

*1025 Esclusa la traversa posteriore

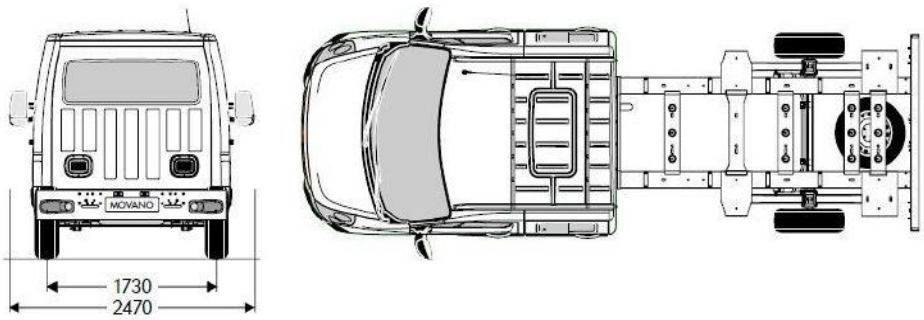

Doppia Cabina L3 – T. Anteriore

MOVANO – DIMENSIONI

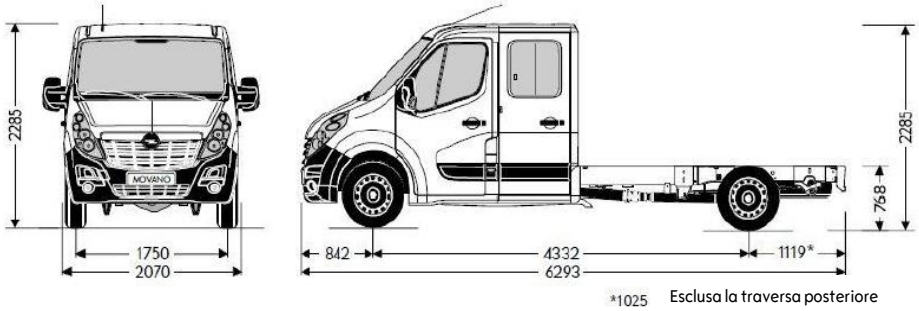

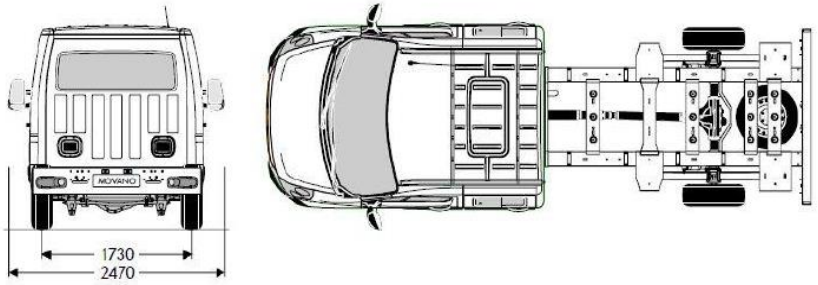

Doppia Cabina L3 – T. Posteriore

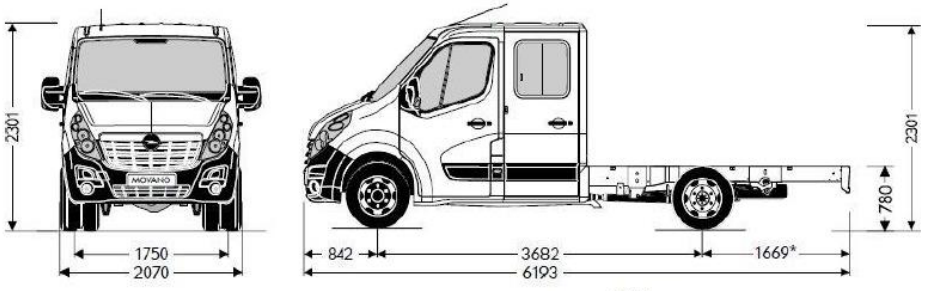

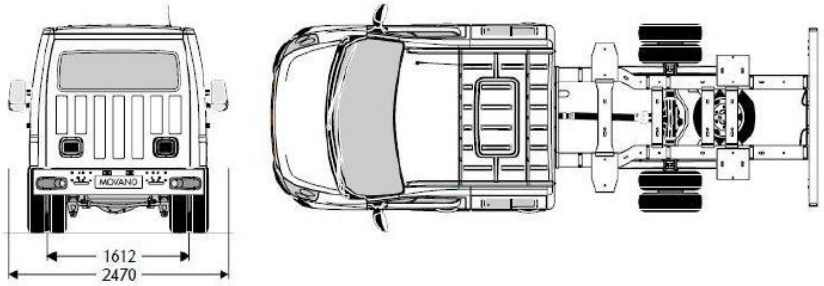

Doppia Cabina L3 – T. Posteriore Gemellato

MOVANO – DIMENSIONI

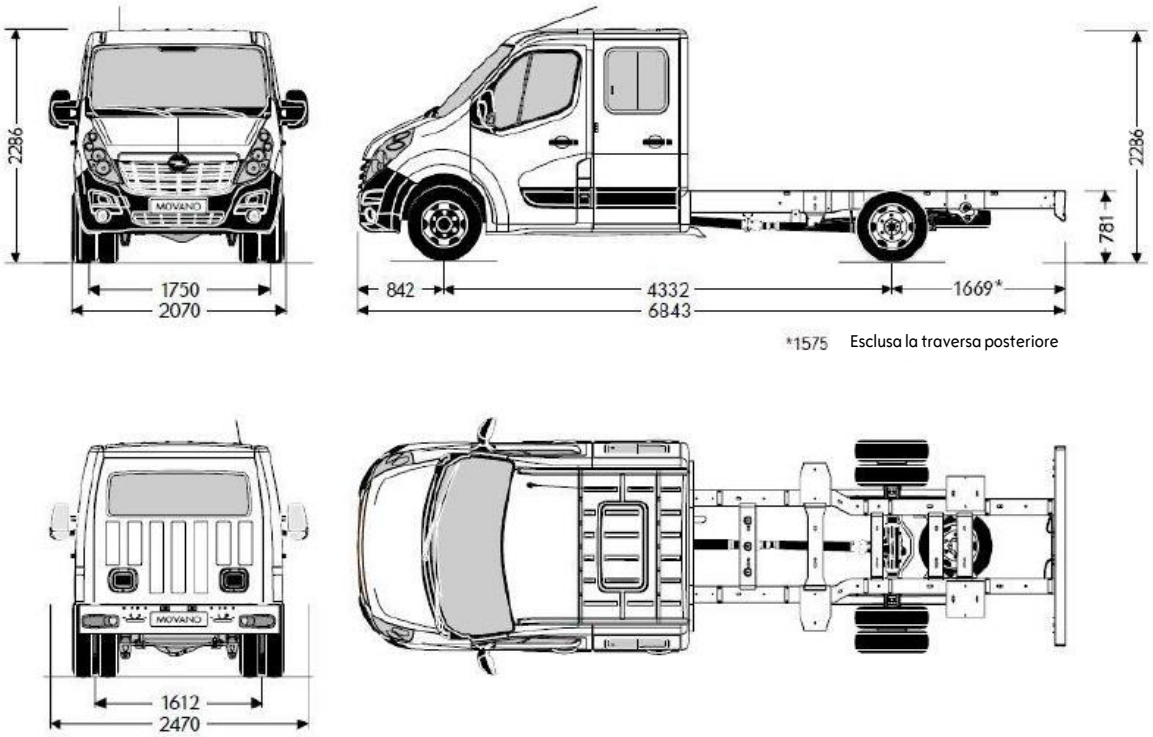

Doppia Cabina L4 – T. Posteriore Gemellato

MOVANO – DIMENSIONI

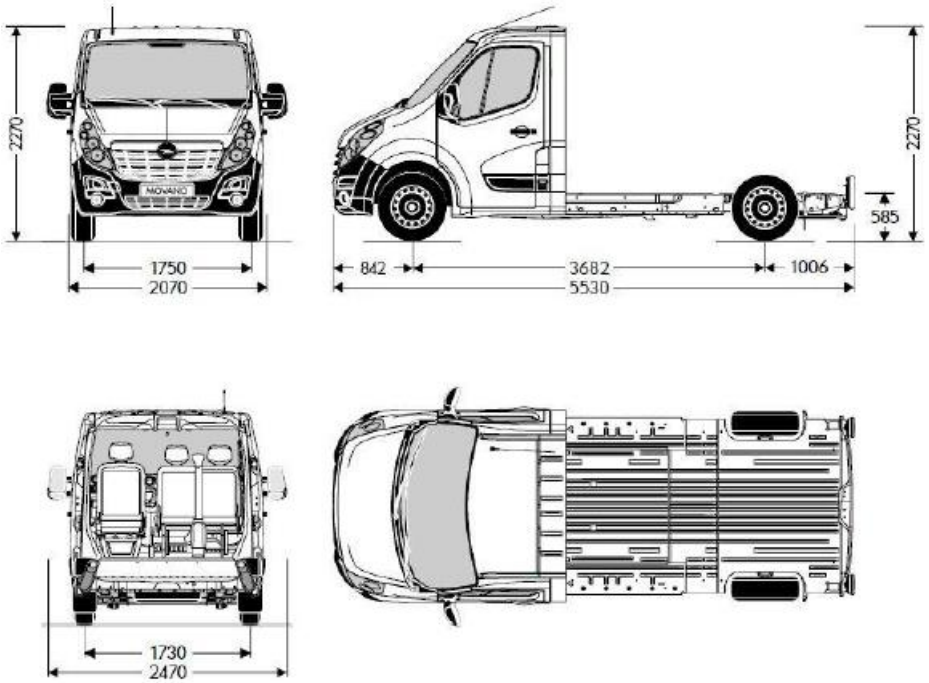

Pianalato L2H1– T. Anteriore

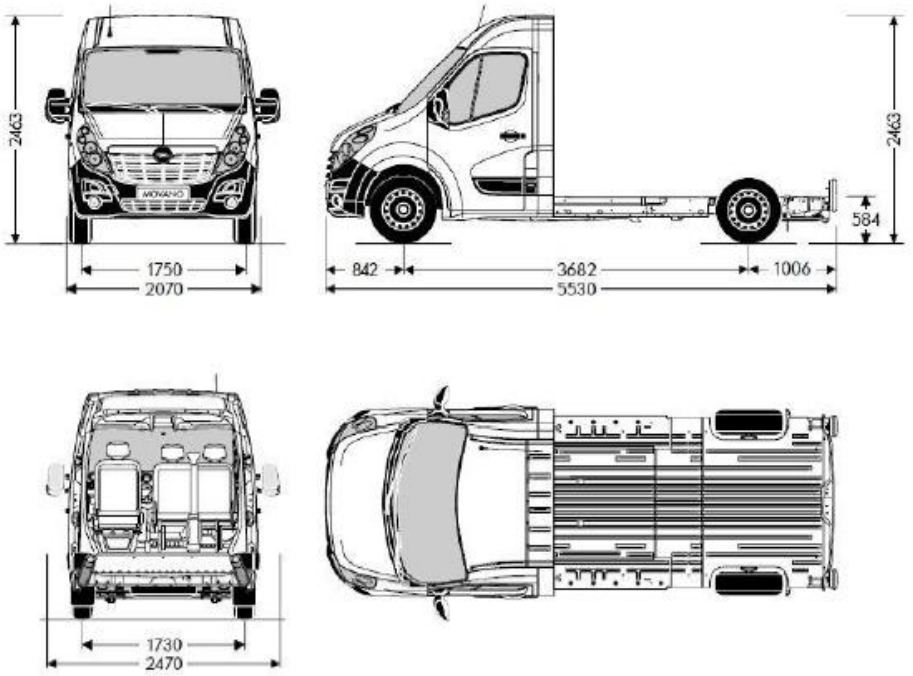

Pianalato L2H2– T. Anteriore

MOVANO – DIMENSIONI

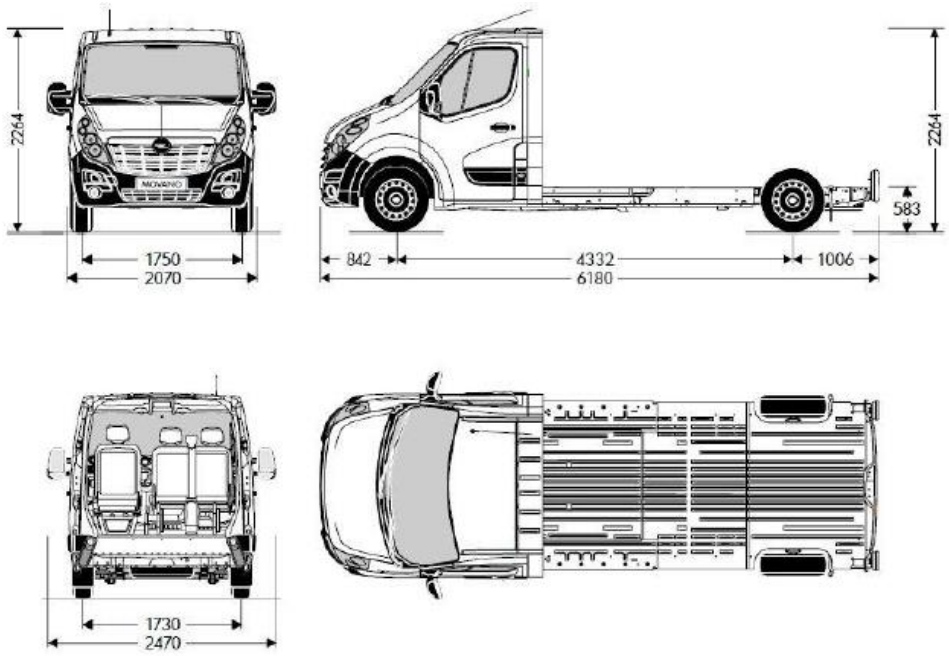

Pianalato L3H1– T. Anteriore

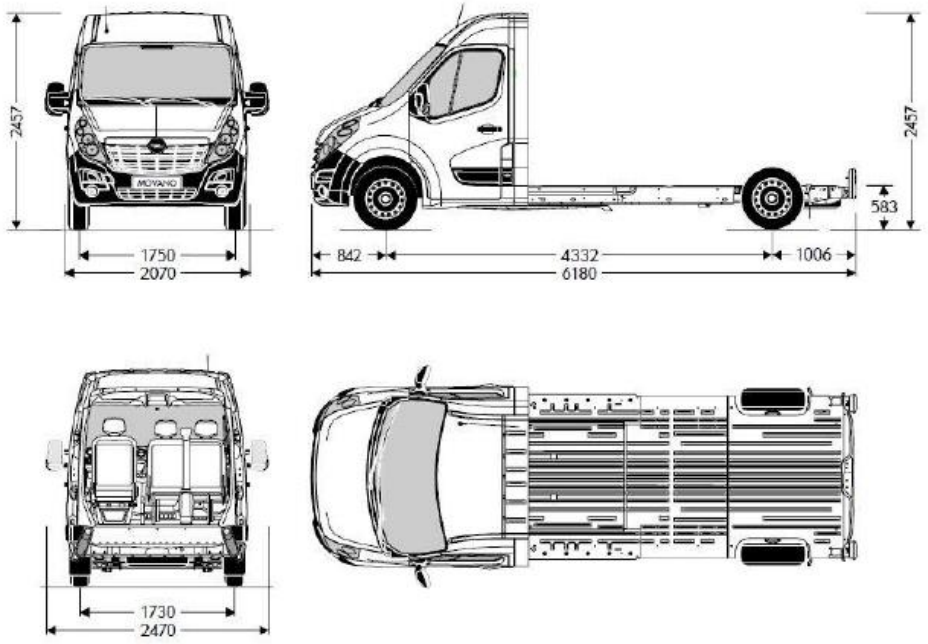

Pianalato L3H2– T. Anteriore

MOVANO – DIMENSIONI

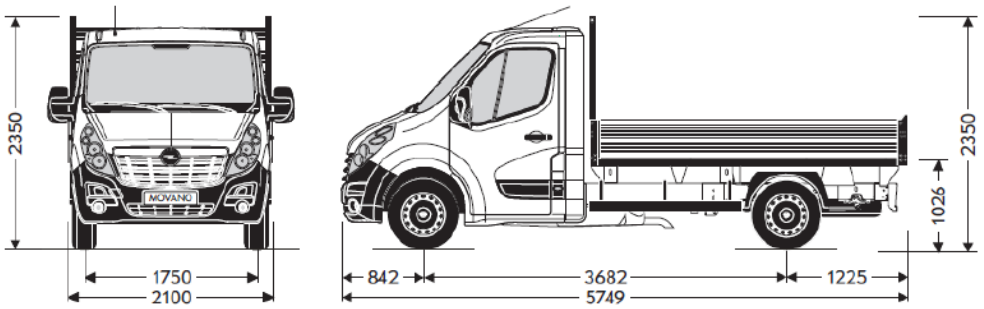

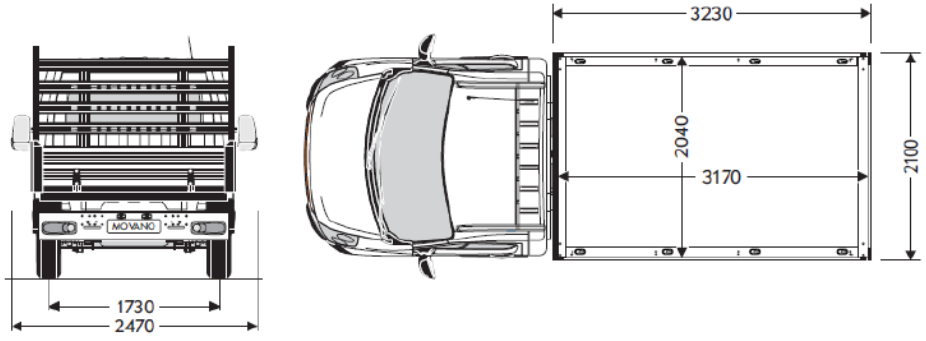

Fisso - L2 – T. Anteriore

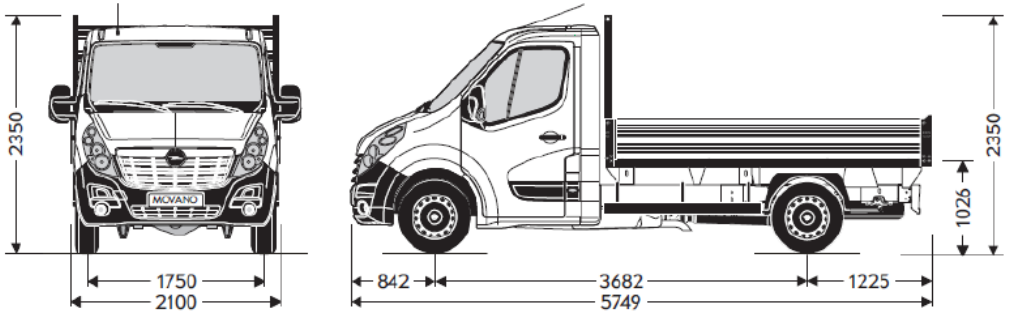

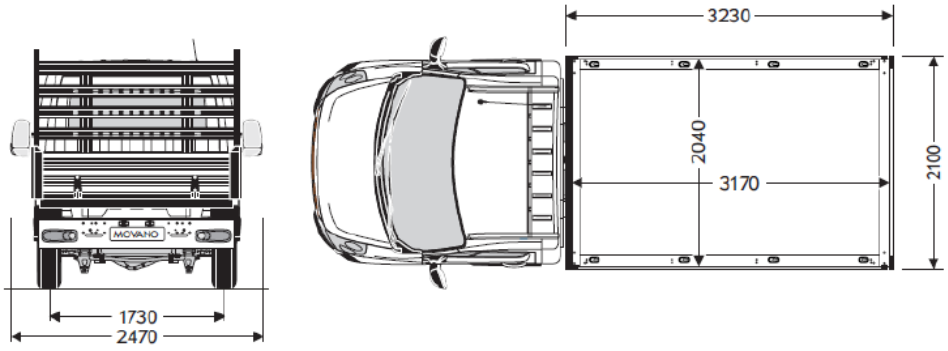

Fisso - L2 – T. Posteriore

MOVANO – DIMENSIONI

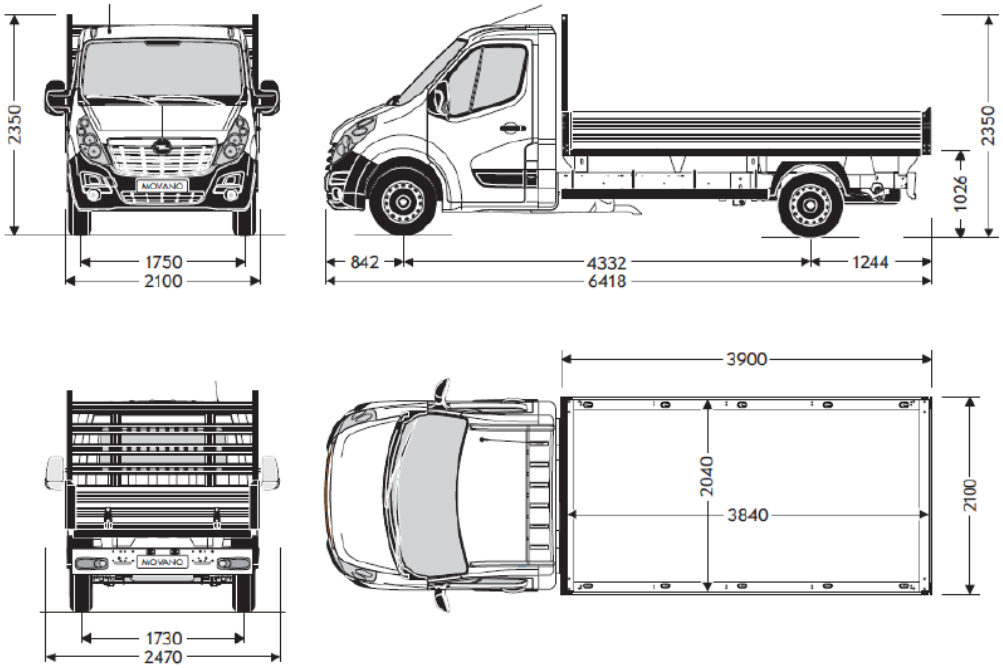

Fisso - L3 – T. Anteriore

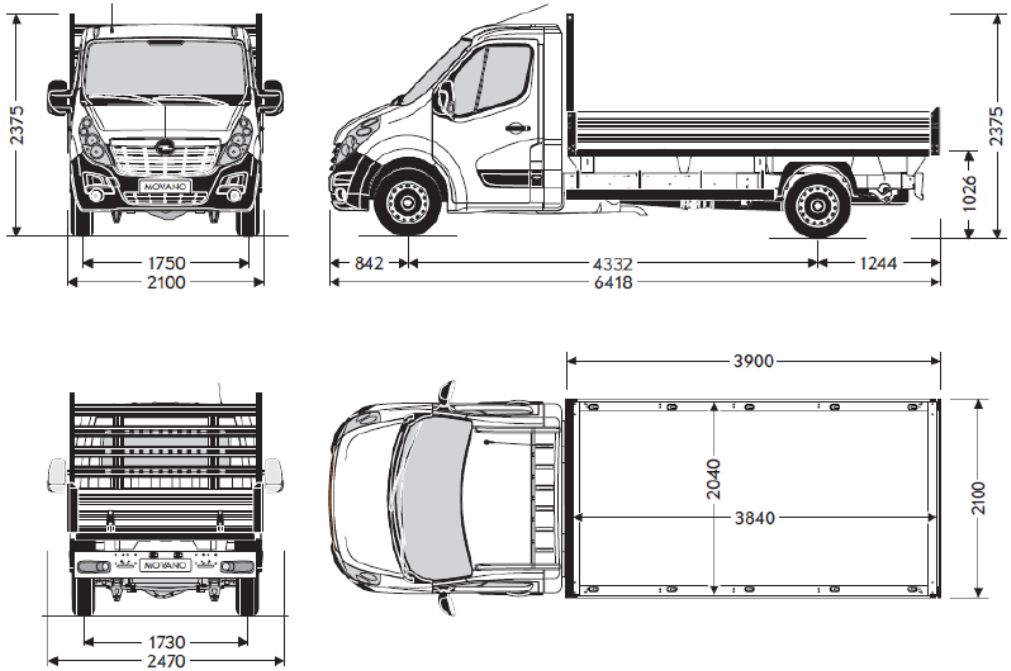

Fisso - L3 – T. Posteriore

Rif. Nota MKT-2020-284 del 8/10/2020

MOVANO – DIMENSIONI

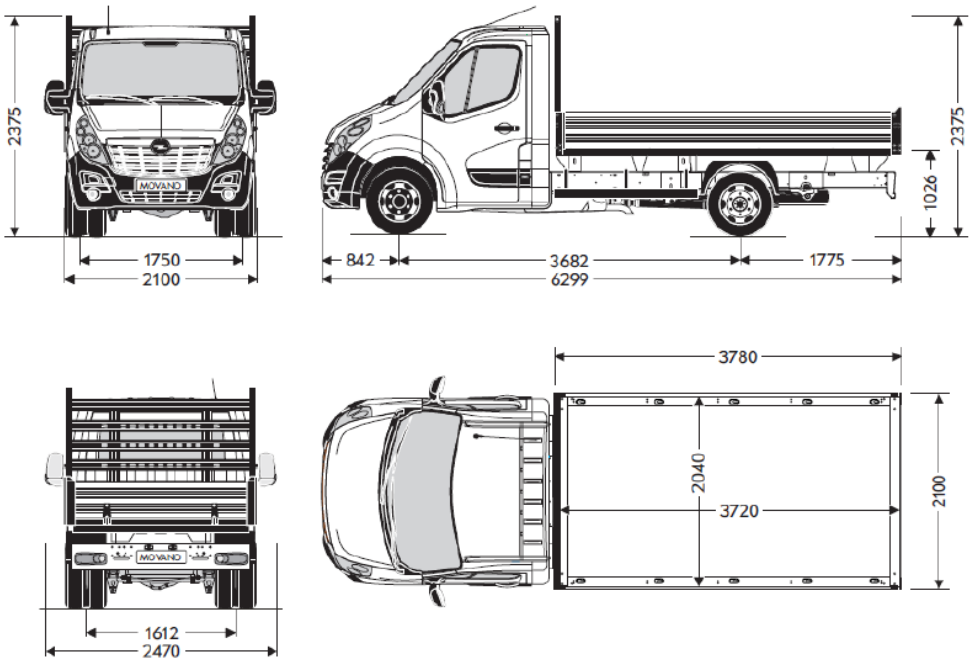

Fisso - L3 – T. Posteriore Gemellato

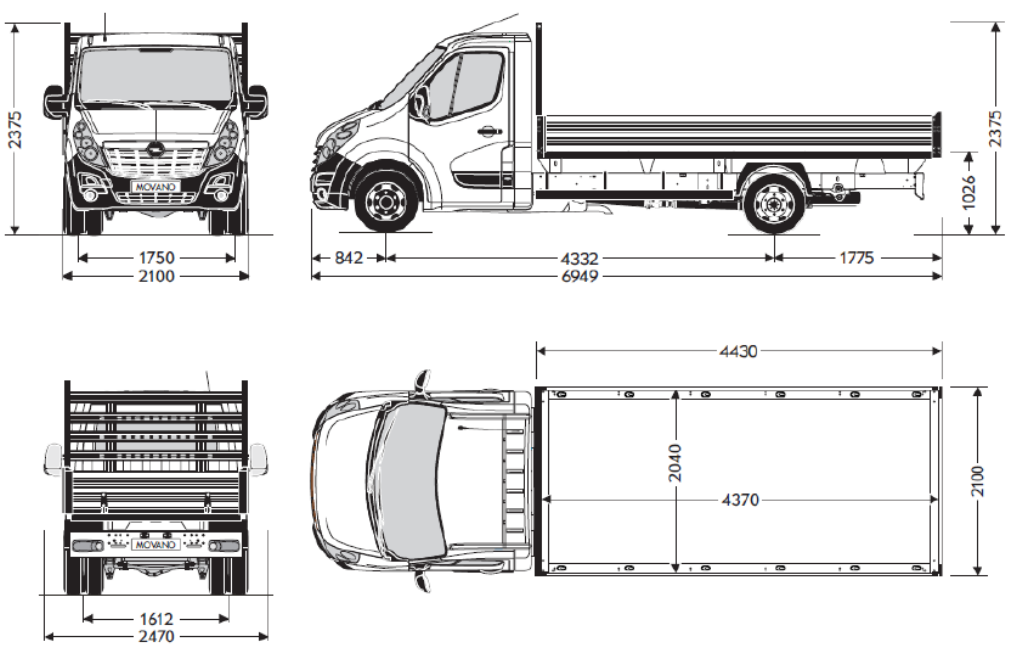

Fisso - L4 – T. Posteriore Gemellato

Rif. Nota MKT-2020-284 del 8/10/2020

MOVANO – DIMENSIONI

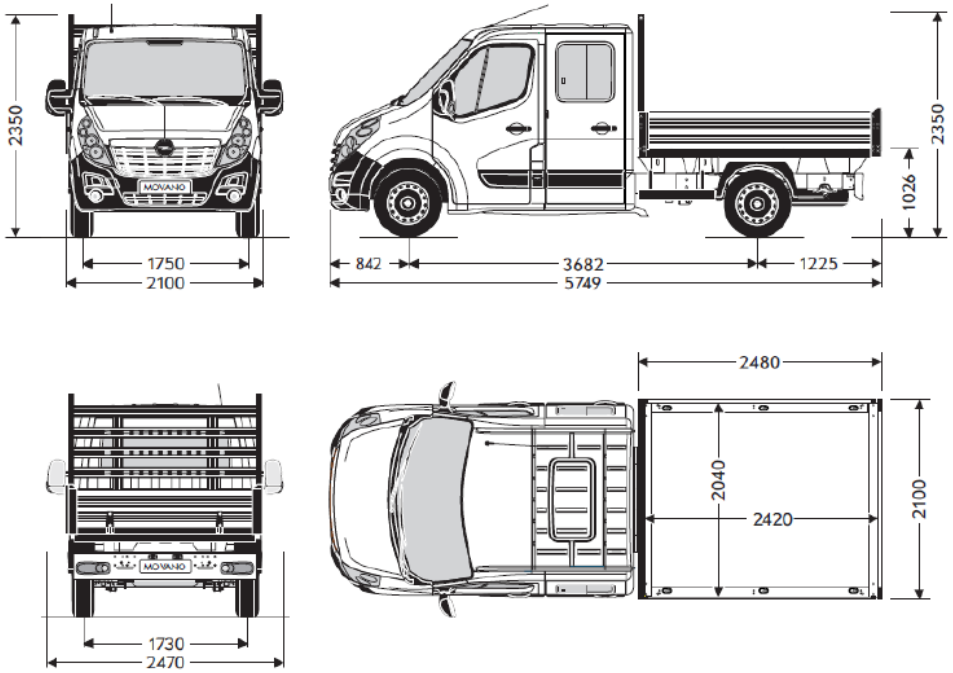

Doppia Cabina - Fisso - L2 – T. Anteriore

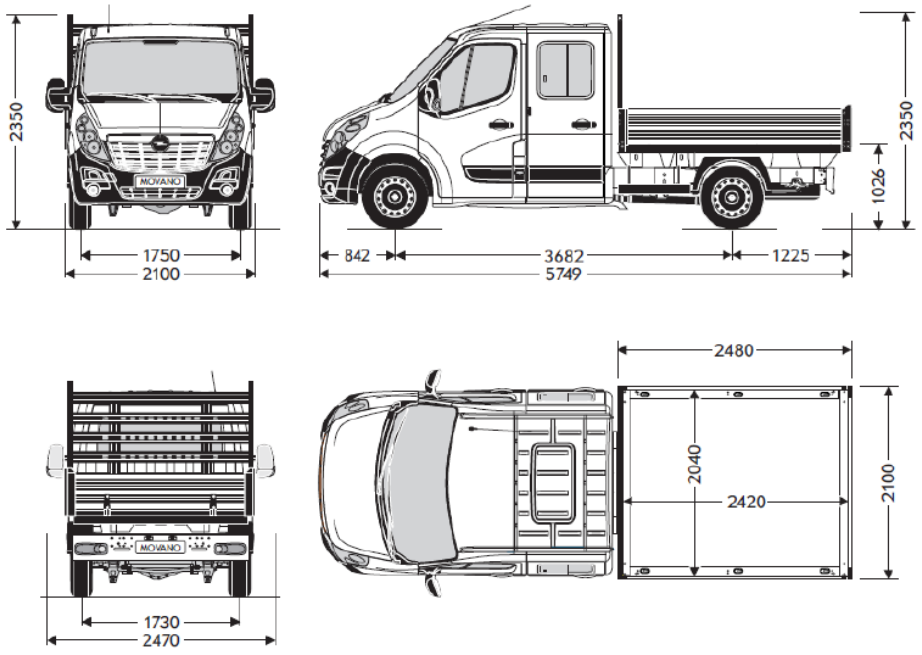

Doppia Cabina - Fisso - L2 – T.Posteriore

MOVANO – DIMENSIONI

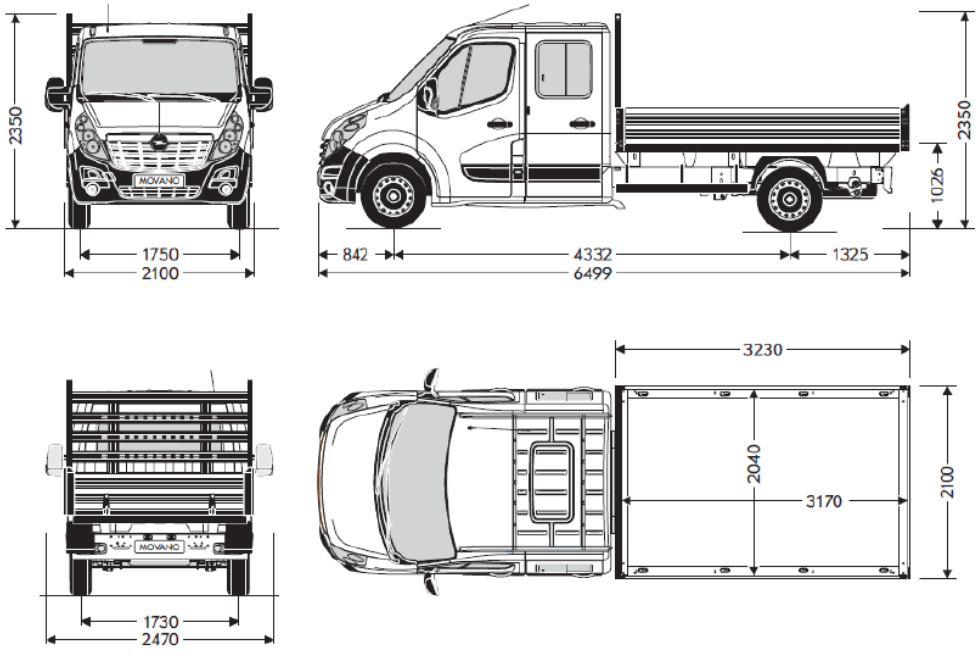

Doppia Cabina - Fisso - L3 – T. Anteriore

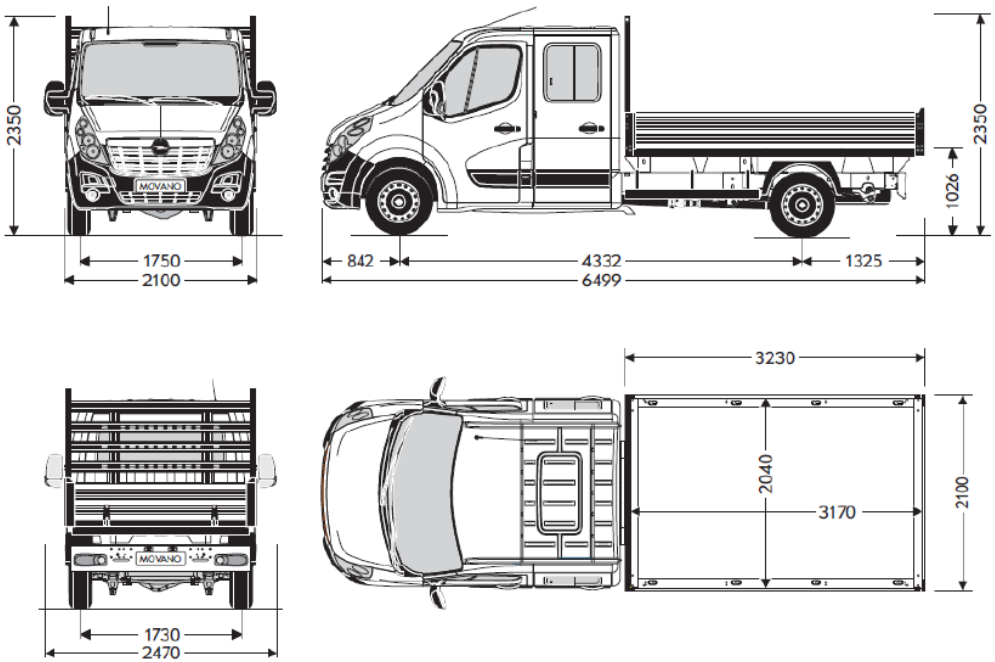

Doppia Cabina - Fisso - L3 – T. Posteriore

MOVANO – DIMENSIONI

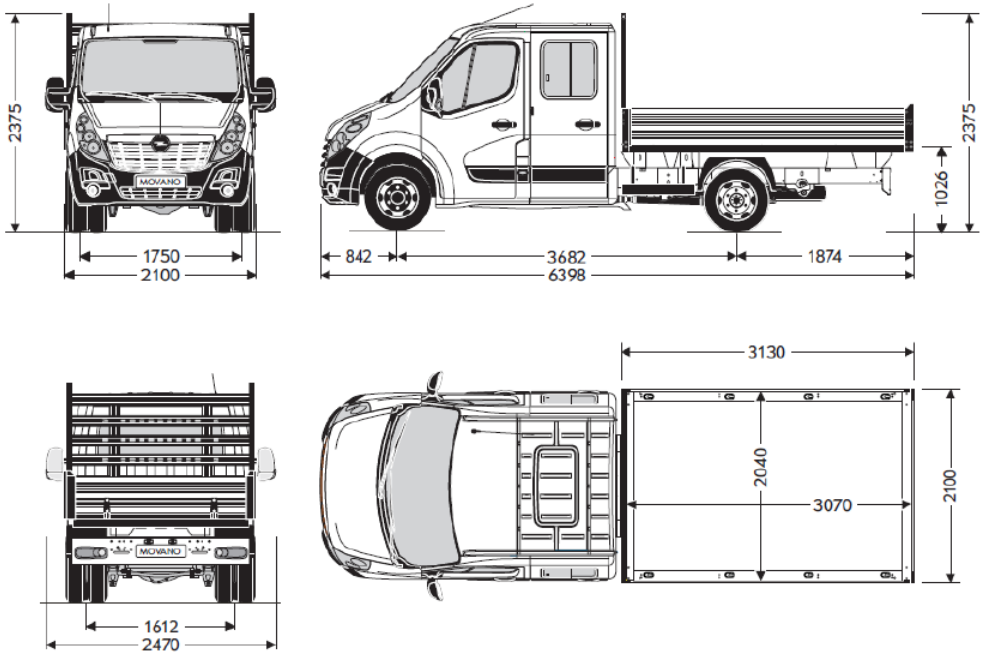

Doppia Cabina - Fisso - L3 – T. Posteriore Gemellato

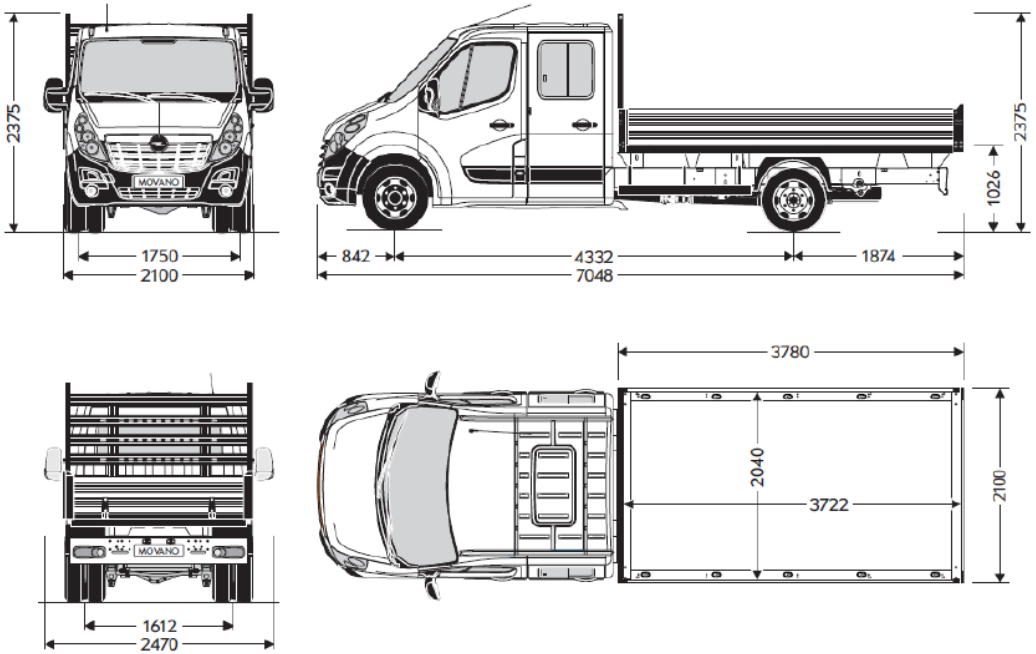

Doppia Cabina - Fisso - L4 – T. Posteriore Gemellato

MOVANO – DIMENSIONI

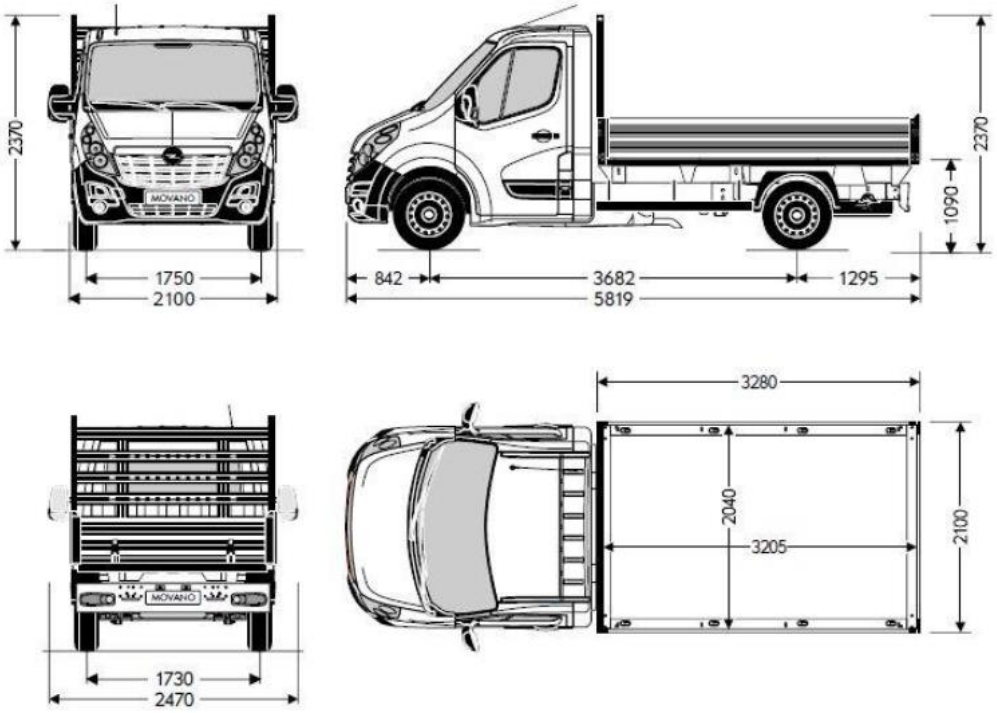

Ribaltabile - L2 – T. Anteriore

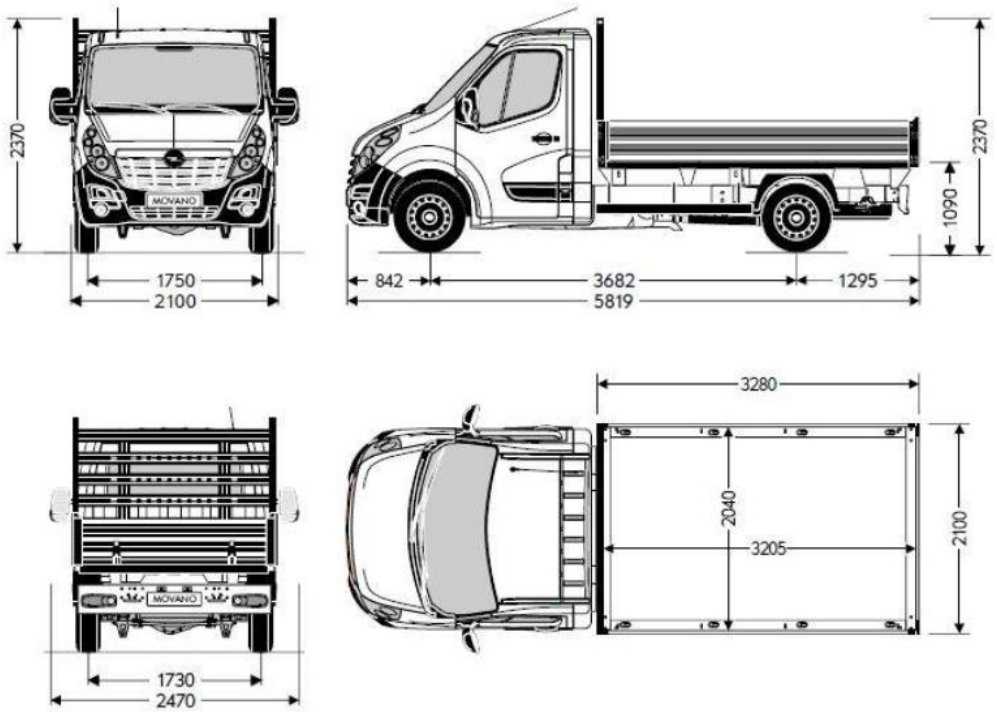

Ribaltabile - L2 – T. Posteriore

MOVANO – DIMENSIONI

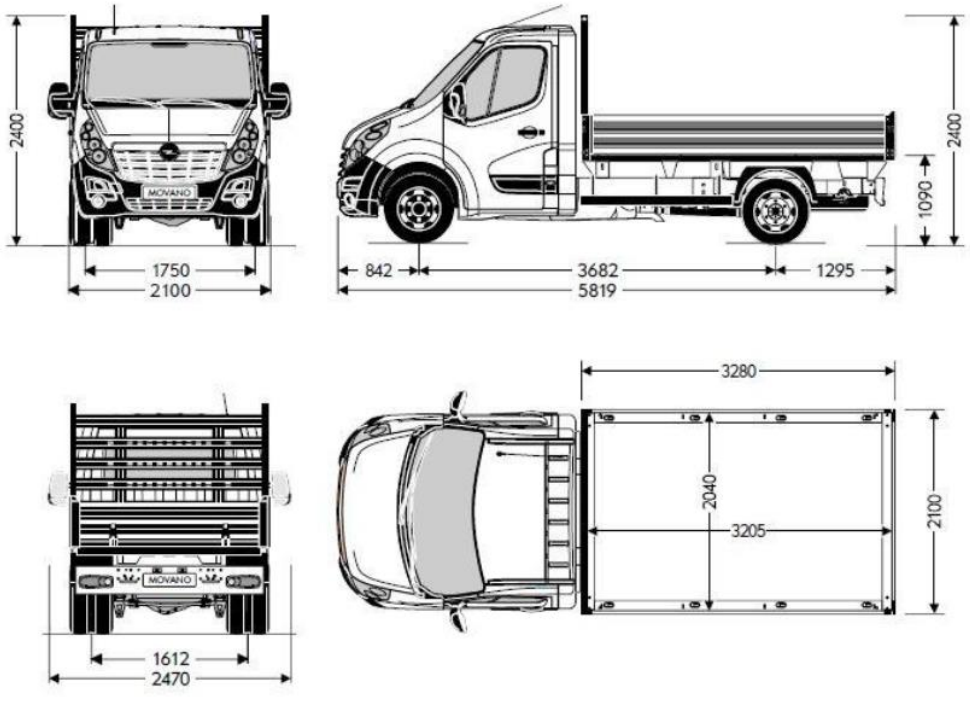

Ribaltabile - L2 – T. Posteriore Gemellato

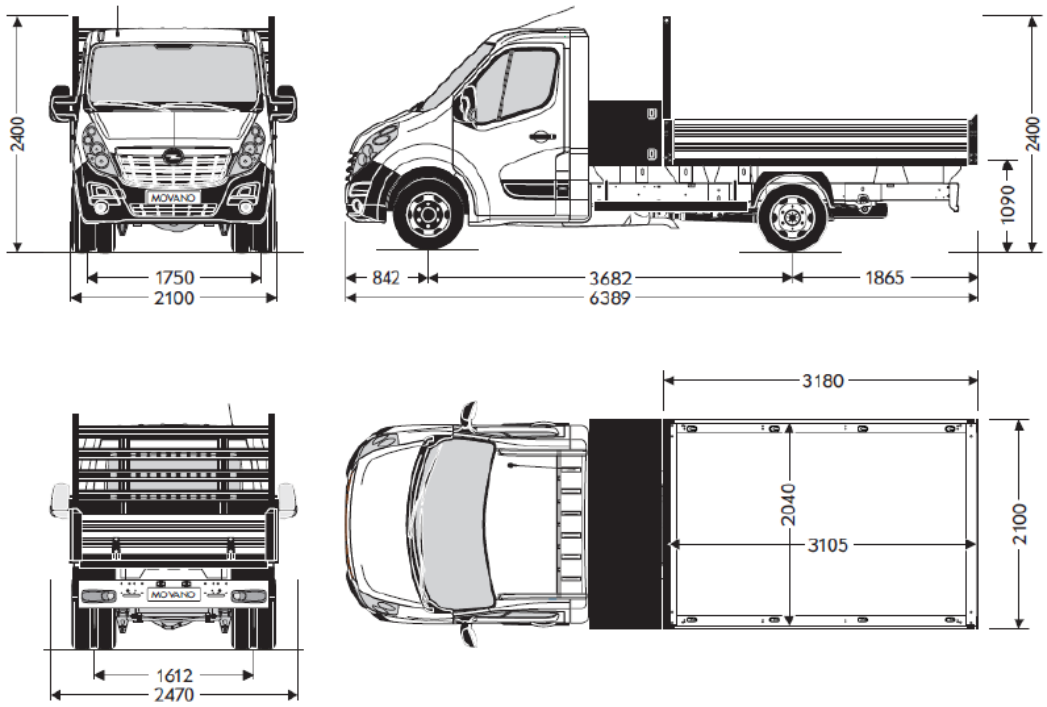

Ribaltabile - L3 – T. Posteriore Gemellato

MOVANO – DIMENSIONI

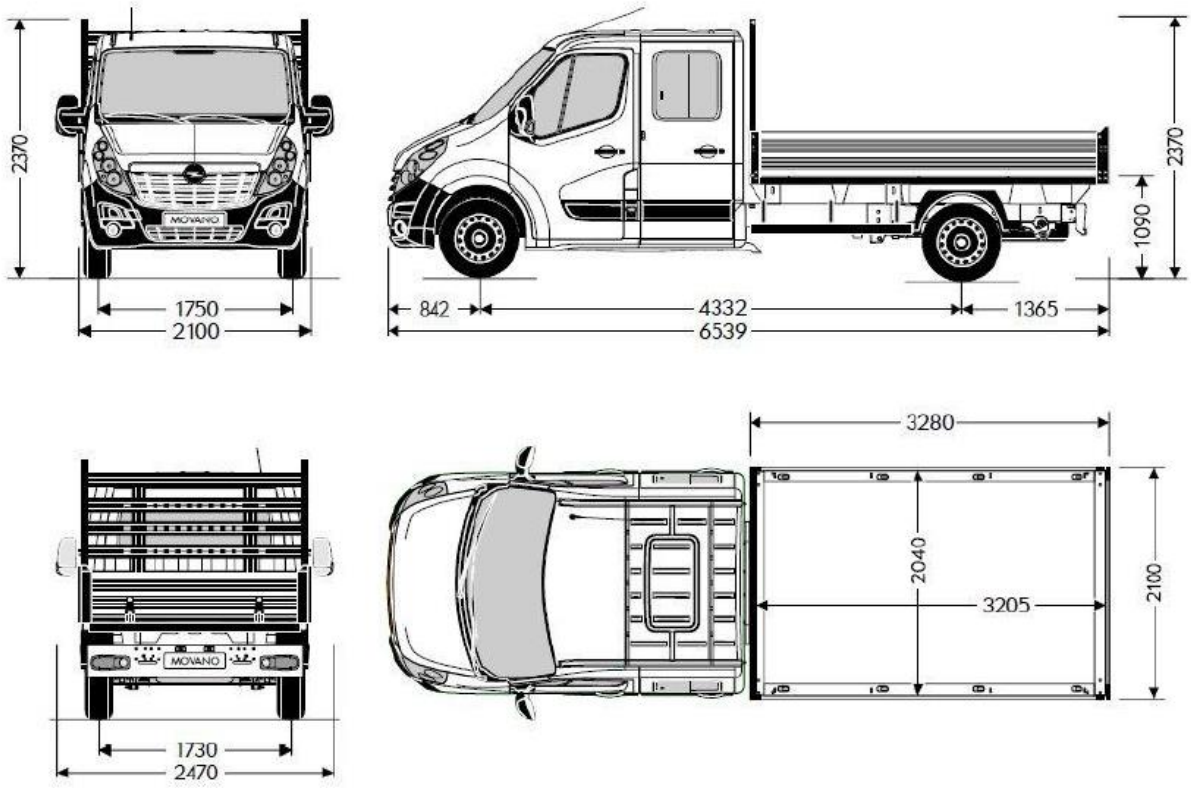

Doppia Cabina - Ribaltabile - L3 – T. Anteriore

MOVANO – DIMENSIONI

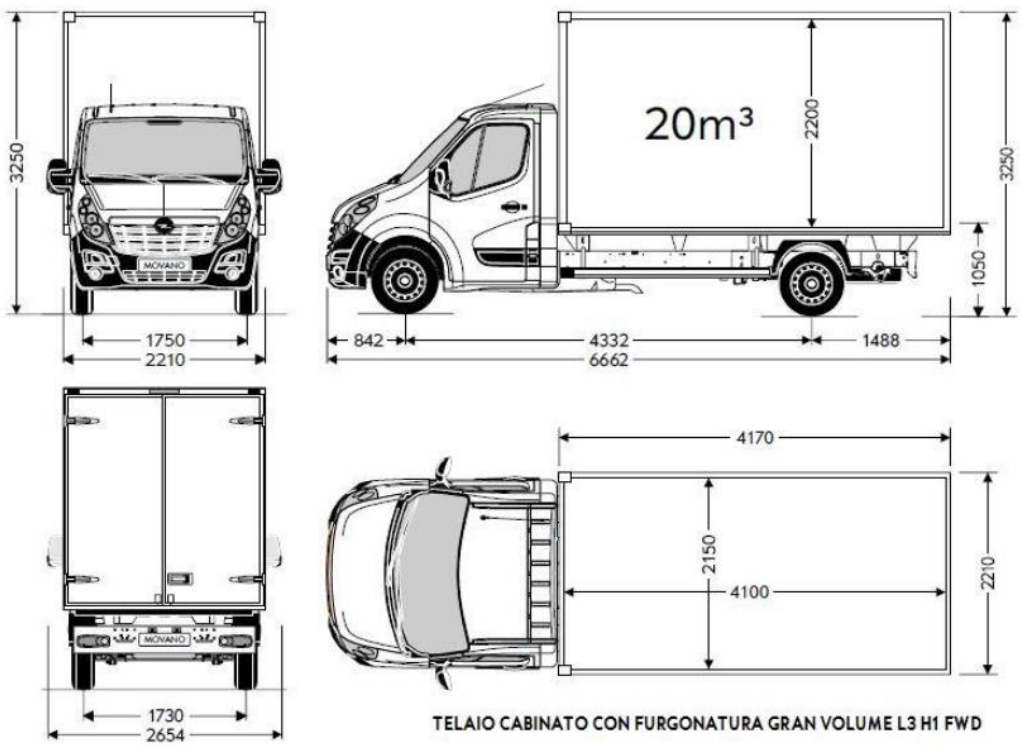

Furgonato - L3 – T. Anteriore

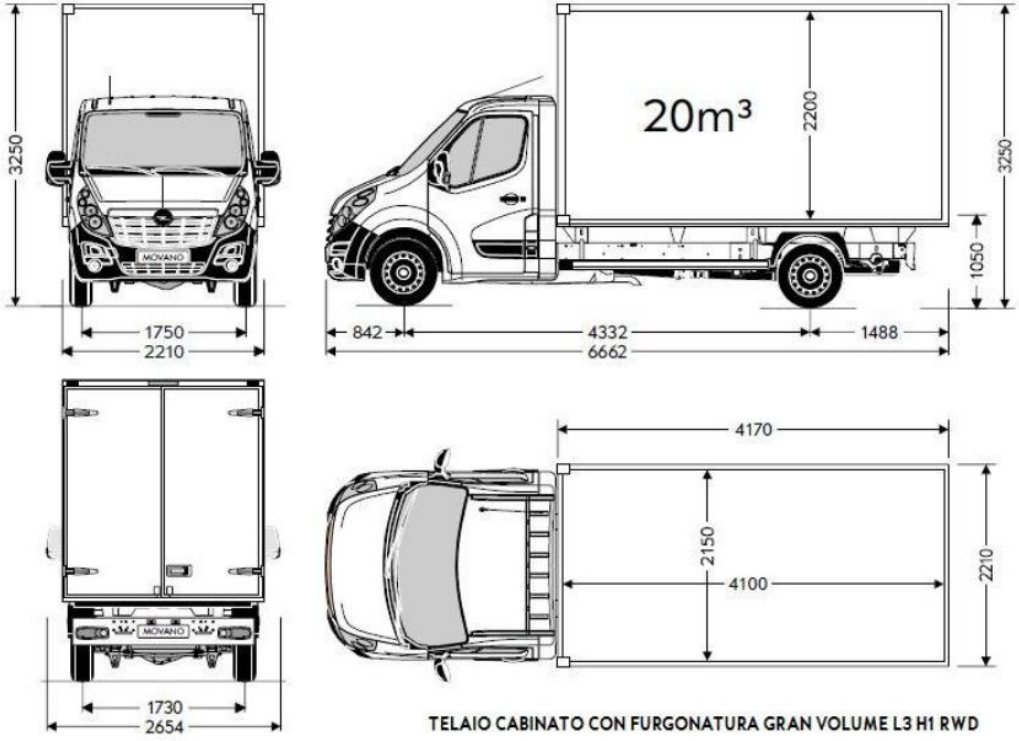

Furgonato - L3 – T. Posteriore

MOVANO – DIMENSIONI

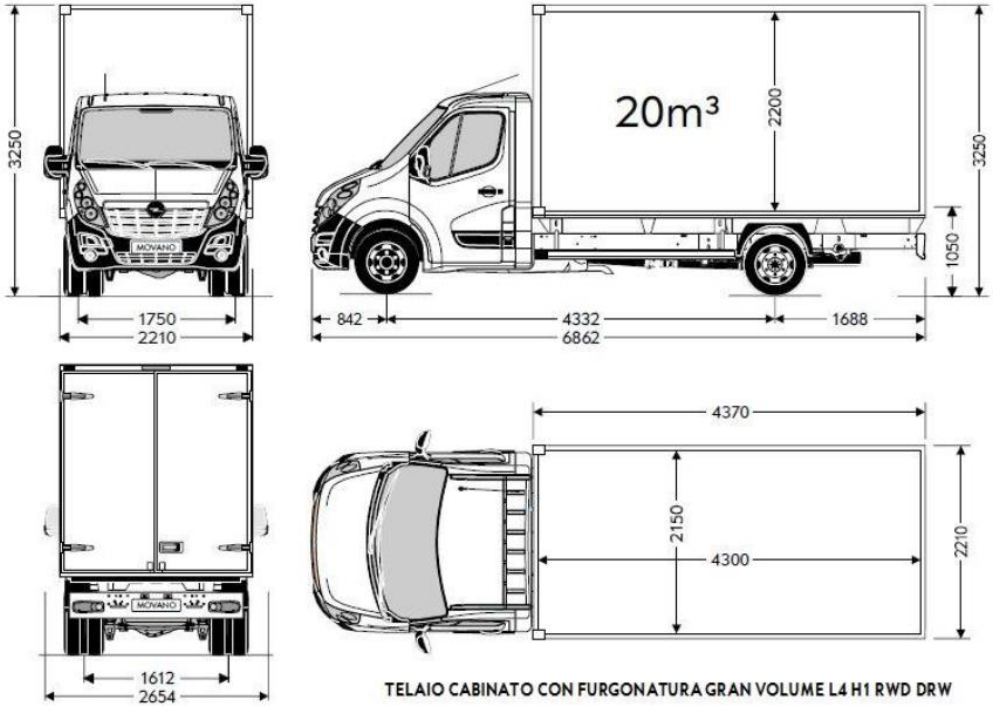

TELAIO CABINATO CON FURGONATURA GRAN VOLUME L4 H1 RWD DRW

Furgonato - L4 – T. Posteriore Gemellato

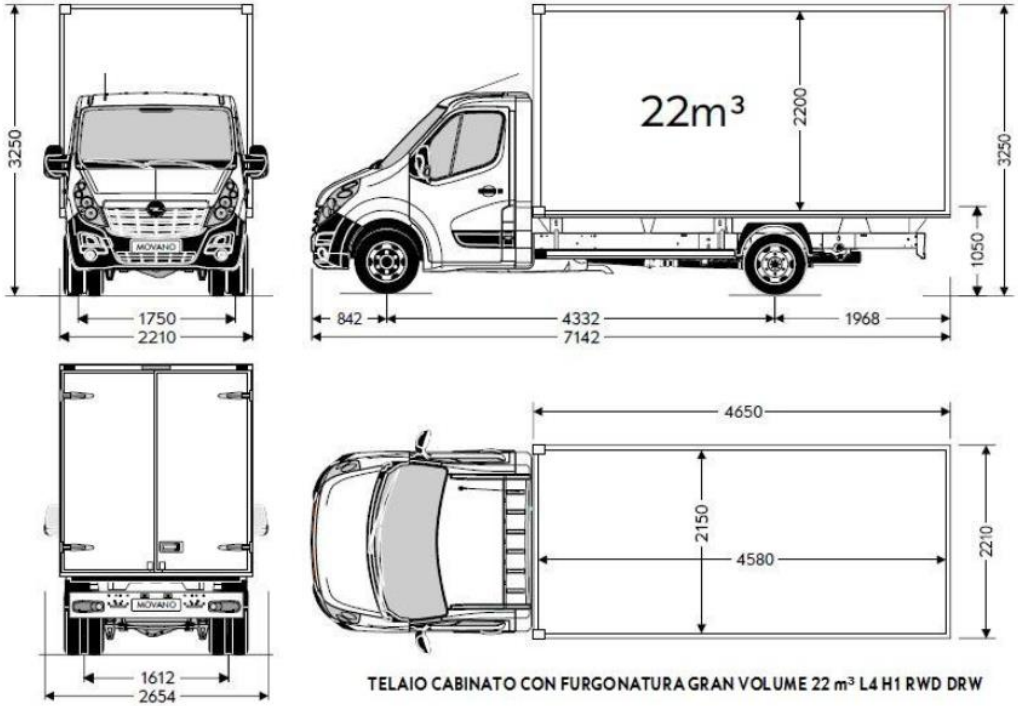

TELAIO CABINATO CON FURGONATURA GRAN VOLUME 22 m³ L4 H1 RWD DRW

Furgonato optional 22m³ - L4 – T. Posteriore Gemellato

Rif. Nota MKT-2020-284 del 8/10/2020

MOVANO – GARANZIA FLEX CARE

Opel FLEXCARE

		BASE		SILVER		GOLD	
		Programma di Garanzia estesa Opel FlexCare. Stessa copertura della garanzia del costruttore e l'assistenza stradale + Assistenza stradale in caso di guasti o incidenti.		**BASE + MANUTENZIONE ORDINARIA** (numero di interventi di manutenzione programmata previsti dal Piano di Manutenzione Opel comprensivi di manodopera.)		**SILVER + MANUTENZIONE STRAORDINARIA** (sostituzione di componenti soggetti ad usura in riferimento ad un "uso normale" del veicolo. Le sostituzioni contemplano anche la manodopera.)	
KM/ANNO	**DURATA**	**Listino IVA ESCLUSA**	**Listino IVA INCLUSA**	**Listino IVA ESCLUSA**	**Listino IVA INCLUSA**	**Listino IVA ESCLUSA**	**Listino IVA INCLUSA**
10.000 KM/ANNO	**3 ANNI**	-	-	€ 491,80	**€ 600,00**	€ 696,72	**€ 850,00**
	4 ANNI	€ 348,36	**€ 425,00**	€ 1.065,57	**€ 1.300,00**	€ 1.311,48	**€ 1.600,00**
	5 ANNI	€ 594,26	**€ 725,00**	€ 1.188,52	**€ 1.450,00**	€ 1.680,33	**€ 2.050,00**
15.000 KM/ANNO	**3 ANNI**	-	-	€ 532,79	**€ 650,00**	€ 901,64	**€ 1.100,00**
	4 ANNI	€ 389,34	**€ 475,00**	€ 1.106,56	**€ 1.350,00**	€ 1.557,38	**€ 1.900,00**
	5 ANNI	€ 635,25	**€ 775,00**	€ 1.311,48	**€ 1.600,00**	€ 2.131,15	**€ 2.600,00**
20.000 KM/ANNO	**3 ANNI**	-	-	€ 860,66	**€ 1.050,00**	€ 1.229,51	**€ 1.500,00**
	4 ANNI	€ 512,30	**€ 625,00**	€ 1.393,44	**€ 1.700,00**	€ 2.090,16	**€ 2.550,00**
	5 ANNI	€ 758,20	**€ 925,00**	€ 1.639,34	**€ 2.000,00**	€ 2.500,00	**€ 3.050,00**
30.000 KM/ANNO	**3 ANNI**	-	-	€ 819,67	**€ 1.000,00**	€ 1.967,21	**€ 2.400,00**
	4 ANNI	€ 594,26	**€ 725,00**	€ 1.557,38	**€ 1.900,00**	€ 2.868,85	**€ 3.500,00**
	5 ANNI	€ 922,13	**€ 1.125,00**	€ 1.885,25	**€ 2.300,00**	€ 3.647,54	**€ 4.450,00**
40.000 KM/ANNO	**3 ANNI**	-	-	€ 1.188,52	**€ 1.450,00**	€ 2.581,97	**€ 3.150,00**
	4 ANNI	€ 676,23	**€ 825,00**	€ 2.008,20	**€ 2.450,00**	€ 3.852,46	**€ 4.700,00**
	5 ANNI	€ 942,62	**€ 1.150,00**	€ 2.622,95	**€ 3.200,00**	€ 5.000,00	**€ 6.100,00**

Rif. Nota MKT-2020-284 del 8/10/2020