LISTINO COMBO CARGO

MY20

Cliccare sul simbolo “Home“ per tornare alla pagina iniziale

COMBO CARGO – PREZZI

COMBO CARGO		Cambio	Codice Modello	Portata	Codice Lunghezza	Normativa Emissioni	Codice Motore	Prezzi Listino IVA esclusa EURO	Prezzi Listino IVA inclusa EURO	Chiavi in mano IVA inclusa EURO
L1H1	1.2 Benzina 110cv S&S MT6	Manuale	0DF05	650 KG	XIAA	E6.3	EQ61	€ 15.430,00	€ 18.824,60	**€ 19.794,60**
	1.5 Diesel 75cv S&S MT5	Manuale	0DF05	650 KG	XIAA	E6.2	HG51	€ 15.380,00	€ 18.763,60	**€ 19.733,60**
	1.5 Diesel 100cv S&S MT5	Manuale	0DF05	650 KG	XIAA	E6.2	HE51	€ 16.080,00	€ 19.617,60	**€ 20.587,60**

COMBO CARGO PORTATA MAGGIORATA		Cambio	Codice Modello	Portata	Codice Lunghezza	Normativa Emissioni	Codice Motore	Prezzi Listino IVA esclusa EURO	Prezzi Listino IVA inclusa EURO	Chiavi in mano IVA inclusa EURO
L1H1	1.5 Diesel 100cv S&S MT5	Manuale	0DF05	1000 KG	XIAB	E6.2	HE51	€ 16.430,00	€ 20.044,60	**€ 21.014,60**
L2H1	1.5 Diesel 100cv S&S MT5	Manuale	0DF05	950 KG	XIAE	E6.2	HE51	€ 16.930,00	€ 20.654,60	**€ 21.624,60**

La norma EURO 6.2 in vigore dal 31 agosto 2019 per gli autocarri (N1) prevede importanti novità che impattano i veicoli da allestire. Tutti i veicoli EURO 6.2 sono omologati secondo lo standard WLTP che prevede che l'allestitore prenda in carico le seguenti verifiche: 1)rispetti li limiti inquinanti previsti dallo standard WLTP (i veicoli incompleti pianalati ed autotelai sono esentati fino ad Agosto 2020) 2) calcolo del valore di CO2 emesso dal veicolo dopo la modifica prevista dall'allestimento.

Il Gruppo PSA mette a disposizione per tutti gli allestitori un portale web dove trovare tutte le informazioni tecniche necessarie per il rispetto degli standard del Gruppo sui veicoli allestiti e per poter realizzare le verifiche richieste sui veicoli EURO 6.2. Il sito web è il seguente: https://www.converters-and-groupe-psa.com/

I veicoli allestiti per i quali non viene effettuata questa verifica posso essere soggetti a controlli in strada nel prossimo futuro. È importante quindi che la Rete del Brand Opel verifichi che i propri fornitori siano in grado di verificare quanto previsto dalla norma.

Per maggiori informazioni fare riferimento alla circolare ***MKT – 2019 – 315***

La nota è riferita a tutte le versioni a listino di Combo Van e Combo Van Doppia Cabina

COMBO CARGO – PREZZI

COMBO CARGO EDITION		Cambio	Codice Modello	Portata	Codice Lunghezza	Normativa Emissioni	Codice Motore	Prezzi Listino IVA esclusa EURO	Prezzi Listino IVA inclusa EURO	Chiavi in mano IVA inclusa EURO
L1H1	1.2 Benzina 110cv S&S MT6	Manuale	0DL05	650 KG	XIAA	E6.3	EQ61	€ 16.930,00	€ 20.654,60	**€ 21.624,60**
	1.5 Diesel 75cv S&S MT5	Manuale	0DL05	650 KG	XIAA	E6.2	HG51	€ 16.880,00	€ 20.593,60	**€ 21.563,60**
	1.5 Diesel 100cv S&S MT5	Manuale	0DL05	650 KG	XIAA	E6.2	HE51	€ 17.580,00	€ 21.447,60	**€ 22.417,60**
	1.5 Diesel 130cv S&S MT6	Manuale	0DL05	650 KG	XIAA	E6.2	HG61	€ 18.580,00	€ 22.667,60	**€ 23.637,60**
	1.5 Diesel 130cv S&S AT8	Automatico	0DL05	650 KG	XIAA	E6.2	HD81	€ 20.180,00	€ 24.619,60	**€ 25.589,60**

COMBO CARGO EDITION PORTATA MAGGIORATA		Cambio	Codice Modello	Portata	Codice Lunghezza	Normativa Emissioni	Codice Motore	Prezzi Listino IVA esclusa EURO	Prezzi Listino IVA inclusa EURO	Chiavi in mano IVA inclusa EURO
L1H1	1.2 Benzina 110cv S&S MT6	Manuale	0DL05	1000 KG	XIAB	E6.3	EQ61	€ 17.280,00	€ 21.081,60	**€ 22.051,60**
	1.5 Diesel 100cv S&S MT5	Manuale	0DL05	1000 KG	XIAB	E6.2	HE51	€ 17.930,00	€ 21.874,60	**€ 22.844,60**
	1.5 Diesel 130cv S&S MT6	Manuale	0DL05	1000 KG	XIAB	E6.2	HG61	€ 18.930,00	€ 23.094,60	**€ 24.064,60**
	1.5 Diesel 130cv S&S AT8	Automatico	0DL05	1000 KG	XIAB	E6.2	HD81	€ 20.530,00	€ 25.046,60	**€ 26.016,60**
L2H1	1.5 Diesel 100cv S&S MT5	Manuale	0DL05	950 KG	XIAE	E6.2	HE51	€ 18.430,00	€ 22.484,60	**€ 23.454,60**
	1.5 Diesel 130cv S&S MT6	Manuale	0DL05	950 KG	XIAE	E6.2	HG61	€ 19.430,00	€ 23.704,60	**€ 24.674,60**
	1.5 Diesel 130cv S&S AT8	Automatico	0DL05	950 KG	XIAE	E6.2	HD81	€ 21.030,00	€ 25.656,60	**€ 26.626,60**

Rif. Nota MKT-2020-284 del 8/10/2020

COMBO CARGO – PREZZI

COMBO CARGO DOPPIA CABINA*		Cambio	Codice Modello	Portata	Codice Lunghezza	Normativa Emissioni	Codice Motore	Prezzi Listino IVA esclusa EURO	Prezzi Listino IVA inclusa EURO	Chiavi in mano IVA inclusa EURO
L2H1	1.5 Diesel 100cv S&S MT5	Manuale	0DMC5	850 KG	XIAE	E6.2	HE51	€ 19.030,00	€ 23.216,60	**€ 24.186,60**
	1.5 Diesel 130cv S&S MT6	Manuale	0DMC5	850 KG	XIAE	E6.2	HG61	€ 20.030,00	€ 24.436,60	**€ 25.406,60**
	1.5 Diesel 130cv S&S AT8	Automatico	0DMC5	850 KG	XIAE	E6.2	HD81	€ 21.630,00	€ 26.388,60	**€ 27.358,60**

* PRODUZIONE GENNAIO 2020

Rif. Nota MKT-2020-284 del 8/10/2020

COMBO CARGO – DOTAZIONI DI SERIE

CARGO

SICUREZZA ATTIVA E PASSIVA

ESP (ABS + AFU + ESC + ASR; ESC + Hill Assist)
AJ3-Airbag conducente
AX6-Paratia fissa lamierata

COMFORT

Anelli fermacarico (6 sul pavimento)

B76-Computer di bordo

A55+A66-2 alzacristalli elettrici
DXK-Retrovisori riscaldabili elettricamente
KTM-Set di chiavi: 1 chiave ripiegabile 3 pulsanti + 1 chiave semplice rigida

SEDILI

A57-Sedile passeggero singolo
A2S-Sedile conducente con regolazione dell'inclinazione dello schienale e appoggiatesta regolabile in altezza

CERCHI

RRP-Cerchi in lamiera 15" con coprimozzo nero
KTI-Kit anti-foratura "Light"

LINEA & STILE

VH6-Paraurti anteriore nero
VJG-Paraurti posteriore nero
B87-Protezioni laterali nere
D72-Maniglie apertura porte nere
J1W-Porte a battente a 180°; 1/3 (destra) 2/3 (sinistra) con serratura
DPK-Calotte dei retrovisori nere
BTC-Pannello lato sinistro senza vetro
BTB-Pannello lato destro senza vetro

AUDIO E TELEMATICA

IO7+U2Q-Radio con DAB, Connettività Bluetooth, 1 presa USB e 2 altoparlanti

Solo su versioni con PORTATA MAGGIORATA

CWAM-Cerchi in lamiera 16"

Solo su versioni L2H1

CWAM-Cerchi in lamiera 16"
CVM-Porta laterale scorrevole lamierata (destra)

EDITION

CARGO +

COMFORT

J71-Freno a mano elettrico (Tranne Diesel 130cv AT8)
C60-Climatizzatore manuale
K33-Limitatore / Regolatore di velocità
UC3-Comandi al volante

SEDILI

A2V+AM1-Sedile conducente "comfort": regolazione in altezza, appoggiatesta regolabile in altezza, regolazione lombare manuale
AE0-Panchetta 2 posti; Schienale centrale ribaltabile (funzione bracciolo), vano sotto il sedile centrale; sedile laterale retrattile per un lungo carico (Tranne Diesel 130cv AT8)

AYW-Paratia con apertura per carichi lunghi (Tranne Diesel 130cv AT8)

INTERNI

Vano portaoggetti dietro il quadro strumenti, vano chiuso e refrigerato nella parte alta del lato passeggero
Illuminazione vano di carico

LINEA & STILE

CVM-Porta laterale scorrevole lamierata (destra)

Solo su versioni EDITION PORTATA MAGGIORATA / L2H1 / DIESEL 130 S&S (Man. o AT8)

CWAM-Cerchi in lamiera 16"

Solo su versioni Diesel 130cv S&S AT8

WZI- Volante con comandi integrati

CWX-Pack Visibilità: tergicristalli automatici con accensione automatica di fari+sensore pioggia

Rif. Nota MKT-2020-284 del 8/10/2020

COMBO CARGO – DOTAZIONI DI SERIE

DOPPIA CABINA MOBILE
SICUREZZA ATTIVA E PASSIVA
ESP (ABS + AFU + ESC + ASR; ESC + Hill Assist)
AJ3-Airbag conducente
COMFORT
Anelli fermacarico (6 sul pavimento)
B76-Computer di bordo
A55+A66-2 alzacristalli elettrici
DXK-Retrovisori riscaldabili elettricamente
KTM-Set di chiavi: 1 chiave ripiegabile 3 pulsanti + 1 chiave semplice rigida
BSA+BSB-2 porte laterali scorrevoli con vetri fissi
CRK-Rivestimento pianale vano di carico in vinile
SEDILI
AQR-Sedile passeggero singolo
A2V+AM1-Sedile conducente "comfort": regolazione in altezza, bracciolo, appoggiatesta regolabile in altezza, regolazione lombare manuale sul sedile del conducente, vano portaoggetti sotto il sedile del conducente
D6K+A7E-Sedile passeggero individuale "a scomparsa"; appoggiatesta regolabile in altezza, bracciolo rimovibile, schienale con tavolino.
AMG-Panchetta posteriore 2/3 1/3 a scomparsa; fissaggi Isofix in ogni posto
CERCHI
CWAM-Cerchi in lamiera 16"
KTI-Kit anti-foratura "Light"
LINEA & STILE
B87-Protezioni laterali nere
J1X-Porte a battente a vetrate a 180°; 1/3 (destra) 2/3 (sinistra); Lunotto termico, con tergicristallo solo a sinistra e serratura
DPK-Calotte dei retrovisori nere
AUDIO E TELEMATICA
IO7+U2Q-Radio R 4.0 con DAB, Bluetooth e USB
UC3-Comandi al volante

COMBO CARGO – OPZIONI

Cod	INTERNI E COMFORT	Prezzo IVA ESCLUSA	Prezzo IVA INCLUSA	Cargo	Edition	Cargo Doppia Cabina	Note
ATH	Sistema Open&Start	250,00	**305,00**	○	○	○	**Non con KTF** **Standard con cambio automatico** **Aggiunge airbag frontale passeggero AK5**
KTF	Seconda chiave richiudibile	50,00	**61,00**	○	○	○	**Standard con J1U o CWX** **Non con ATH**
AE0	Panchetta passeggero (2 posti), con schienale centrale richiudibile (funzione bracciolo) **Se viene scelta con la motorizzazione 130cv AT8, si avrà un totale di 2 posti a bordo (sedile conducente e passeggero)**	0,00	**0,00**	-	●	-	**Solo con (AYV o AYW); non con 130cv AT8 non HD81.** **Include J71 con manuale**
AK5	Airbag passeggero con disattivazione	200,00	**244,00**	○	○	○	**Standard con ATH**
AJ7	Airbag passeggero + laterali lato guida e passeggero	500,00	**610,00**	○	-	○	**Solo con A7E su Cargo**
AKB	Airbag passeggero + laterali + a tendina lato guida e passeggero	560,00	**683,20**	○	○	-	**Solo con A7E su Cargo**
A7E	Sedile passeggero con regolazione a quattro vie	100,00	**122,00**	○	-	●	
KA1	Sedili riscaldabili guidatore e passeggero (non riscaldabile quello centrale nella configurazione 3 posti)	180,00	**219,60**	-	○	○	**Su Cargo Doppia Cabina solo con AJ7** **Su Cargo Edition solo con DCF**
N35	Volante in pelle 3 razze riscaldato	180,00	**219,60**	-	○	○	**Solo con B26 e (K33 o K38) e UC3** **Standard con cambio automatico**
K33	Cruise Control	50,00	**61,00**	○/●	●	●	**Sulla versione Cargo con motore HG5 è standard.** **Diventa Standard con IO5**
K38	Automatic cruise control (con sistema adattivo)	245,00	**298,90**	-	○	-	**Solo con N35 e B26** **Non con 130CV AT o 75CV**
C60	Climatizzatore manuale	850,00	**1037,00**	○	●	○	**Non con CJ2**
CJ2	Climatizzatore automatico	385,00	**469,70**	-	○	-	**Solo con CWX** **Non con C60**
AXG	Funzione one touch alzacristalli elettrici + Retrovisori elettrici e riscaldabili ripiegabili elettricamente	130,00	**158,60**	○	○	○	**Standard con OLC**

Rif. Nota MKT-2020-284 del 8/10/2020

COMBO CARGO – OPZIONI

Cod	INTERNI E COMFORT	Prezzo IVA ESCLUSA	Prezzo IVA INCLUSA	Cargo	Edition	Cargo Doppia Cabina	Note
AX6	Paratia fissa lamierata	-50,00	**-61,00**	●	○	-	Su Edition elimina AE0 (Panchetta passeggero 2 posti) Standard su automatico Non con J1X
AX9	Paratia fissa vetrata	50,00	**61,00**	○	○	-	Solo senza AE0 Su Edition solo con 130CV AT
AYW	Paratia divisoria lamierata per carichi lunghi	0,00	**0,00**	-	●	-	Solo con AE0 Non con 130CV AT
AYV	Paratia divisoria lamierata con finestra per carichi lunghi	50,00	**61,00**	-	○	-	Solo con AE0 Non con 130CV AT
J71	Freno di stazionamento elettrico	150,00	**183,00**	○	●	○	Non con 130CV AT Standard con AE0 Standard con ATH o K38
BTC	Pannello laterale sinistro lamierato	0,00	**0,00**	●	●	-	
BTE	Pannello laterale sinistro vetrato fisso	60,00	**73,20**	○	○	-	Solo con BSA
CVN	Porta laterale sin scorrevole lamierata	290,00	**353,80**	○	○	-	Solo con CVM Non con XIAE
BSB	Porta laterale sin scorrevole con vetratura fissa	350,00	**427,00**	○	○	●	Solo con BSA
CVE	Porta laterale sin scorrevole con vetratura apribile	410,00	**500,20**	○	○	○	Solo con CVD
CVM	Porta laterale destra scorrevole lamierata	290,00	**353,80**	○	●	-	Standard su L2 Cargo
BSA	Porta laterale destra scorrevole vetrata	350,00	**427,00**	○	-	●	Solo con BSB o con BTC/BTE
		60,00	**73,20**	-	○		
CVD	Porta laterale destra scorrevole vetrata apribile (include 3°fila vetrata fissa)	410,00	**500,20**	○	-	-	Solo con CVE e J1X o J1U
		120,00	**146,40**	-	○	○	Su Doppia Cabina solo con CVE (XIAE)

COMBO CARGO – OPZIONI

Cod	INTERNI E COMFORT	Prezzo IVA ESCLUSA	Prezzo IVA INCLUSA	Cargo	Edition	Cargo Doppia Cabina	Note
8G8	Cargo pack: Led area di carico, 4 anelli di ancoraggio parte superiore presa 12 V	80,00	**97,60**	○	○	-	
KI5	Presa 230 V	60,00	**73,20**	○	○	○	
CRJ	Rivestimento pianale vano di carico in legno	200,00	**244,00**	○	○	○	
CRK	Rivestimento pianale vano di carico in vinile	60,00	**73,20**	○	○	●	
DT4	Smoker pack	50,00	**61,00**	○	○	○	
AD3	Giraffone (tetto apribile)	350,00	**427,00**	○	○	-	**Solo con BSA e BTC o BTE** **Solo con CVM e BTC** **Non con E2R** **Disponibile solo su L1** **Produzione posticipata a Ottobre 2020**
J89	Indicatore di sovraccarico	350,00	**427,00**	○	○	-	
DCF	Tavolino dietro schienale sedile centrale passeggero	50,00	**61,00**	-	○	-	

COMBO CARGO – OPZIONI

Cod	SICUREZZA	Prezzo IVA ESCLUSA	Prezzo IVA INCLUSA	Cargo	Edition	Cargo Doppia Cabina	Note
U0R	E-call & Road Side Assist (+ servizi Opel Connect)	204,92	**250,00**	○	○	○	**solo con IO5 o IO7. Di serie con IO6**

Cod	RADIO & INFOTAINMENT	Prezzo IVA ESCLUSA	Prezzo IVA INCLUSA	Cargo	Edition	Cargo Doppia Cabina	Note
IO5	**Multimedia Radio** ● Connettività Bluetooth ● 2 prese USB ● 6 altoparlanti ● Connettività Apple CarPlay e Android Auto (se supportati dallo smartphone) ● Display touchscreen da 8''	350,00	**427,00**	○	○	○	**Su Cargo K33 diventa standard**
IO6	**Multimedia Navi PRO** ● Navigatore satellitare con mappa europea ● Display touchscreen da 8'' ● Connettività Apple CarPlay e Android Auto (se supportati dallo smartphone) ● Connettività Bluetooth con vivavoce e audio streaming ● Doppia presa USB ● 6 altoparlanti ● Opel Connect	800,00	**976,00**	-	○	-	
UV6	Head-up display	300,00	**366,00**	○	○	○	**solo con IO5 o IO6**
K4C	Wireless Smartphone Charging Sistema di ricarica a induzione (se supportata dallo smartphone)	100,00	**122,00**	○	○	○	

COMBO CARGO – OPZIONI

Cod	ESTERNO E FARI	Prezzo IVA ESCLUSA	Prezzo IVA INCLUSA	Cargo	Edition	Cargo Doppia Cabina	Note
DP6	Retrovisori in tinta carrozzeria	0,00	**0,00**	-	●	-	
T7E	Luci diurne a LED	40,00	**48,80**	-	○	-	
T3U	Fari fendinebbia	200,00	**244,00**	○	○	○	**Standard con 130CV auto o UD5 o OLC o OL3**
E2R	Barre longitudinali al tetto	165,00	**201,30**	○	○	○	**Non con AD3**
J1W	Porta a battente posteriore con apertura a 180° 1/3 (dx) 2/3 (sx) lamierata	0,00	**0,00**	●	●	-	**Solo con AX6 e AYW**
J1X	Porta a battente posteriore con apertura a 180° 1/3 (dx) 2/3 (sx) vetrata	150,00	**183,00**	○	○	●	**Non con UVC**
J1U	Portellone posteriore	204,92	**250,00**	○	○	-	**Solo con (BSA o CVD o CVM)** **Non con XIAE**
UD7	Sensori di parcheggio posteriori	180,00	**219,60**	○	○	○	**Non con UD5 e UDQ**
UD5	Sensori di parcheggio anteriori e posteriori	300,00	**366,00**	○	○	○	**Solo con T3U non con UD7** **Standard solo con OLC**
UVC	Telecamera posteriore	150,00	**183,00**	-	○	-	**Solo con T3U e J1W e UD5 o UD7** **Non compatibile con OLC**
UDQ	Avviso ostacolo dell'angolo cieco	150,00	**183,00**	-	○	-	**Solo con AXG e UD5**
JNK	Supporto standard gancio traino (iso)	160,00	**195,20**	○	○	○	
VTO	Gancio traino fisso	370,00	**451,40**	○	○	○	**solo con JNK**
	Vernice solida	0,00	**0,00**	○	○	○	
	Vernice metallizzata	490,00	**597,80**	○	○	○	
GBP	Vernice special	623,00	**760,00**	○	○	○	**Non con OL3 e OL2** **Se con ATH, no J1U** **Su Edition aggiunge calotte retrovisori esterni nere (non in tinta), copertura binari porte laterali scorrevoli nere** **Inserire codice oAL tra gli opzionali.**

Rif. Nota MKT-2020-284 del 8/10/2020

COMBO CARGO – OPZIONI

Cod	CERCHI E PNEUMATICI	Prezzo IVA ESCLUSA	Prezzo IVA INCLUSA	Cargo	Edition	Cargo Doppia Cabina	Note
RRP	Cerchi in acciaio da 15'' (Pneu. 195/65R15 SL 91H) con copriruota piccolo QP8	0,00	**0,00**	●	●	-	**Standard su L1 650KG con motorizzazione benz./diesel 75 o 100CV**
CWAM	RRY Cerchi in acciaio da 16'' con (Pneu. 205/60R16 XL 96H) con copriruota piccolo QP8	0,00	**0,00**	●	●	●	**Standard su L1 motorizzazione 130cv Manuale o 130cv AT8, portata 1000KG o su L2 o con pack HMG**
		130,00	**158,60**	○	○	-	**Su L1 650KG con motorizzazione benz./diesel 75 o 100CV**
CWAN	RRY Cerchi in acciaio da 16'' con (Pneu. 205/60R16 XL 96H) con copriruota grande QP9	60,00	**73,20**	○	○	○	**Su L1 motorizzazione 130cv Manuale o 130cv AT8, portata 1000KG o su L2. Incompatibile con pack HMG**
		190,00	**231,80**	○	○	-	**Su L1 650KG con motorizzazione benz./diesel 75 o 100CV. Incompatibile con pack HMG**
RRZ	Cerchi in lega da 16'' (Pneumatici 205/60R16 XL 96H)	430,00	**524,60**	-	○	○	**Non con HMG**
RU3	Ruota di scorta da 15''	100,00	**122,00**	○	○	-	**Su L1 650KG con motorizzazione benz./diesel 75 o 100CV e cerchi da 15'' (RRP)**
RU9	Ruota di scorta da 16''	150,00	**183,00**	○	○	○	**Con cerchi da 16'' (CWAN, CWAN, CWAO o RRZ). Pne. 205/60R16 XL 96H con pack HMG pne. 215/65R16 SL 98H BW**
KTI	Kit riparazione pneumatici	0,00	**0,00**	●	●	●	**Non con RU3 o RU9**

Rif. Nota MKT-2020-284 del 8/10/2020

COMBO CARGO – OPZIONI

Cod	PACK	Prezzo IVA ESCLUSA	Prezzo IVA INCLUSA	Cargo	Edition	Cargo Doppia Cabina	Note
CWX	**Sight & Light Pack** ● Sensore pioggia e luminosità ● Accensione automatica fari ● Info Display nel quadro strumenti a colori 3.5"	300,00	**366,00**	-	○	○	**Standard con B26 o con CJ2 o con 130CV AT**
HMG	**Sales Package Construction (pack cantiere)** ● Protezione sottoscocca motore ● Pneumatici 215/65 R16 M+S ● Sospensioni rafforzate ● Intelligrip PS4	680,00	**829,60**	○	○	○	**Su L1 motorizzazione 130cv Manuale o 130cv AT8, portata 1000KG o su L2. Non con CWAN.**
		810,00	**988,20**	○	○	-	**Su L1 650KG con motorizzazione benz./diesel 75 o 100CV. Non con CWAN.**
OLC	**Parking Pack Cargo** ● Sensori parcheggio anteriori e posteriori ● Retrovisori elettrici e riscaldabili ripiegabili elettricamente ● Fari fendinebbia anteriori ● Funzione one touch alzacristalli elettrici ● Surround Rear Vision	820,00	**1.000,00**	-	○	-	**Solo con IO5 o IO6 e J1W Non compatibile con UVC e UDQ Disponibile da produzione Febbraio 2020**

COMBO CARGO – OPZIONI

Cod	PACK	Prezzo IVA ESCLUSA	Prezzo IVA INCLUSA	Cargo	Edition	Cargo Doppia Cabina	Note
B26	**Pacchetto Sicurezza** ● Sight & Light Pack (CWX) ● Riconoscimento segnali del traffico ● Info Display nel quadro strumenti a colori 3.5" ● Sensori allerta collisione frontale ● Avviso di superamento involontario dei limiti della carreggiata	390,00	**475,80**	-	○	○	**Solo con (K33 o K38)** **Standard con 130CV AT**
OL2	**Exterior Pack** ● Paraurti anteriore in tinta carrozzeria ● Paraurti posteriori in tinta carrozzeria ● Maniglie in tinta carrozzeria	150,00	**183,00**	-	○	-	**Non con GBP**
OL3	**Exterior Pack Plus** ● Paraurti anteriore in tinta carrozzeria ● Paraurti posteriore in tinta carrozzeria ● Maniglie in tinta carrozzeria ● Modanature in tinta carrozzeria ● Skidplate anteriore silver ● Fendinebbia	290,00	**353,80**	-	○	-	**Su L1 motorizzazione 130cv Manuale o 130cv AT8,** **portata 1000KG o su L2 . INCOMPATIBILE CON HMG o GBP.** **Se presente UD5 aggiungere UDQ** **COMPRENDE copriruota integrale W2P**
		420,00	**512,40**	-	○	-	**su L1 650KG con motorizzazioni benzina / diesel 75cv e 100cv. INCOMPATIBILE CON HMG o GBP.** **Se presente UD5 aggiungere UDQ** **COMPRENDE CWAO: cerchi 16" (RRY) e copriruota integrale (W2P)**

COMBO CARGO – COLORI CARROZZERIA E INTERNI

Legenda:
●: di serie
o: opzionale

			Cargo	Edition	Doppia Cabina
			TAUI Mistral Grey Base	TAUI Mistral Grey Base	TAUI Mistral Grey Base
COLORI SOLIDI (€ 0)		*codice*			
White Jade		**G2O**	●	●	●
Onyx Black		**G7R**	●	●	●
COLORI METALLIZZATI (€ 490 Prezzo IVA esclusa)					
Night Blue		**GBT**	o	o	o
Quartz Grey		**G4I**	o	o	o
Moonstone Grey		**G40**	o	o	o
COLORI SPECIALI* (€ 623 Prezzo IVA esclusa)		**GBP**	o	o	o

***Inserire codice oAL tra gli opzionali. Contattare il reparto marketing per la lista**

Rif. Nota MKT-2020-284 del 8/10/2020

COMBO CARGO – CARATTERISTICHE TECNICHE

		BENZINA 110 S&S	DIESEL 75 S&S	DIESEL 100 S&S	DIESEL 130 S&S	DIESEL 130 S&S AT8
MOTORE						
Cilindrata (cm^3)		1199	1499	1499	1499	1499
Potenza max (kW a giri/min)		81 a 5500	55 a 3500	73 a 3750	96 a 3750	96 a 3750
Coppia max (Nm a giri/min)		205/1750	233 a 1500	254 a 1750	300 a 1750	300 a 1750
Start&Stop		S	S	S	S	S
Normativa anti-inquinamento		Euro 6.3	Euro 6.2	Euro 6.2	Euro 6.2	Euro 6.2
TRASMISSIONE						
Trazione		Anteriore				
Cambio		manuale 6 rapporti	manuale 5 rapporti	manuale 5 rapporti	manuale 6 rapporti	automatico 8 rapporti
CAPACITA'						
Serbatoio carburante (litri)		53				
FRENI						
Anteriori		Dischi autoventilati 283x26				
Posteriori		Dischi 268x12				
PNEUMATICI						
Anteriori/posteriori	Portata standard	195/65 R15 90 U	195/65 R15 90 U	195/65 R15 90 U	205/60 R16 90 U	205/60 R16 90 U
	Portata maggiorata (1)	205/60 R16 96 U	205/60 R16 96 U	205/60 R16 96 U	205/60 R16 96 U	205/60 R16 96 U
SOSPENSIONI						
Anteriori		Tipo Pseudo McPherson, con bracci inferiori triangolati, molle elicoidali, ammortizzatori idraulici telescopici e barra antirollio				
Posteriori		A traversa deformabile, molle elicoidali, ammortizzatori idraulici telescopici e barra antirollio				
CONSUMI (ciclo NEDC)**						
Ciclo urbano		6.3 / 6.2*	N.D.	4.4 / 4.6	4.9 / 5.1	4.6 / 4.8
Ciclo extra-urbano		4.9 / 4.8*	N.D.	3.9 / 4.1	4.1 / 4.3	4.2 / 4.4
Ciclo combinato		5.4 / 5.3*	N.D.	4.1 / 4.3	4.4 / 4.6	4.3 / 4.5
CO_2 (g/km) (ciclo combinato) L1H1/L2H1		121 / 123*	N.D.	107 / 114	117 / 124	114 / 119

* 1000Kg
(1) L1H1 Portata mag. o L2H1

**I valori non tengono conto delle condizioni di utilizzo, di guida, degli equipaggiamenti o delle opzioni e possono variare in funzione del tipo di pneumatico.

Rif. Nota MKT-2020-284 del 8/10/2020

COMBO CARGO – CARATTERISTICHE TECNICHE

VERSIONI		CARGO		CARGO EDITION		DOPPIA CABINA MOBILE L2H1
		L1H1	L2H1	L1H1	L2H1	
DIMENSIONI ESTERNE [mm]						
Lunghezza / Lunghezza massima carrozzabile		4403	4753	4403	4753	4753
Larghezza (escl. retrovisori) / Largh. max carrozz		1840	1840	1840	1840	1840
Altezza (in ordine di marcia) /Alt. max carrozzabile		1,80 1,84 (1)	1,83 1,86 (1)	1,80 1,84 (1)	1,83 1,86 (1)	1,83 1,86 (1)
Passo		2 785	2975	2 785	2975	2975
Sbalzo anteriore/posteriore		892 / 726				
Carreggiata anteriore/posteriore		da 1554 a 1560 / da 1568 a 1574				
DIMENSIONI VANO CARICO [mm]						
Lunghezza senza / con apertura per carichi lunghi		1817 / 3090	2167 / 3440	1817 / 3090	2167 / 3440	2220 / 3440
Larghezza senza / con 1 / con 2 porte laterali scorrevoli		1733 / 1630 / 1527	1733 / 1630 / 1527	1733 / 1630 / 1527	1733 / 1630 / 1527	1733 / 1630 / 1527
Larghezza passaruota		1229	1229	1229	1229	1229
Altezza		1200	1270	1200	1270	1270
Porta laterale :	senza paratia	675 / 1072				
larghezza (min-max) / altezza	con paratia	759 / 1072				
Porta posteriore : larghezza / altezza		1241 / 1196				
Volume (m^3) senza / con versatilità		3,3 / 3,8	3,9 / 4,4	3,3 / 3,8	3,9 / 4,4	3,5 / 4,0
MASSE						
Diesel 130 S&S AT8	PORTATA MAGGIORATA **				PU: 865 MC: 2380 RIM: 1000 L:1200/1400	PU:775 MC: 2360 RIM:1050 L: 1200/1400
	PORTATA STANDARD			PU: 579 MC: 2370 RIM: 1350 L:1200/1075		
Diesel 130 S&S	PORTATA MAGGIORATA **			PU: 927 MC: 2370 RIM: 1200 L:1200/1400	PU: 883 MC: 2380 RIM: 1200 L:1200/1400	PU: 779 MC: 2350 RIM: 1250 L:1200/1400
	PORTATA STANDARD			PU: 583 MC: 2020 RIM: 1500 L:1200/1075		
Diesel 100 S&S	PORTATA MAGGIORATA **	PU: 975 MC: 2370 RIM: 1000 L:1200/1400	PU: 880 MC: 2350 RIM: 950 L:1200/1400	PU: 945 MC: 2340 RIM: 1000 L:1200/1400	PU: 880 MC: 2350 RIM: 950 L:1200/1400	PU: 775 MC: 2320 RIM: 850 L:1200/1400
	PORTATA STANDARD	PU: 593 MC: 1975 RIM: 1200 L:1110/1075		PU: 593 MC: 1975 RIM: 1200 L:1110/1075		
Diesel 75 S&S	PORTATA MAGGIORATA **	PU: 946 MC: 2340 RIM: 750 L:1200/1400		PU: 946 MC: 2340 RIM: 750 L:1200/1400		
	PORTATA STANDARD	PU: 592 MC: 1970 RIM: 1000 L:1110/1075		PU: 592 MC: 1970 RIM: 1000 L:1110/1075		

PU → PORTATA UTILE
RIM → MASSA RIMORCHIABILE
MC → MASSA COMPLESSIVA
L → LIMITE ANT./ POST.

** LA PORTATA MAGGIORATA SUGLI L1 FA RIFERIMENTO ALLA VERSIONE L1H1 1000 KG
(1) CON PACK CANTIERE o PORTATA MAGGIORATA

COMBO CARGO L1H1– CARATTERISTICHE TECNICHE

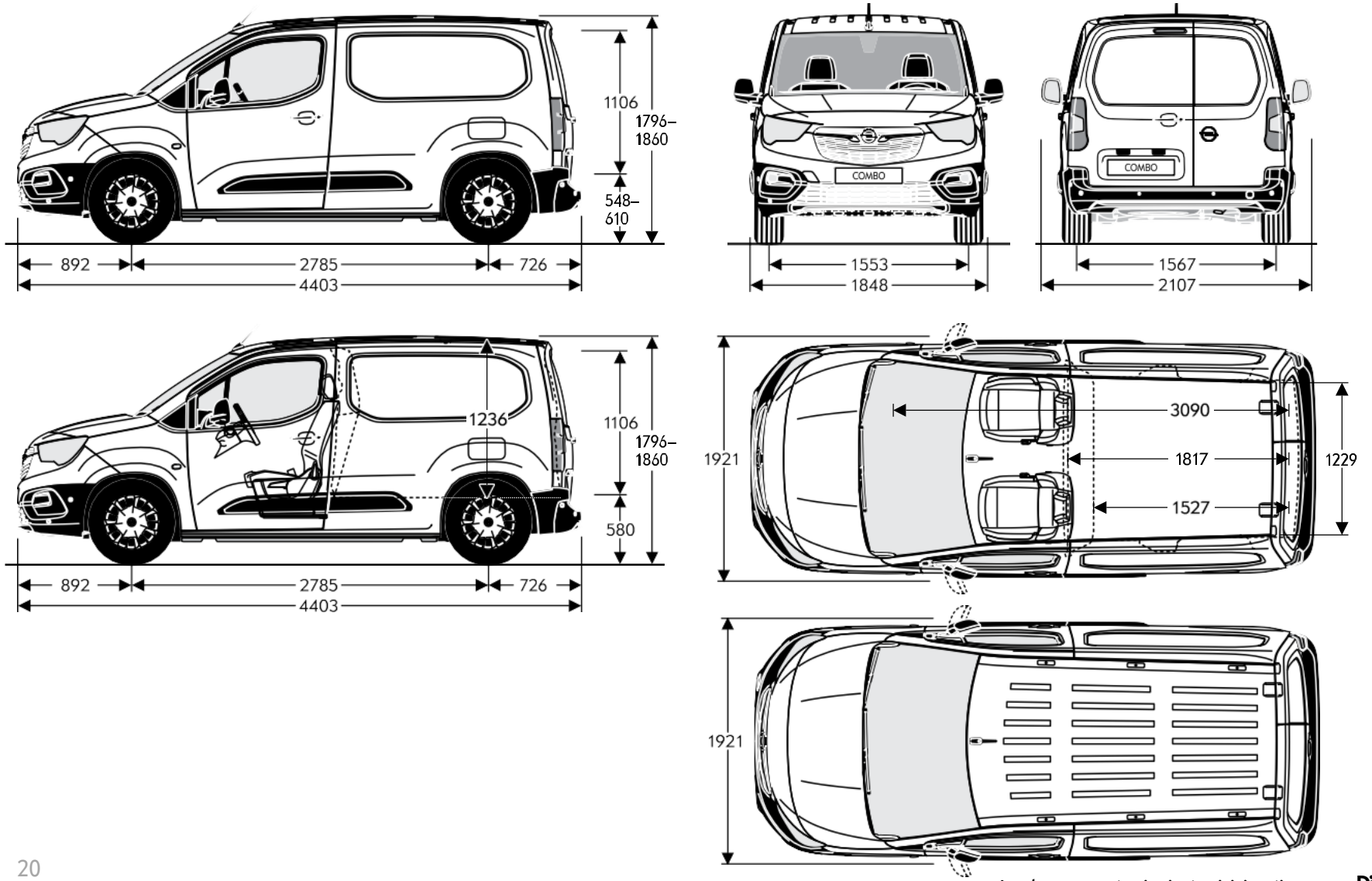

Larghezza con retrovisori esterni ripiegati mm

Dimensioni in mm

Rif. Nota MKT-2020-284 del 8/10/2020

COMBO CARGO L2H1– CARATTERISTICHE TECNICHE

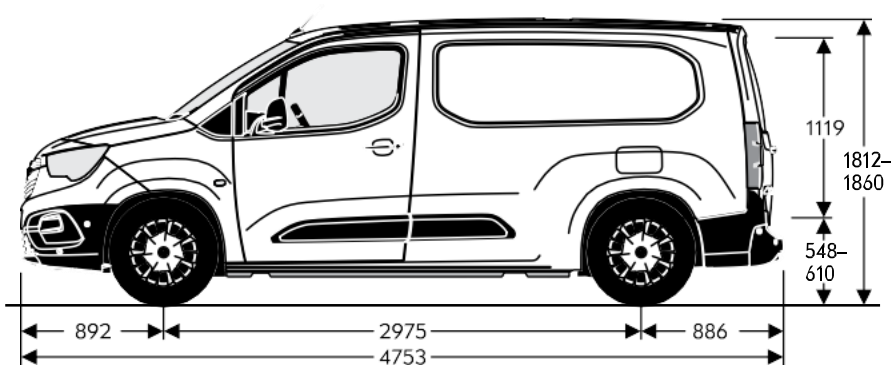

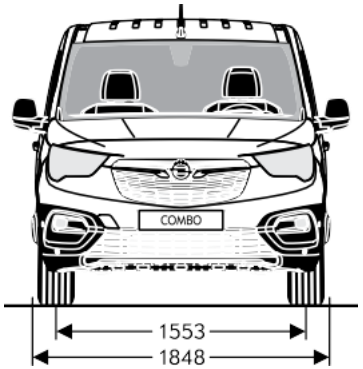

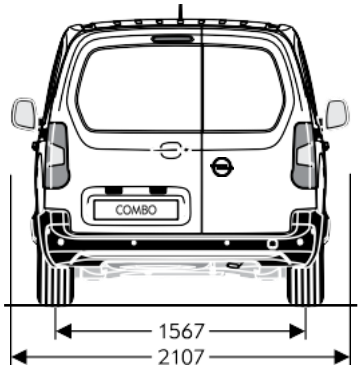

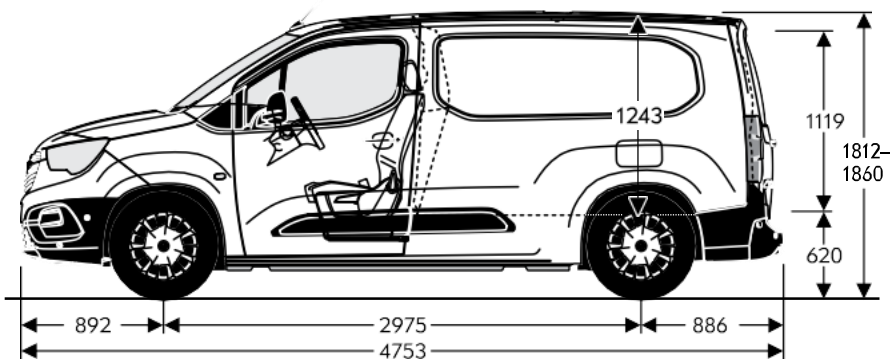

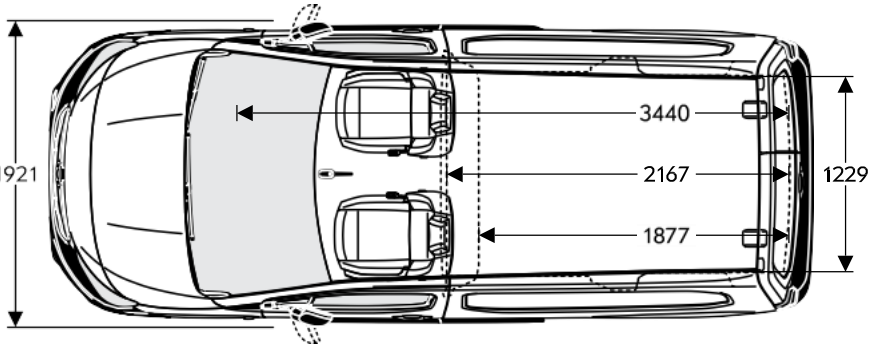

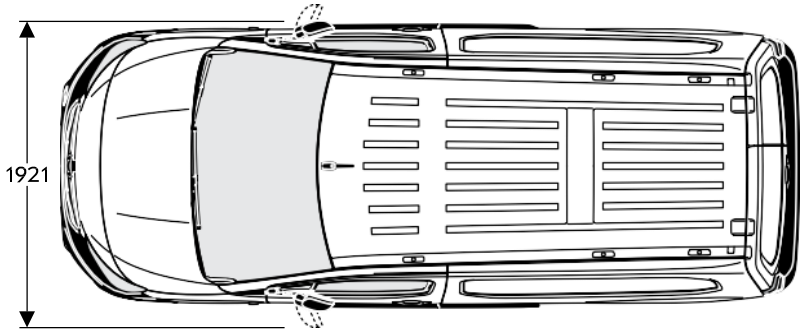

Larghezza con retrovisori esterni ripiegati mm

Dimensioni in mm

Rif. Nota MKT-2020-284 del 8/10/2020

COMBO CARGO DOPPIA CABINA L2H1– DIMENSIONI

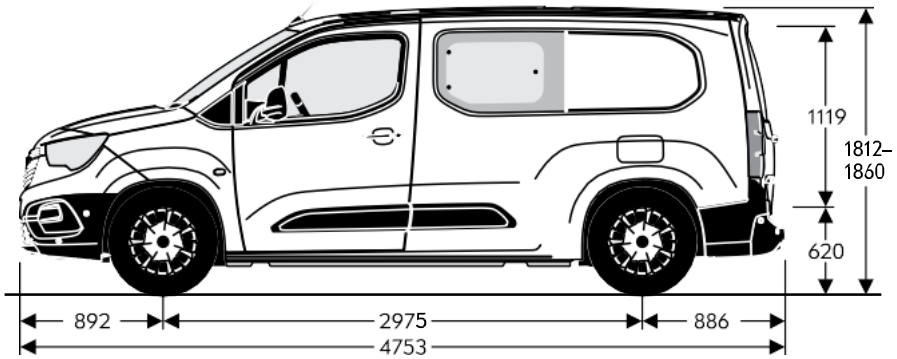

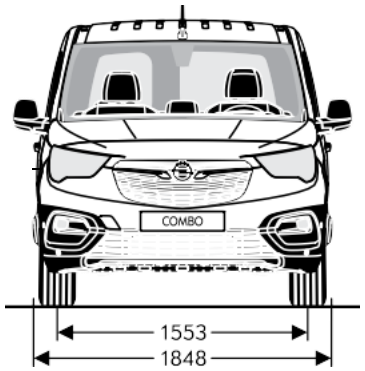

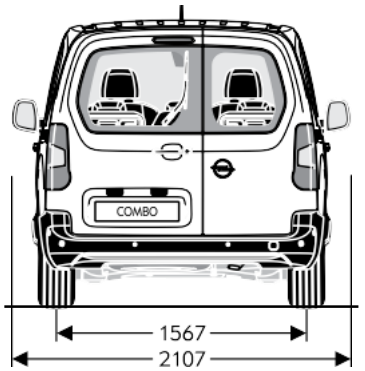

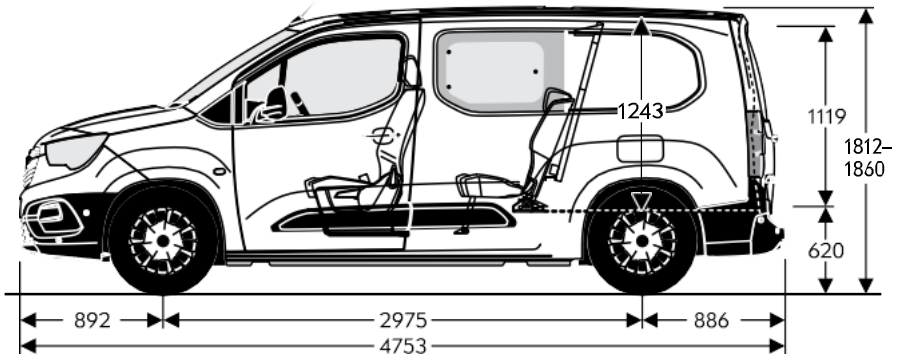

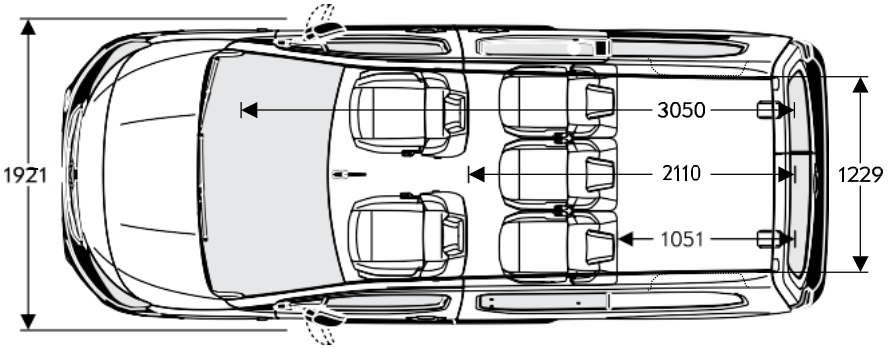

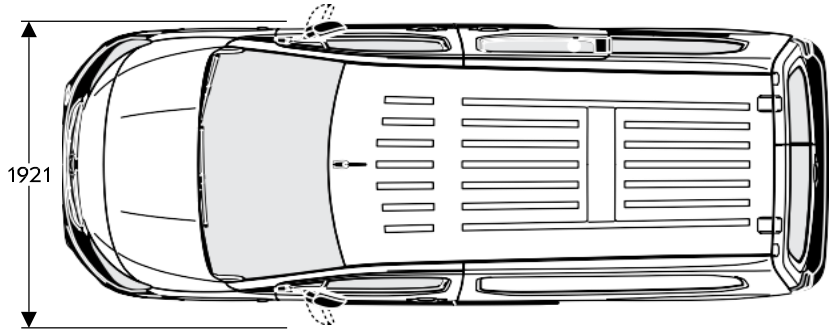

Larghezza con retrovisori esterni ripiegati mm

Dimensioni in mm

Rif. Nota MKT-2020-284 del 8/10/2020

COMBO CARGO – GARANZIA FLEX CARE

Opel FLEXCARE

		BASE		SILVER		GOLD	
		Programma di Garanzia estesa Opel FlexCare. Stessa copertura della garanzia del costruttore e l'assistenza stradale + Assistenza stradale in caso di guasti o incidenti.		**BASE + MANUTENZIONE ORDINARIA** (numero di interventi di manutenzione programmata previsti dal Piano di Manutenzione Opel comprensivi di manodopera.)		**SILVER + MANUTENZIONE STRAORDINARIA** (sostituzione di componenti soggetti ad usura in riferimento ad un "uso normale" del veicolo. Le sostituzioni contemplano anche la manodopera.)	
KM/ANNO	**DURATA**	**Listino IVA ESCLUSA**	**Listino IVA INCLUSA**	**Listino IVA ESCLUSA**	**Listino IVA INCLUSA**	**Listino IVA ESCLUSA**	**Listino IVA INCLUSA**
10.000 KM/ANNO	**3 ANNI**	-	-	€ 450,82	**€ 550,00**	€ 901,64	**€ 1.100,00**
	4 ANNI	€ 307,38	**€ 375,00**	€ 778,69	**€ 950,00**	€ 1.147,54	**€ 1.400,00**
	5 ANNI	€ 471,31	**€ 575,00**	€ 901,64	**€ 1.100,00**	€ 1.475,41	**€ 1.800,00**
15.000 KM/ANNO	**3 ANNI**	-	-	€ 491,80	**€ 600,00**	€ 819,67	**€ 1.000,00**
	4 ANNI	€ 348,36	**€ 425,00**	€ 901,64	**€ 1.100,00**	€ 1.762,30	**€ 2.150,00**
	5 ANNI	€ 512,30	**€ 625,00**	€ 1.065,57	**€ 1.300,00**	€ 1.967,21	**€ 2.400,00**
20.000 KM/ANNO	**3 ANNI**	-	-	€ 532,79	**€ 650,00**	€ 1.024,59	**€ 1.250,00**
	4 ANNI	€ 389,34	**€ 475,00**	€ 983,61	**€ 1.200,00**	€ 1.803,28	**€ 2.200,00**
	5 ANNI	€ 594,26	**€ 725,00**	€ 1.229,51	**€ 1.500,00**	€ 2.459,02	**€ 3.000,00**
30.000 KM/ANNO	**3 ANNI**	-	-	€ 983,61	**€ 1.200,00**	€ 1.598,36	**€ 1.950,00**
	4 ANNI	€ 471,31	**€ 575,00**	€ 1.352,46	**€ 1.650,00**	€ 2.581,97	**€ 3.150,00**
	5 ANNI	€ 676,23	**€ 825,00**	€ 1.639,34	**€ 2.000,00**	€ 3.196,72	**€ 3.900,00**
40.000 KM/ANNO	**3 ANNI**	-	-	€ 1.147,54	**€ 1.400,00**	€ 2.213,11	**€ 2.700,00**
	4 ANNI	€ 553,28	**€ 675,00**	€ 1.885,25	**€ 2.300,00**	€ 3.483,61	**€ 4.250,00**
	5 ANNI	€ 758,20	**€ 925,00**	€ 2.459,02	**€ 3.000,00**	€ 4.508,20	**€ 5.500,00**

Rif. Nota MKT-2020-284 del 8/10/2020